world of kids interest

WOKI24

by Wolterwelt UG haftungsbeschränkt

Fahrzeuge & Ersatzteile

Preisliste 2024

Winther
LEARNING BY MOVING

JAALINUS

Jakobs® aktiv

Interaktives PDF-Dokument zum durchklicken

Wir bieten unseren Kunden **5 % Skonto** bei Vorauskasse für alle Fahrzeuge ab einem Bestellwert von 150,- € an.

Der Versand ist kostenfrei...

Sensomotorik | Motorik | Kognition | Interaktion | Kreativität | Ausstattung

Alle Preise inkl. MwSt. - Versandkostenfrei ab einem Bestellwert von 89,- € - Druckfehler & Preisänderungen vorbehalten

Sommer Aktion 2024

- 5 % Rabatt - bei Bestellungen von 2 Fahrzeugen*
- 10 % Rabatt - bei Bestellungen ab 3 Fahrzeugen*

*gilt für die Produktgruppen Winther MINI VIKING, VIKING, CHALLENGE, EXPLORER sowie Jakobs aktiv und Jaalinius. Der Aktionszeitraum geht vom 13.05.2024 - 27.09.2024

Die Rabattaktion gilt nur für Institutionen (frühkindliche und schulische Kinderbetreuung in Deutschland)

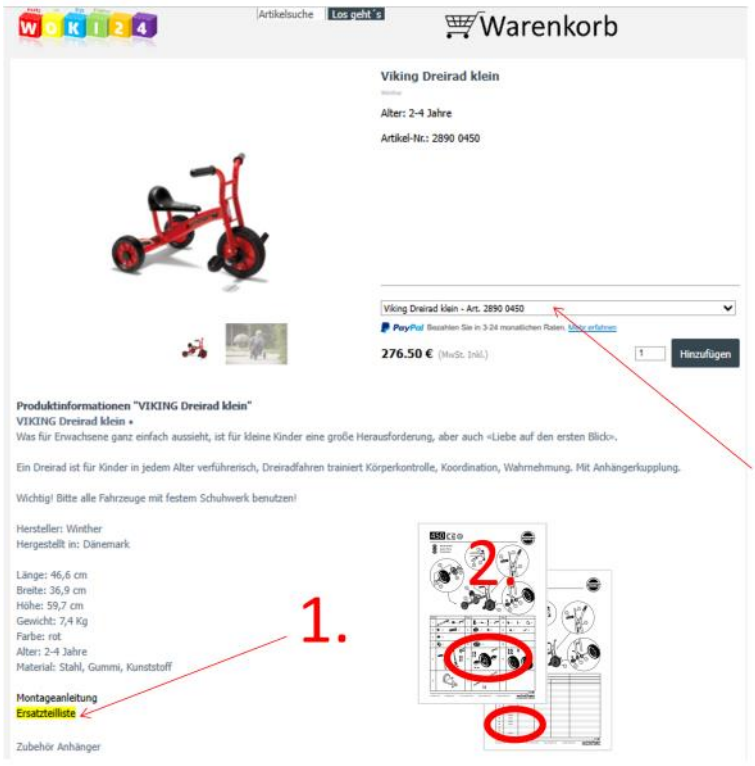

Easy Peasy – Ersatzteilbestellung

über die Produktbeschreibung

1. PDF – Ersatzteilliste öffnen (gelb markiert)
2. Position und Artikelnummer raussuchen
3. Über den „Reiter“ auswählen und dem Warenkorb hinzufügen
4. Bestellung absenden & fertig

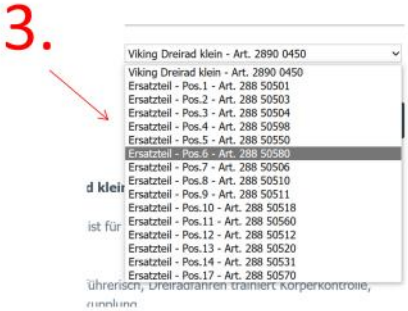

VIKING

Für Kindergarten, Schule, Kita, Nachmittagsbetreuung, Spielplatz

Altersgruppe 2-12 Jahre

Direkt zu Seite 4

PlasmaCar / Zubehör

Wandaufhängung, Fahrzeugständer, Fahrradhelm für Kinder

Direkt zu Seite 8

VIKING CHALLENGE

Fahrzeuge und Spielgeräte mit speziellen Herausforderungen

Altersgruppe 4-10 Jahre

Direkt zu Seite 9

VIKING EXPLORER

Fahrzeuge mit besonderen Fahreigenschaften

Altersgruppe 3-12 Jahre

Direkt zu Seite 11

MINI VIKING

Für Kinderkrippe, Kleinkindgruppe, Tagesmütter, KIGA und Familien

Altersgruppe 1-4 Jahre

Direkt zu Seite 13

Jakobs aktiv

Für Kinderkrippe, KIGA, Kleinkindgruppe, Tagesmütter und Spielplatz

Altersgruppe 2-8 Jahre

Direkt zu Seite 16

Jaalinus

Für Kinderkrippe, KIGA, Kleinkindgruppe, Tagesmütter und Spielplatz

Altersgruppe 2-8 Jahre

Direkt zu Seite 19

Turtle Kinderbus / E-Turtle / Buggy 4 Kids

Für Kinderkrippe, KIGA, Kleinkindgruppe, Tagesmütter

4 oder 6 Kinder im Alter von 6 Monaten bis 4 Jahren

Direkt zu Seite 20

Ersatzteile ab Seite 24 & Interaktiv über die Artikelseiten

VIKING

Dreirad klein - 28900450 - 268,00 €

L x B x H: 67 x 45 x 51 cm - Sitzhöhe 28 cm - Gewicht 7,4 Kg

Altersgruppe 2-4 Jahre

Dreirad mittel - 28900451 - 309,00 €

L x B x H: 81 x 52 x 62 cm - Sitzhöhe 35 cm - Gewicht 9,6 Kg

Altersgruppe 3-6 Jahre

Dreirad groß - 28900452 - 324,00 €

L x B x H: 92 x 57 x 70 cm - Sitzhöhe 43 cm - Gewicht 10,6 Kg

Altersgruppe 4-8 Jahre

Dreirad Maxi - 28900469 - 404,00 €

L x B x H: 100 x 57 x 75 cm - Sitzhöhe 26 cm - Gewicht 13 Kg

Altersgruppe 5-12 Jahre - verstellbarer Sitz

Easy Rider - 28900479 - 324,00 €

L x B x H: 82 x 52 x 61 cm - Sitzhöhe 15 cm - Gewicht 9,2 Kg

Altersgruppe 4-7 Jahre

SidebySide Taxi - 28900494 - 575,00 €

L x B x H: 79 x 70 x 62 cm - Gewicht 14,4 Kg

Altersgruppe 3-7 Jahre

Taxi - 28900462 - 474,00 €

L x B x H: 96 x 58 x 62 cm - Sitzhöhe 38 cm - Gewicht 13,2 Kg

Altersgruppe 4-7 Jahre

Doppeltaxi - 28900468 - 575,00 €

L x B x H: 104 x 68 x 63 cm - Sitzhöhe 38 cm - Gewicht 17,6 Kg

Altersgruppe 4-7 Jahre

Zurück zur Inhaltsangabe

VIKING

VIKING Truck - 28900493 - 479,00 €

L x B x H: 103 x 52 x 62,5 cm - Sitzhöhe 37 cm - Gewicht 14 Kg

Altersgruppe 4-7 Jahre

Ben Hur Dreirad - 28900465 - 449,00 €

L x B x H: 100 x 58 x 62 cm - Sitzhöhe 38 cm - Gewicht 14 Kg

Altersgruppe 4-7 Jahre

Ben Hur Anhänger - 28900466 - 309,50 €

L x B x H: 86 x 58 x 50 cm - Gewicht 8,2 Kg

Altersgruppe 4-7 Jahre

Kangaroo - 28900496 - 569,00 €

L x B x H: 105 x 58 x 68,5 cm - Sitzhöhe 52 cm - Gewicht 15 Kg

Altersgruppe 4-7 Jahre

Sulky - 28900463 - 472,00 €

L x B x H: 130 x 55 x 54 cm - Sitzhöhe 38 cm - Gewicht 12,2 Kg

Altersgruppe 4-12 Jahre

VIKING FunCart - 28900498 - 456,00 €

L x B x H: 67 x 53 x 47,5 cm - Sitzhöhe 21 cm - Gewicht 9,2 Kg

Altersgruppe 4-7 Jahre

VIKING Holländer - 28900497 - 559,00 €

L x B x H: 91x 62 x 59 cm - Sitzhöhe 29 cm - Gewicht 14,4 Kg

Altersgruppe 5-8 Jahre

Swingcart klein - 28900464 - 349,50 €

L x B x H: 93 x 74 x 29 cm - Sitzhöhe 13 cm - Gewicht 10 Kg

Altersgruppe 3-8 Jahre

Zurück zur Inhaltsangabe

VIKING

Swingcart groß - 28900470 - 356,00 €

L x B x H: 112 x 75 x 28 cm - Sitzhöhe 13 cm - Gewicht 12,8 Kg

Altersgruppe 6-12 Jahre

Lernfahrrad - 28900474 - 280,00 €

L x B x H: 80 x 45 x 70 cm - Sitzhöhe 35 cm - Gewicht 7,8 Kg

Altersgruppe 3-5 Jahre

Lernfahrrad groß - 28900491 - 299,00 €

L x B x H: 97 x 47 x 80 cm - Sitzhöhe 42 cm - Gewicht 9,2 Kg

Altersgruppe 4-7 Jahre

BikeRunner small - 28900490 - 269,00 €

L x B x H: 70 x 44,5 x 52 cm - Sitzhöhe 35 cm - Gewicht 5,8 Kg

Altersgruppe 3-5 Jahre

BikeRunner large - 28900486 - 235,00 €

L x B x H: 80 x 45 x 70 cm - Sitzhöhe 42 cm - Gewicht 7 Kg

Altersgruppe 4-7 Jahre

BikeRunner niedr. Einstieg - 28900499 - 264,00 €

L x B x H: 91 x 46 x 49 cm - Sitzhöhe 42 cm - Gewicht 7 Kg

Altersgruppe 4-7 Jahre

Roller klein - 28900460 - 268,00 €

L x B x H: 98 x 47 x 76 cm - Gewicht 7,4 Kg

Altersgruppe 4-6 Jahre

Roller groß - 28900467 - 279,50 €

L x B x H: 98 x 47 x 86 cm - Gewicht 7,7 Kg

Altersgruppe 6-10 Jahre

Zurück zur Inhaltsangabe

VIKING

Roller Maxi - 28900495 - 319,00 €

L x B x H: 121 x 47,5 x 93 cm - Gewicht 9 Kg

Altersgruppe 8-12 Jahre

Tandem BikeRunner - 28900487 - 335,00 €

L x B x H: 106 x 45 x 71 cm - Sitzhöhe 42 cm - Gewicht 8,8 Kg

Altersgruppe 4-7 Jahre

Safety Roller - 28900475 - 299,50 €

L x B x H: 87 x 49 x 78 cm - Gewicht 7 Kg

Altersgruppe 4-7 Jahre

Schubkarre - 28900477 - 170,00 €

L x B x H: 87 x 38 x 42 cm - Gewicht 5,8 Kg

Altersgruppe 3-7 Jahre

Multi Anhänger - 28900476 - 339,50 €

L x B x H: 86 x 52 x 25 cm - Gewicht 9,9 Kg

Altersgruppe 3-12 Jahre

Sommer Aktion 2024

- 5 % Rabatt - bei Bestellungen von 2 Fahrzeugen*
- 10 % Rabatt - bei Bestellungen ab 3 Fahrzeugen*

*gilt für die Produktgruppen Winther MINI VIKING, VIKING, CHALLENGE, EXPLORER sowie Jakobs aktiv und Jaalinius. Der Aktionszeitraum geht vom 13.05.2024 - 27.09.2024

Die Rabattaktion gilt nur für Institutionen (frühkindliche und schulische Kinderbetreuung in Deutschland)

Zurück zur Inhaltsangabe

PlasmaCar / Zubehör

PlasmaCar - 28900951 - 89,50 €

L x B x H: 79 x 35 x 41 cm - Sitzhöhe 21 cm - Gewicht 3,14 Kg

Altersgruppe 3+ Jahre

Fahrzeugständer - 28939145 - 110,00 €

L x B x H: 78,5 x 23 x 21 cm - Gewicht 6,6 Kg

Altersgruppe 1-12 Jahre

Fahrradhelm - 28919255 - 29,00 €

Größe einstellbar 52 - 56

Altersgruppe 3-6 Jahre

Wandaufhängung - 28939144 - 31,00 €

L x B x H: 27,5 x 9 x 14 cm - Gewicht 0,9 Kg

Altersgruppe 1-12 Jahre

Sommer Aktion 2024

- 5 % Rabatt - bei Bestellungen von 2 Fahrzeugen*
- 10 % Rabatt - bei Bestellungen ab 3 Fahrzeugen*

*gilt für die Produktgruppen Winther MINI VIKING, VIKING, CHALLENGE, EXPLORER sowie Jakobs aktiv und Jaalinius. Der Aktionszeitraum geht vom 13.05.2024 - 27.09.2024

Die Rabattaktion gilt nur für Institutionen (frühkindliche und schulische Kinderbetreuung in Deutschland)

Wir bieten unseren Kunden **5 % Skonto** bei Vorauskasse für alle Fahrzeuge ab einem Bestellwert von 150,- € an.

Der Versand ist kostenfrei...

Zurück zur Inhaltsangabe

VIKING CHALLENGE

Twin Bike - 28500636 - 459,00 €

L x B x H: 80 x 92 x 55 cm - Gewicht 12,5 Kg

Altersgruppe 5-10 Jahre

Medi FunRacer - 28500634 - 239,00 €

L x B x H: 79 x 46 x 27,5 cm - Gewicht 7 Kg

Altersgruppe 3-6 Jahre

Walkabout - 28500631 - 169,00 €

L x B x H: 57 x 47 x 43 cm - Sitzhöhe 26 cm - Gewicht 3,2 Kg

Altersgruppe 2-4 Jahre

Walkabout Duo- 28500632 - 209,00 €

L x B x H: 77 x 47 x 43 cm - Sitzhöhe 26 cm - Gewicht 4,2 Kg

Altersgruppe 2-4 Jahre

WheelyRider - 28500629 - 695,00 €

L x B x H: 89 x 89 x 63,5 cm - Sitzhöhe 40 cm - Gewicht 15,5 Kg

Altersgruppe 4-10 Jahre

Sofa Surfer - 28500633 - 239,00 €

L x B x H: 54 x 64,5 x 42 cm - Sitzhöhe 14 cm - Gewicht 6 Kg

Altersgruppe 2-4 Jahre

Bagger - 28500625 - 289,00 €

L x B x H: 150 x 56 x 74 cm - Sitzhöhe 38 cm - Gewicht 9,16 Kg

Altersgruppe 4-10 Jahre

Tankstelle - 28500630 - 249,00 €

L x B x H: 32 x 50 x 71 cm - Gewicht 12,2 Kg

Altersgruppe 3+

Zurück zur Inhaltsangabe

VIKING CHALLENGE

Hand Twister - 28500622 - 259,50 €

L x B x H: 72 x 45 x 44 cm - Gewicht 5,54 Kg

Altersgruppe 4-6 Jahre

Hand Twister Large - 28500623 - 269,50 €

L x B x H: 88 x 46 x 44 cm - Gewicht 6,5 Kg

Altersgruppe 6-10 Jahre

Foot Twister - 28500620 - 239,00 €

L x B x H: 73 x 45 x 32 cm - Gewicht 5,76 Kg

Altersgruppe 4-6 Jahre

Foot Twister Large - 28500621 - 249,00 €

L x B x H: 89 x 46 x 33 cm - Gewicht 6 Kg

Altersgruppe 6-10 Jahre

Runde Schubkarre - 28500635 - 189,00 €

L x B x H: 87,5 x 44 x 30 cm - Gewicht 5,3 Kg

Altersgruppe 2-4 Jahre

Runder Laufwagen - 28500637 - 249,50 €

L x B x H: 55 x 50 x 58 cm - Gewicht 5,8 Kg

Altersgruppe 1-3 Jahre

Wanne - 28839142 - 63,00 €

L x B x H: 39,5 x 39,5 x 7 cm - Gewicht 0,6 Kg

Passend zu CircleBikes ab Oktober 2019

CircleBike - 28501626 - 219,00 €

L x B x H: 100 x 100 x 52 cm - Sitzhöhe 31 cm - Gewicht 6,6 Kg

Altersgruppe 2-5 Jahre

Zurück zur Inhaltsangabe

VIKING EXPLORER

Surfer Boat - 28400665 - 699,00 €

L x B x H: 96 x 58 x 66 cm - Sitzhöhe 38 cm - Gewicht 23 Kg

Altersgruppe 4-7 Jahre

Chopper - 28400489 - 467,00 €

L x B x H: 104 x 58 x 88 cm - Sitzhöhe 41 cm - Gewicht 13,6 Kg

Altersgruppe 5-12 Jahre

FunRacer - 28900480 - 679,50 €

L x B x H: 99 x 63 x 63 cm - Sitzhöhe 26 cm - Gewicht 18 Kg

Altersgruppe 4-12 Jahre

FunCart Large - 28900487 - 835,00 €

L x B x H: 96 x 66 x 65 cm - Sitzhöhe 32 cm - Gewicht 17,54 Kg

Altersgruppe 6-10 Jahre

Zlalom Tricycle - 28400661 - 459,00 €

L x B x H: 86 x 58 x 57 cm - Sitzhöhe 23 cm - Gewicht 13,81 Kg

Altersgruppe 4-7 Jahre

Zlalom Tricycle Large - 28400662 - 474,00 €

L x B x H: 92 x 58 x 62,5 cm - Sitzhöhe 23 cm - Gewicht 14,84 Kg

Altersgruppe 6-10 Jahre

Hochrad - 28900481 - 384,00 €

L x B x H: 101 x 49 x 91 cm - Sitzhöhe 54 cm - Gewicht 8,8 Kg

Altersgruppe 5-12 Jahre

Hochrad klein- 28900482 - 345,00 €

L x B x H: 91 x 48 x 79 cm - Sitzhöhe 45 cm - Gewicht 7,2 Kg

Altersgruppe 4-7 Jahre

Zurück zur Inhaltsangabe

VIKING EXPLORER / EXPLORER OFF-Road

U-Rider - 28900484 - 829,00 €

L x B x H: 120,5 x 74 x 55 cm - Sitzhöhe 22 cm - Gewicht 17 Kg

Altersgruppe 6-10 Jahre

BobKart - 28400488 - 599,00 €

L x B x H: 103 x 69 x 59 cm - Sitzhöhe 18 cm - Gewicht 16,34 Kg

Altersgruppe 4-10 Jahre

Dreirad mittel - 28445174 - 354,00 €

L x B x H: 76 x 55,5 x 61cm - Sitzhöhe 35 cm - Gewicht 10,52 Kg

Altersgruppe 3-6 Jahre

Dreirad groß - 28445274 - 369,00 €

L x B x H: 87 x 60,8 x 69cm - Sitzhöhe 43 cm - Gewicht 11,56 Kg

Altersgruppe 4-8 Jahre

Easy Rider - 28447974 - 382,00 €

L x B x H: 80 x 59 x 63 cm - Sitzhöhe 15 cm - Gewicht 10,9 Kg

Altersgruppe 4-7 Jahre

Dreirad maxi - 28446974 - 467,00 €

L x B x H: 103 x 61 x 74cm - Sitzhöhe 31 cm - Gewicht 15 Kg

Altersgruppe 5-12 Jahre - Verstellbarer Sitz

StarScooter Maxi - 28900598 - 338,00 €

L x B x H: 123 x 47 x 93 cm - mit Fußbremse - Gewicht 9 Kg

Altersgruppe 8-12 Jahre - Chromlackierung

Zurück zur Inhaltsangabe

MINI VIKING

Rutsch Dreirad - 28600431 - 125,00 €

L x B x H: 53 x 42 x 41 cm - Sitzhöhe 24 cm - Gewicht 3,84 Kg

Altersgruppe 1-3 Jahre

Rutsch Dreirad - 28600418 - 124,00 €

L x B x H: 61 x 42 x 46 cm - Sitzhöhe 24 cm - Gewicht 3,96 Kg

Altersgruppe 1-3 Jahre **Mit Lenkrad**

Mini Scooter - 28600438– 139,50 €

L x B x H: 53 x 42 x 41 cm - Sitzhöhe 24 cm - Gewicht 3,66 Kg

Altersgruppe 1-3 Jahre

Mini Safety Scooter - 28600430– 139,00 €

L x B x H: 53 x 42 x 41 cm - Sitzhöhe 24 cm - Gewicht 3,66 Kg

Altersgruppe 1-3 Jahre

Mini Easy Rider - 28600409 - 159,00 €

L x B x H: 66 x 44 x 43 cm - Sitzhöhe 13 cm - Gewicht 5 Kg

Altersgruppe 2-4 Jahre

Krippendreirad - 28600414 - 129,00 €

L x B x H: 61,5 x 43 x 54 cm - Sitzhöhe 24 cm - Gewicht 4,42 Kg

Altersgruppe 1-4 Jahre

Krippendreirad mit Steg - 28600442 - 136,00 €

L x B x H: 57 x 44 x 55 cm - Sitzhöhe 31 cm - Gewicht 4,44 Kg

Altersgruppe 2-4 Jahre

Krippendreirad mit Wanne - 28600447 - 169,00 €

L x B x H: 68 x 43,5 x 54 cm - Sitzhöhe 28 cm - Gewicht 5,38 Kg

Altersgruppe 2-4 Jahre

Zurück zur Inhaltsangabe

MINI VIKING

Mini Anhänger - 28600437 - 89,50 €

L x B x H: 60 x 40 x 15 cm - Gewicht 2,68 Kg

Altersgruppe 0-4 Jahre

Mini Taxi - 28600413 - 189,00 €

L x B x H: 86 x 52 x 53 cm - Sitzhöhe 25 cm - Gewicht 5,64 Kg

Altersgruppe 1-4 Jahre

Mini Ben Hur - 28600411 - 192,00 €

L x B x H: 75 x 43,5 x 23 cm - Gewicht 6,28 Kg

Altersgruppe 1-4 Jahre

Rutsch Dreirad für 2 - 28600432 - 156,00 €

L x B x H: 78 x 52 x 41 cm - Sitzhöhe 24 cm - Gewicht 4,82 Kg

Altersgruppe 1-3 Jahre

Rutsch Dreirad für 3 - 28600439 - 179,00 €

L x B x H: 101,5 x 52 x 40,5 cm - Sitzhöhe 24 cm - Gewicht 5,9 Kg

Altersgruppe 1-3 Jahre

Roller 2 Hinterräder - 28600433 - 154,00 €

L x B x H: 84 x 43 x 72 cm - Gewicht 4,9 Kg

Altersgruppe 2-4 Jahre

Roller 1 Hinterrad - 28600434 - 162,00 €

L x B x H: 96,5 x 43 x 72 cm - Gewicht 5,22 Kg

Altersgruppe 3-4 Jahre

Mini Dreirad Roller - 28600449 - 149,50 €

L x B x H: 60 x 43 x 60 cm - Gewicht 4,6 Kg

Altersgruppe 2-4 Jahre

Zurück zur Inhaltsangabe

MINI VIKING

Mini BikeRunner - 28600412 - 139,00 €

L x B x H: 73,5 x 40,5 x 43 cm - Sitzhöhe 31 cm - Gewicht 4 Kg

Altersgruppe 2-4 Jahre

Mini FunRacer - 28600407 - 189,00 €

L x B x H: 66 x 46 x 27 cm - Gewicht 4,5 Kg

Altersgruppe 2,5-4 Jahre

Mini Sulky - 28600448 - 156,00 €

L x B x H: 101 x 42 x 53 cm - Sitzhöhe 14 cm - Gewicht 5,18 Kg

Altersgruppe 2-4 Jahre

Mini Schubkarre - 28600436 - 138,00 €

L x B x H: 80 x 38 x 30 cm - Gewicht 4,28 Kg

Altersgruppe 2-4 Jahre

Mini Sackkarre - 28600416 - 129,50 €

L x B x H: 30 x 36 x 73 cm - Gewicht 3,62 Kg

Altersgruppe 2-4 Jahre

Sommer Aktion 2024

- 5 % Rabatt - bei Bestellungen von 2 Fahrzeugen*
- 10 % Rabatt - bei Bestellungen ab 3 Fahrzeugen*

*gilt für die Produktgruppen Winther MINI VIKING, VIKING, CHALLENGE, EXPLORER sowie Jakobs aktiv und Jaalinius. Der Aktionszeitraum geht vom 13.05.2024 - 27.09.2024

Die Rabattaktion gilt nur für Institutionen (frühkindliche und schulische Kinderbetreuung in Deutschland)

Zurück zur Inhaltsangabe

Dreirad „S" - 27501550 - 208,00 €

L x B x H: 68 x 45 x 52 cm - Sitzhöhe 27 cm - Gewicht 7 Kg

Altersgruppe 2-4 Jahre

Dreirad „M" - 27501551 - 236,00 €

L x B x H: 79 x 52 x 61 cm - Sitzhöhe 34 cm - Gewicht 9 Kg

Altersgruppe 3-6 Jahre

Dreirad „L" - 27501552 - 264,00 €

L x B x H: 92 x 58 x 72 cm - Sitzhöhe 41 cm - Gewicht 10,16 Kg

Altersgruppe 4-8 Jahre

Pushbike - 27501560 - 199,00 €

L x B x H: 66 x 45 x 53 cm - Sitzhöhe 27 cm - Gewicht 6,18 Kg

Altersgruppe 2-4 Jahre

BikeRunner - 27501559 - 216,00 €

L x B x H: 82 x 46 x 62,5 cm - Sitzhöhe 34 cm - Gewicht 7,3 Kg

Altersgruppe 3-5 Jahre

BikeRunner Maxi - 27501566 - 245,00 €

L x B x H: 96 x 45 x 72 cm - Sitzhöhe 42 cm - Gewicht 6,61 Kg

Altersgruppe 4-7 Jahre

Anhänger - 27500570 - 209,00 €

L x B x H: 76 x 58 x 23 cm - Gewicht 7,78 Kg

Belastbar bis 25 Kg

Lernfahrrad - 27501558 - 222,00 €

L x B x H: 81 x 45 x 62 cm - Sitzhöhe 34 cm - Gewicht 7,76 Kg

Altersgruppe 3-6 Jahre

Zurück zur Inhaltsangabe

Jakobs AKTIV

Easy Rider - 27501553 - 269,00 €

L x B x H: 81 x 52 x 57 cm - Sitzhöhe 19 cm - Gewicht 10,6 Kg

Altersgruppe 4-7 Jahre

Roller groß - 27501573 - 218,00 €

L x B x H: 101 x 45 x 86 cm - Gewicht 7,72 Kg

Altersgruppe 5-10 Jahre mit Fußbremse

Roller - 27501556 - 208,00 €

L x B x H: 103 x 45 x 76 cm - Gewicht 7,4 Kg

Altersgruppe 3-5 Jahre

Sulky - 27501572 - 279,00 €

L x B x H: 140 x 58 x 59 cm - Sitzhöhe 22 cm - Gewicht 10,46 Kg

Altersgruppe 4-12 Jahre

Buggy - 27500568 - 179,50 €

L x B x H: 54 x 46 x 64 cm - Sitzhöhe 31 cm - Gewicht 5,72 Kg

Altersgruppe 3-6 Jahre

Schiebewagen - 27500571 - 307,00 €

L x B x H: 62 x 48,5 x 59 cm - Gewicht 7,4 Kg

Altersgruppe 3-6 Jahre

Doppeltaxi - 27501555 - 499,00 €

L x B x H: 103 x 71 x 63 cm - Sitzhöhe 35 cm - Gewicht 16,88 Kg

Altersgruppe 4-7 Jahre

Dreirad Polizei - 27501562 - 429,00 €

L x B x H: 97 x 59 x 61 cm - Sitzhöhe 34 cm - Gewicht 14,1 Kg

Altersgruppe 4-7 Jahre

Zurück zur Inhaltsangabe

Jakobs AKTIV

Safety Roller - 27501557 - 299,00 €

L x B x H: 83 x 51 x 76 cm - Gewicht 6,98 Kg

Altersgruppe 3-7 Jahre

Taxi - 27501554 - 369,00 €

L x B x H: 107 x 63 x 62 cm - Sitzhöhe 35 cm - Gewicht 12 Kg

Altersgruppe 3-7 Jahre

Sommer Aktion 2024

- 5 % Rabatt - bei Bestellungen von 2 Fahrzeugen*
- 10 % Rabatt - bei Bestellungen ab 3 Fahrzeugen*

*gilt für die Produktgruppen Winther MINI VIKING, VIKING, CHALLENGE, EXPLORER sowie Jakobs aktiv und Jaalinius. Der Aktionszeitraum geht vom 13.05.2024 - 27.09.2024

Die Rabattaktion gilt nur für Institutionen (frühkindliche und schulische Kinderbetreuung in Deutschland)

Wir bieten unseren Kunden **5 % Skonto** bei Vorauskasse für alle Fahrzeuge ab einem Bestellwert von 150,- € an.

Der Versand ist kostenfrei...

Zurück zur Inhaltsangabe

Dreirad small - 27400640 - 199,50 €

L x B x H: 68 x 45 x 54 cm - Sitzhöhe 28 cm - Gewicht 6,9 Kg

Altersgruppe 2-4 Jahre

Dreirad medium - 27400641 - 228,00 €

L x B x H: 79 x 52 x 60 cm - Sitzhöhe 35 cm - Gewicht 8,1 Kg

Altersgruppe 3-6 Jahre

Pushbike - 27400650 - 211,00 €

L x B x H: 68 x 45 x 51 cm - Sitzhöhe 27 cm - Gewicht 6,5 Kg

Altersgruppe 2-4 Jahre

Taxi - 27400644 - 349,00 €

L x B x H: 110 x 63 x 60 cm - Sitzhöhe 36 cm - Gewicht 10,7 Kg

Altersgruppe 3-7 Jahre

BikeRunner - 27400649 - 199,50 €

L x B x H: 81 x 45 x 60 cm - Sitzhöhe 34 cm - Gewicht 5,7 Kg

Altersgruppe 3-6 Jahre

Roller - 27400646 - 199,50 €

L x B x H: 101 x 45 x 76 cm - Gewicht 6,3 Kg

Altersgruppe 3-5 Jahre

Firetruck - 27400645 - 399,00 €

L x B x H: 101 x 59 x 61 cm - Sitzhöhe 34 cm - Gewicht 14,8 Kg

Altersgruppe 4-8 Jahre

Zurück zur Inhaltsangabe

Turtle Kinderbus

Turtle Kinderbus für 6 Kinder

28900801 - 1.999,00 €

L x B x H: 175 x 75 x 105 cm

Gewicht 41 Kg

Altersgruppe 6-48 Monate

Zuladung 100 Kg

Turtle Kinderbus für 4 Kinder

28900802 - 1.765,00 €

L x B x H: 155 x 75 x 100 cm

Gewicht 35 Kg

Altersgruppe 6-48 Monate

Zuladung 70 Kg

Turtle Kinderbus de Luxe für 4 Kinder

28900800 - 2.999,00 €

Inkl. Verdeck, Tisch & Gepäckkasten

L x B x H: 155 x 75 x 100 cm

Gewicht 40 Kg

Altersgruppe 6-48 Monate

Zuladung 70 Kg

Zurück zur Inhaltsangabe

Turtle Zubehör

Sonnenschutz für 2 Sitzplätze - 28831324

L x B x H: 72,4 x 58,9 x 48,2 cm **91,50 €**

Für den 4er Turtle (28900802) & 6er Turtle (28900801)

Regenschutz für 6er Turtle - 28819092

243,50 €

Der Wagen muss mindestens mit 2 x Sonnenschutz ausgestattet sein

Regenschutz für 4er Turtle - 28819003

197,00 €

Der Wagen muss mindestens mit 2 x Sonnenschutz ausgestattet sein

Gepäckkasten - 28815624 - 136,50 €

L x B x H: 52 x 35 x 31 cm - Traglast 10 Kg - Gewicht 2,2 Kg

Fassungsvermögen 35 L - für den 4er & 6er Turtle

Babysitz - 28819054 - 104,50 €

L x B x H: 78 x 29 x 30 cm - Gewicht 0,8 Kg

Altersgruppe 0-1 Jahr - Nur für Vordersitze, einstellbar in 2 Positionen

Fußsack für Turtle - 28816000 - 228,00 €

L x B: 90 x 74 cm - Hersteller: Jakobs - Gewicht 1,3 Kg

Altersgruppe Für Kleinkinder bis 3 Jahre - Für 2 Kinder

Abdeckschutz für 6er Turtle - 28819091

163,00 €

Abdeckschutz für 4er Turtle - 28819091

163,00 €

Auch für Turtle Kinderbus de Luxe (28900800)

Zurück zur Inhaltsangabe

E - Turtle Kinderbus mit Motor / Buggy 4 Kids

E - Turtle Kinderbus für 6 Kinder

28901801 - 4.919,00 €

L x B x H: 175 x 75 x 132,5 cm

Gewicht 77,4 Kg

Altersgruppe 6-48 Monate

Zuladung 100 Kg / Gepäckkasten 35 L

E - Turtle Kinderbus für 4 Kinder

28901802 - 4.695,00 €

L x B x H: 155 x 75 x 118 cm

Gewicht 72 Kg

Altersgruppe 6-48 Monate

Zuladung 70 Kg

Buggy 4 Kids ST 4 für 4 Kinder

28900975 - 1.049,00 €

Einfach zu falten, Platzsparend verstaubar

L x B x H: 155 x 75 x 100 cm

Gewicht 22,4 Kg

Altersgruppe 3-36 Monate

Zuladung 72 Kg

Zurück zur Inhaltsangabe

E-Turtle & Buggy Zubehör

Sonnenschutz 2 Teilig - 28819131

75,00 €

Für den 4er E-Turtle (28901802) & den 6er E-Turtle (28901801)

Regenschutz für 6er E-Turtle - 28819089

209,00 €

Regenschutz für 4er E-Turtle - 28819090

190,00 €

Babysitz - 28819054 - 104,50 €

L x B x H: 78 x 29 x 30 cm - Gewicht 0,8 Kg

Altersgruppe 0-1 Jahr - Nur für Vordersitze, einstellbar in 2 Positionen

Fußsack für E-Turtle - 28816001 - 259,50 €

L x B: 90 x 74 cm - Hersteller: Jakobs - Gewicht 1,3 Kg

Altersgruppe Für Kleinkinder bis 3 Jahre - Für 2 Kinder

Regenschutz für Buggy 4 Kids ST 4 2900976 - 82,00 €

Für die Benutzung während der Ausfahrt

L x B x H: 37 x 31 x 5 cm

Zurück zur Inhaltsangabe

VIKING Ersatzteile

Dreirad klein - 28900450 - 268,00 €

L x B x H: 67 x 45 x 51 cm - Sitzhöhe 28 cm - Gewicht 7,4 Kg

Altersgruppe 2-4 Jahre

Direkt zur Onlineseite

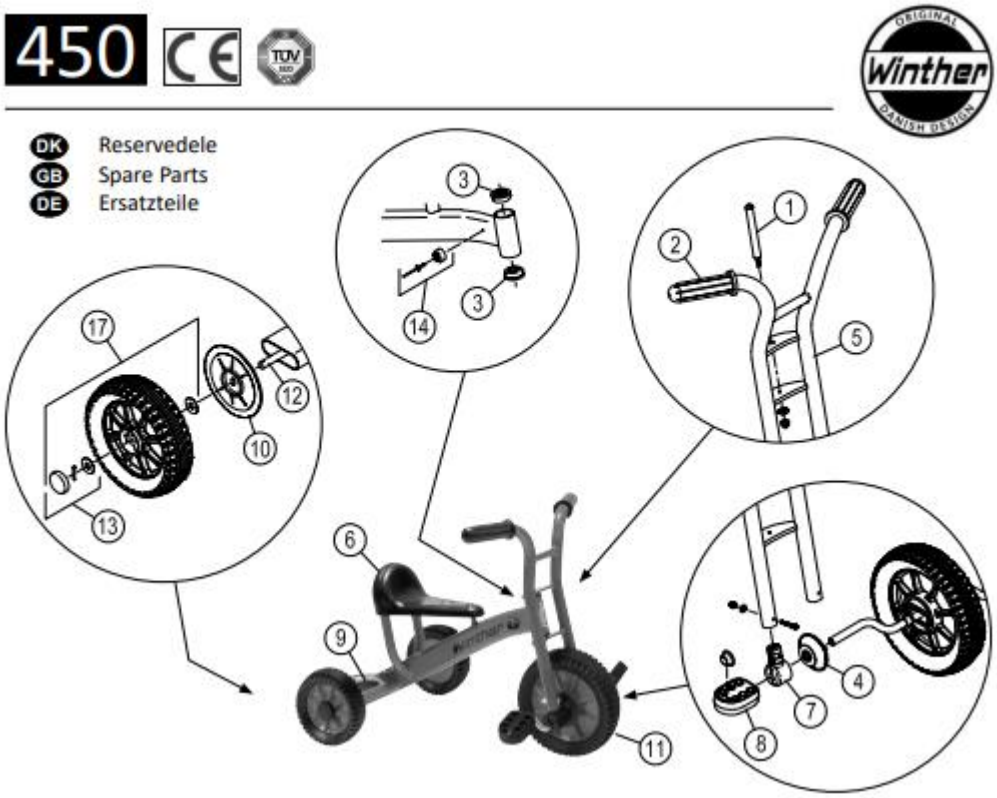

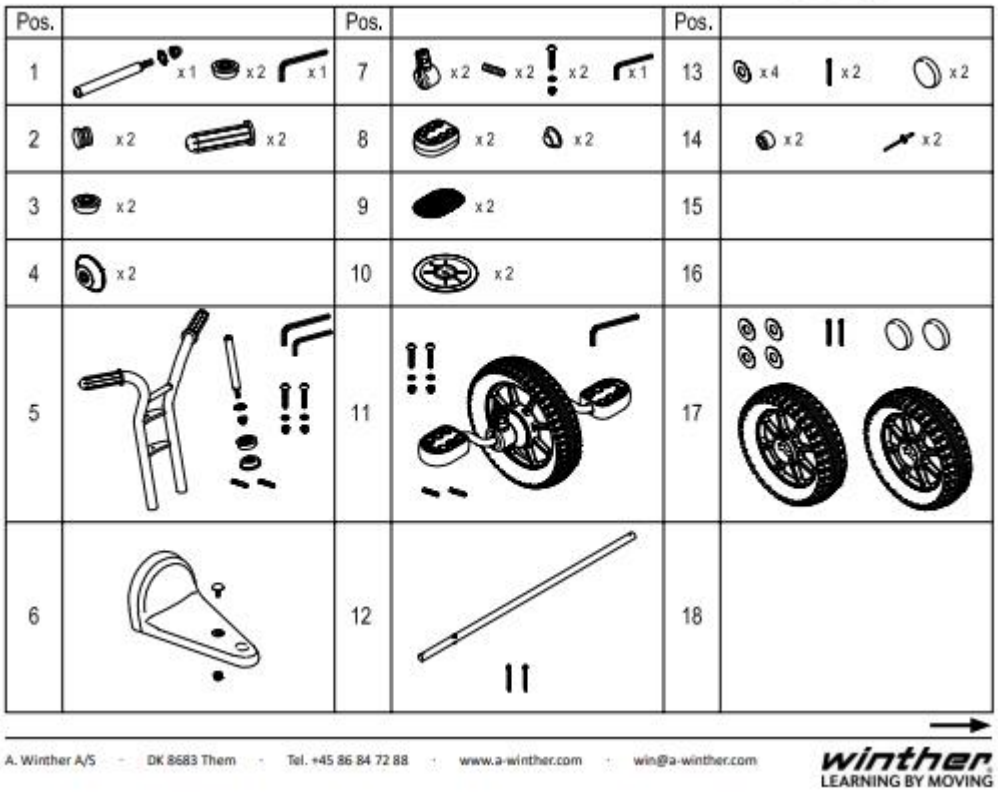

Pos.	Art.Nr.	Preis €
1	288 50501	11,49
2	288 50503	8,99
3	288 50504	4,49
4	288 50598	4,99
5	288 50550	74,99
6	288 50580	19,99
7	288 50506	9,99
8	288 50510	9,99
9	288 50511	6,99
10	288 50518	7,49
11	288 50560	74,99
12	288 50512	17,99
13	288 50520	4,99
14	288 50531	5,49
17	288 50570	39,99

Zurück zur Inhaltsangabe

VIKING Ersatzteile

Dreirad mittel - 28900451 - 309,00 €

L x B x H: 81 x 52 x 62 cm - Sitzhöhe 35 cm - Gewicht 9,6 Kg

Altersgruppe 3-6 Jahre

Direkt zur Onlineseite

451

DK Reservedele
GB Spare Parts
DE Ersatzteile

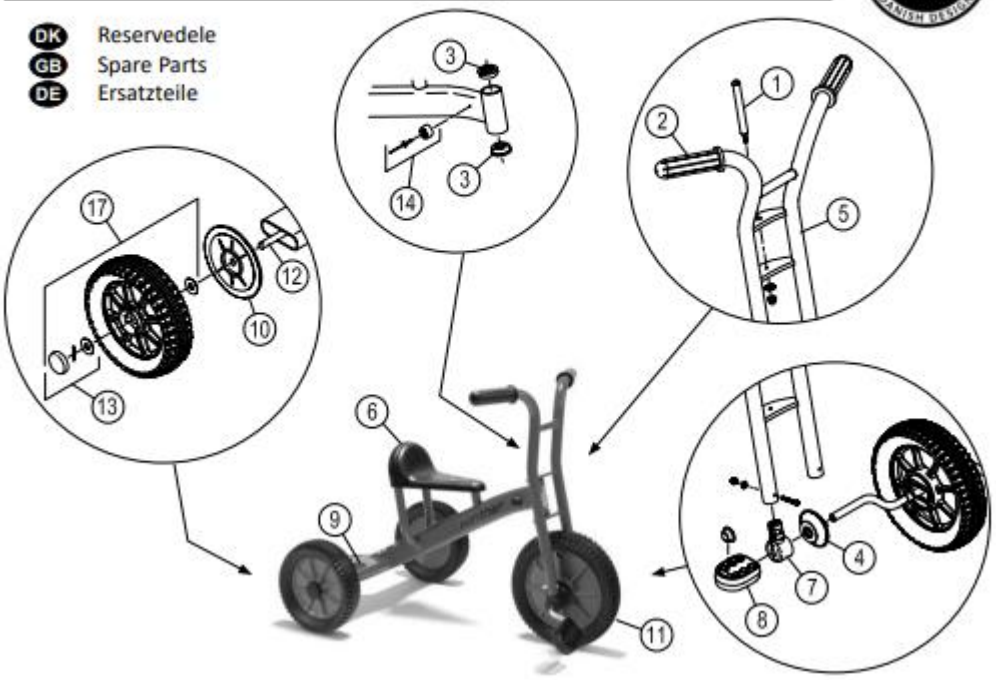

Pos.		Pos.		Pos.	
1	x1 x2 x1	7	x2 x2 x2 x1	13	x4 x2 x2
2	x2 x2	8	x2 x2	14	x2 x2
3	x2	9	x2	15	
4	x2	10	x2	16	
5		11		17	
6		12		18	

A. Winther A/S · DK 8683 Them · Tel. +45 86 84 72 88 · www.a-winther.com · win@a-winther.com

winther LEARNING BY MOVING

Pos.	Art.Nr.	Preis €
1	288 50501	11,49
2	288 50503	8,99
3	288 50504	4,49
4	288 50598	4,99
5	288 50551	79,99
6	288 50580	19,99
7	288 50506	9,99
8	288 50510	9,99
9	288 50511	6,99
10	288 50519	7,49
11	288 50561	84,99
12	288 50513	18,49
13	288 50520	4,99
14	288 50531	5,49
17	288 50571	79,99

Zurück zur Inhaltsangabe

VIKING Ersatzteile

Dreirad groß - 28900452 - 324,00 €

L x B x H: 92 x 57 x 70 cm - Sitzhöhe 43 cm - Gewicht 10,6 Kg

Altersgruppe 4-8 Jahre

Direkt zur Onlineseite

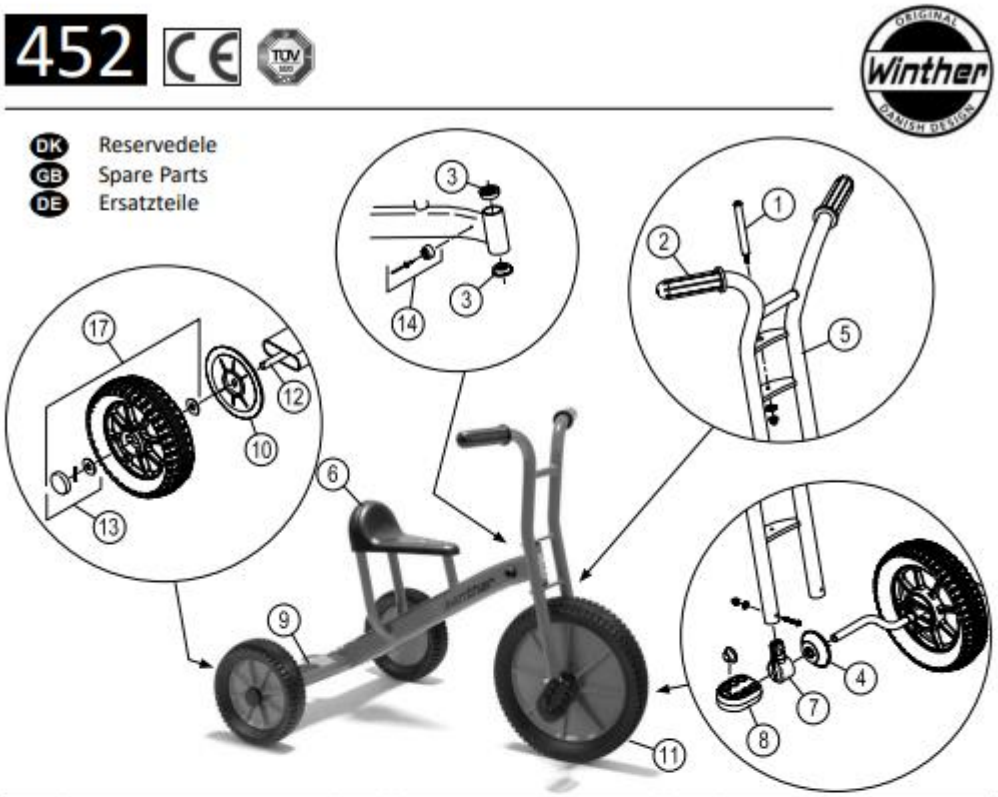

Pos.		Pos.		Pos.	
1	x1 x2 x1	7	x2 x2 x2 x1	13	x4 x2 x2
2	x2 x2	8	x2 x2	14	x2 x2
3	x2	9	x2	15	
4	x2	10	x2	16	
5		11		17	
6		12		18	

A. Winther A/S · DK 8683 Them · Tel. +45 86 84 72 88 · www.a-winther.com · win@a-winther.com

winther LEARNING BY MOVING

Pos.	Art.Nr.	Preis €
1	288 50501	11,49
2	288 50503	8,99
3	288 50504	4,49
4	288 50598	4,99
5	288 50552	79,99
6	288 50580	19,99
7	288 50506	9,99
8	288 50510	9,99
9	288 50511	6,99
10	288 50519	7,49
11	288 50562	95,99
12	288 50514	18,99
13	288 50520	4,99
14	288 50531	5,49
17	288 50571	79,99

Zurück zur Inhaltsangabe

VIKING Ersatzteile

Dreirad Maxi - 28900469 - 404,00 €

L x B x H: 100 x 57 x 75 cm - Sitzhöhe 26 cm - Gewicht 13 Kg

Altersgruppe 5-12 Jahre - verstellbarer Sitz

Direkt zur Onlineseite

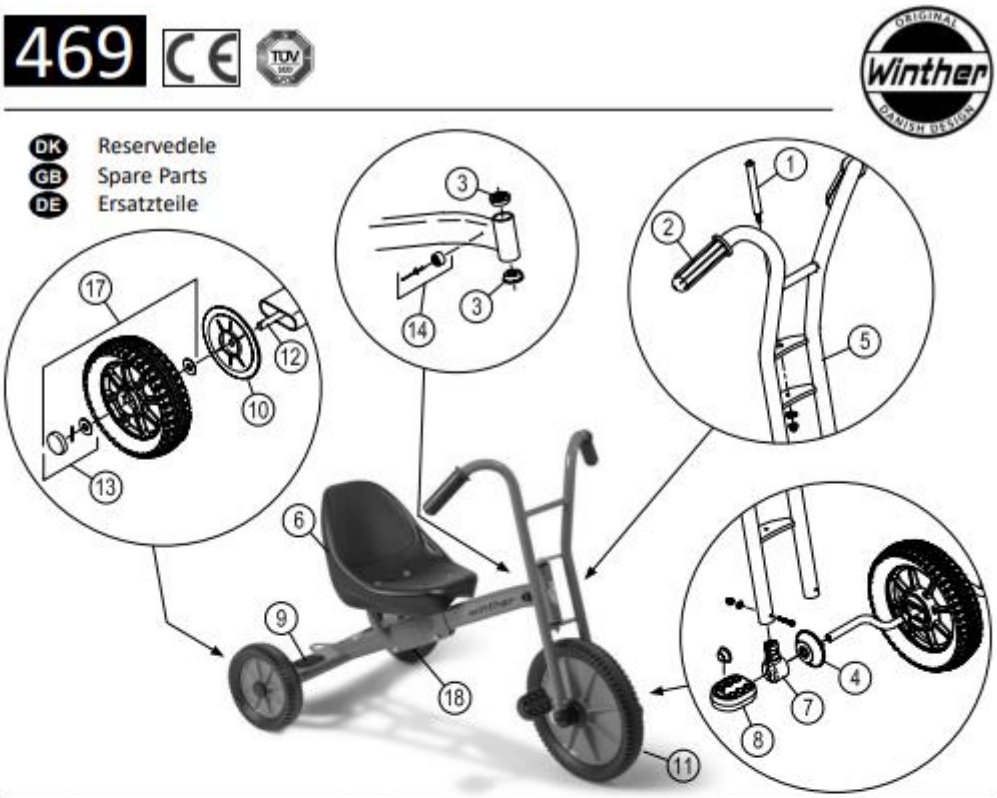

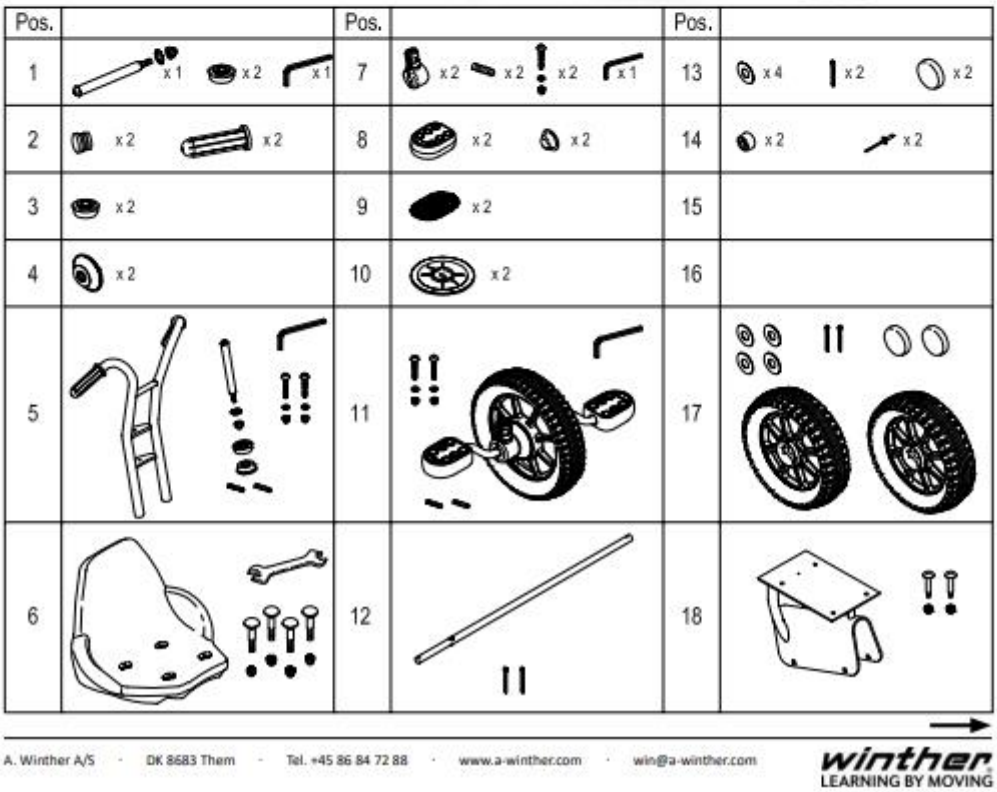

A. Winther A/S · DK 8683 Them · Tel. +45 86 84 72 88 · www.a-winther.com · win@a-winther.com

winther LEARNING BY MOVING

Pos.	Art.Nr.	Preis €
1	288 50502	11,99
2	288 50503	8,99
3	288 50504	4,49
4	288 50598	4,99
5	288 50555	94,99
6	288 50758	57,99
7	288 50506	9,99
8	288 50510	9,99
9	288 50511	6,99
10	288 50519	7,49
11	288 50562	95,99
12	288 50514	18,99
13	288 50520	4,99
14	288 50531	5,49
17	288 50571	79,99
18	288 50596	57,99

Zurück zur Inhaltsangabe

VIKING Ersatzteile

Easy Rider - 28900479 - 324,00 €

L x B x H: 82 x 52 x 61 cm - Sitzhöhe 15 cm - Gewicht 9,2 Kg

Altersgruppe 4-7 Jahre

Direkt zur Onlineseite

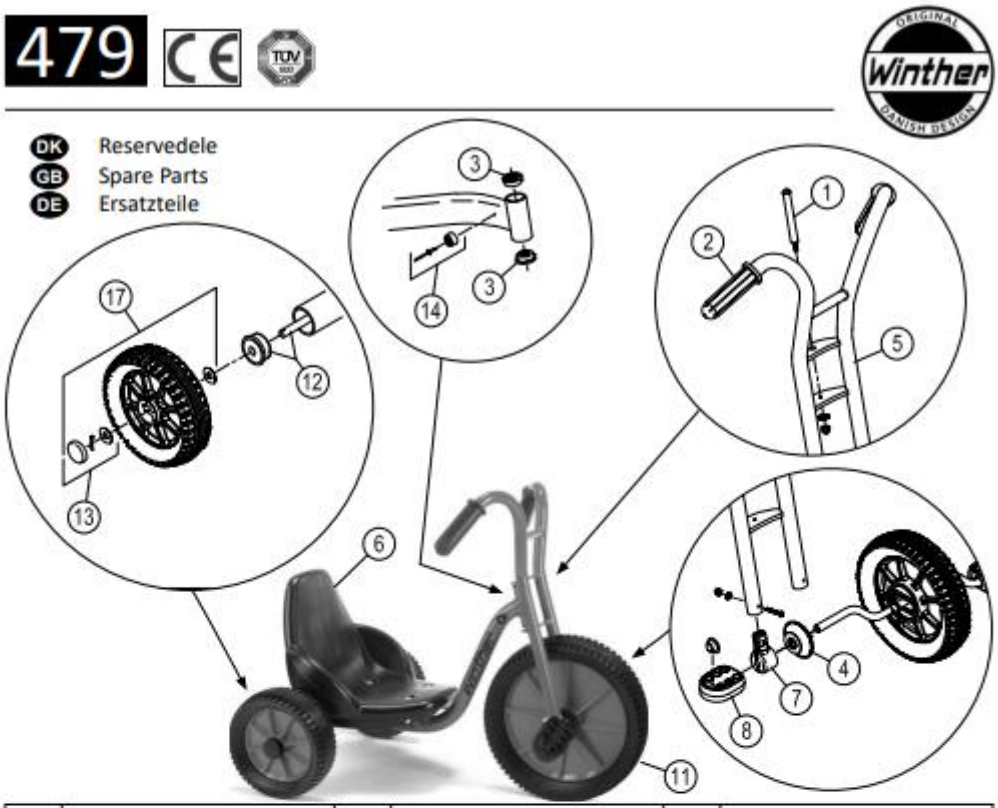

Pos.		Pos.		Pos.	
1	x1 x2 x1	7	x2 x2 x2 x1	13	x4 x2 x2
2	x2 x2	8	x2 x2	14	x2 x2
3	x2	9		15	
4	x2	10		16	
5		11		17	
6		12		18	

A. Winther A/S · DK 8683 Them · Tel. +45 86 84 72 88 · www.a-winther.com · win@a-winther.com

winther LEARNING BY MOVING

Pos.	Art.Nr.	Preis €
1	288 50501	11,49
2	288 50503	8,99
3	288 50504	4,49
4	288 50598	4,99
5	288 50558	85,99
6.1	288 50557	59,99
7	288 50506	9,99
8	288 50510	9,99
9	288 50511	6,99
10	288 50519	7,49
11	288 50562	95,99
12	288 50514	18,99
13	288 50520	4,99
14	288 50531	5,49
17	288 50571	79,99

Zurück zur Inhaltsangabe

VIKING Ersatzteile

SidebySide Taxi - 28900494 - 575,00 €

L x B x H: 79 x 70 x 62 cm - Gewicht 14,4 Kg

Altersgruppe 3-7 Jahre

Direkt zur Onlineseite

Noch keine Ersatzteile hinterlegt….

Sobald Ersatzteillisten von Winther zur Verfügung gestellt werden, können Sie diese auf unserer Homepage unter folgenden LINK einsehen …

Produktkatalog von Winther - Viking SidebySide Taxi

Zurück zur Inhaltsangabe

VIKING Ersatzteile

Taxi - 28900462 - 474,00 €

L x B x H: 96 x 58 x 62 cm - Sitzhöhe 38 cm - Gewicht 13,2 Kg

Altersgruppe 4-7 Jahre

Direkt zur Onlineseite

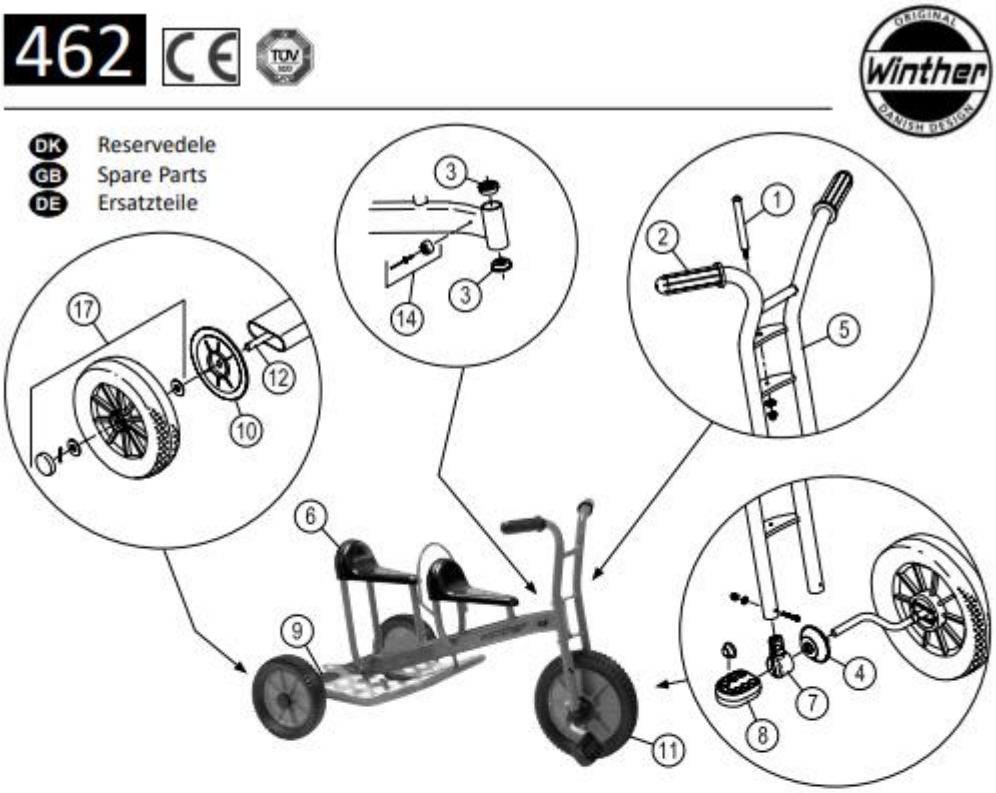

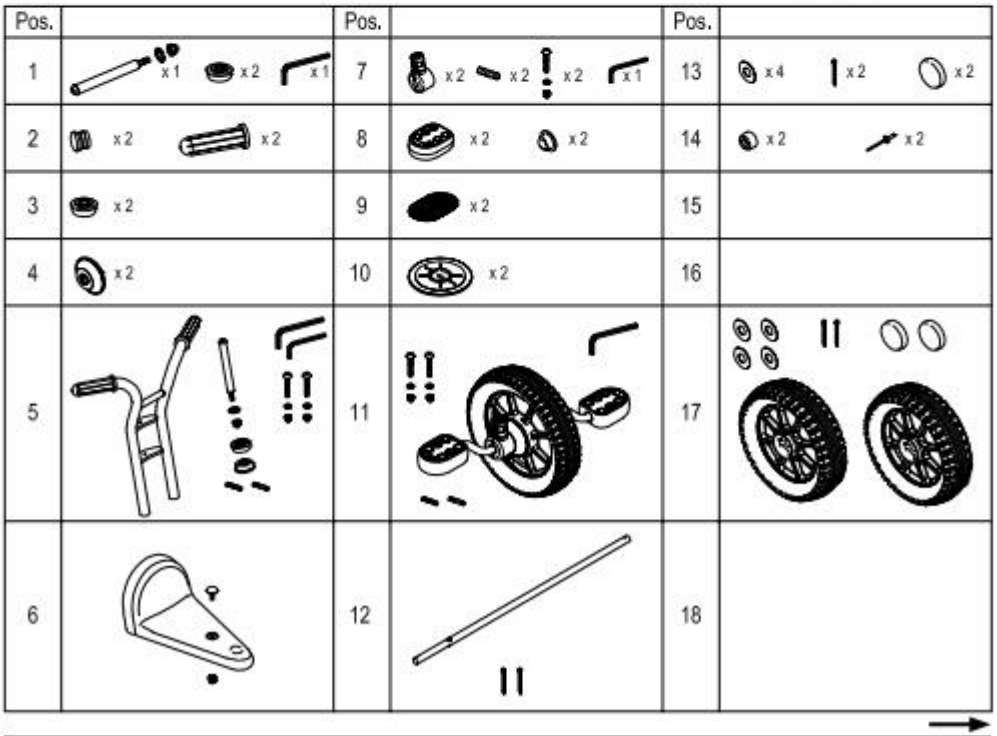

A. Winther A/S · DK 8683 Them · Tel. +45 86 84 72 88 · www.a-winther.com · win@a-winther.com

winther LEARNING BY MOVING

Pos.	Art.Nr.	Preis €
1	288 50501	11,49
2	288 50503	8,99
3	288 50504	4,49
4	288 50598	4,99
5	288 50551	79,99
6	288 50580	19,99
7	288 50506	9,99
8	288 50510	9,99
9	288 50511	6,99
10	288 50519	7,49
11	288 50561	84,99
12	288 50514	18,99
13	288 50520	4,99
14	288 50531	5,49
17	288 50571	79,99

Zurück zur Inhaltsangabe

VIKING Ersatzteile

Doppeltaxi - 28900468 - 575,00 €

L x B x H: 104 x 68 x 63 cm - Sitzhöhe 38 cm - Gewicht 17,6 Kg

Altersgruppe 4-7 Jahre

Direkt zur Onlineseite

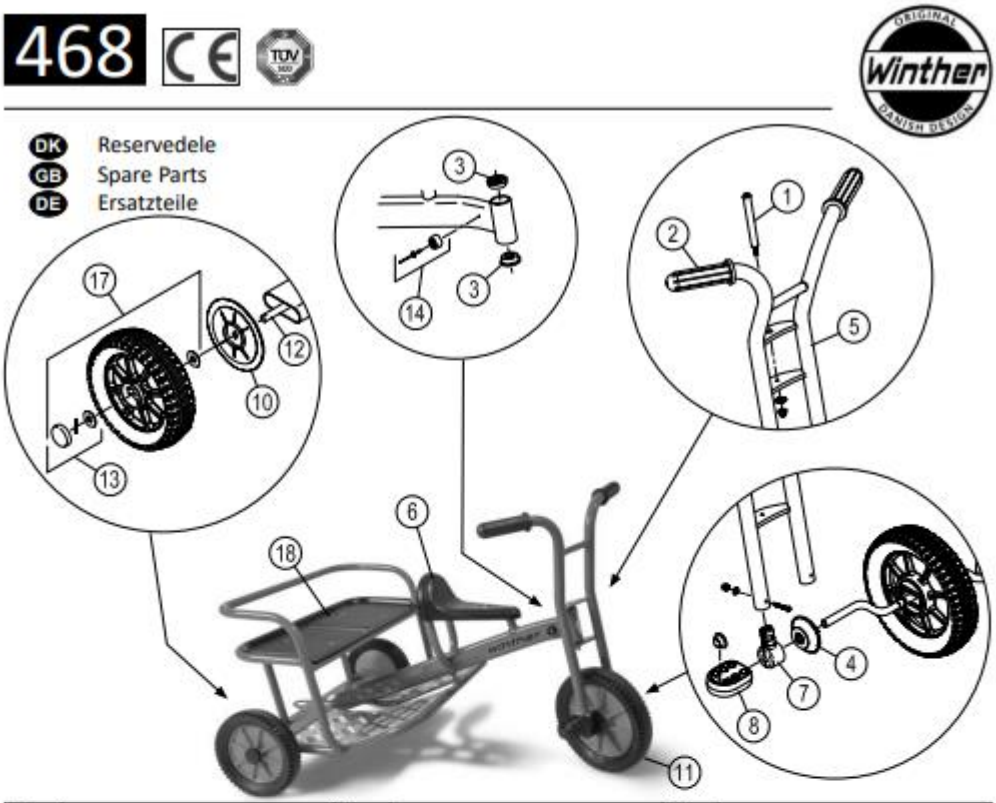

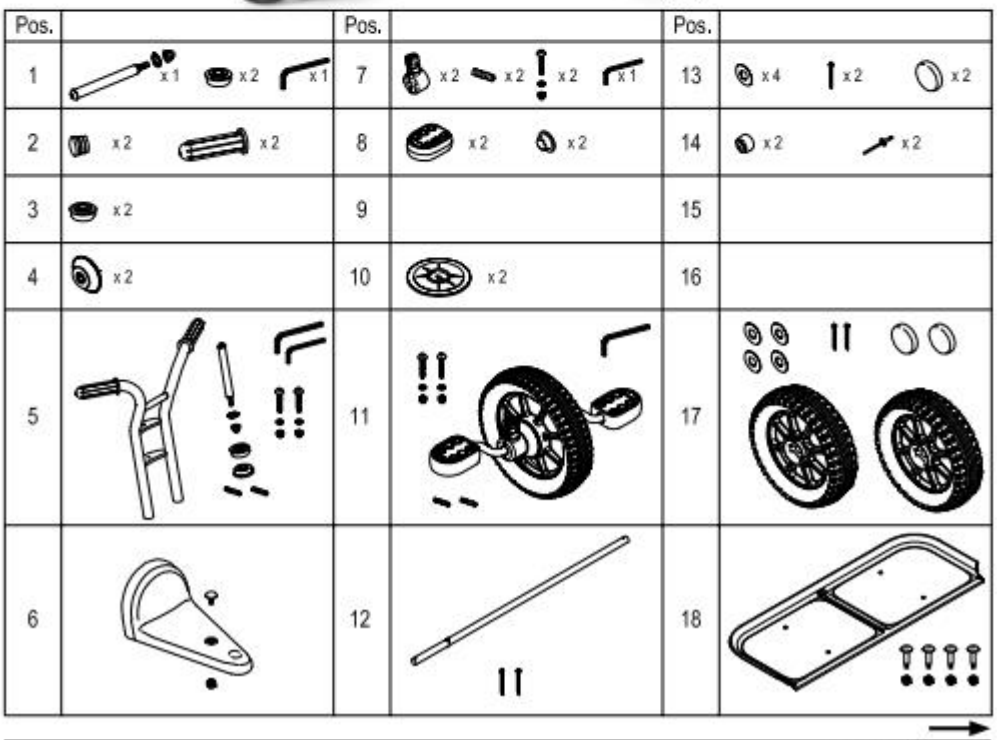

A. Winther A/S · DK 8683 Them · Tel. +45 86 84 72 88 · www.a-winther.com · win@a-winther.com

Pos.	Art.Nr.	Preis €
1	288 50501	11,49
2	288 50503	8,99
3	288 50504	4,49
4	288 50598	4,99
5	288 50656	79,99
6	288 50580	19,99
7	288 50506	9,99
8	288 50510	9,99
10	288 50519	7,49
11	288 50561	84,99
12	288 50516	19,99
13	288 50520	4,99
14	288 50531	5,49
17	288 50571	79,99
18	288 50521	49,99
18 V2.3	288 50539	29,49

Zurück zur Inhaltsangabe

VIKING Ersatzteile

VIKING Truck - 28900493 - 479,00 €

L x B x H: 103 x 52 x 62,5 cm - Sitzhöhe 37 cm - Gewicht 14 Kg

Altersgruppe 4-7 Jahre

Direkt zur Onlineseite

493

DK Reservedele
GB Spare Parts
DE Ersatzteile

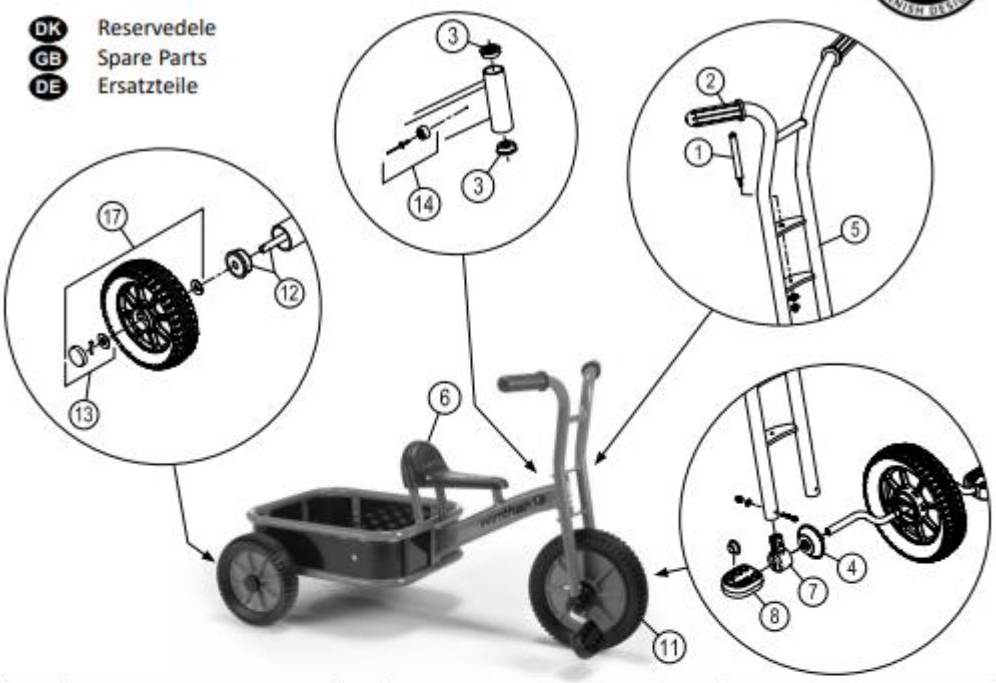

Pos.		Pos.		Pos.	
1	x1 x2 x1	7	x2 x2 x2 x2 x1	13	x4 x2 x2
2	x2 x2	8	x2 x2	14	x2 x2
3	x2	9		15	
4	x2	10		16	
5		11		17	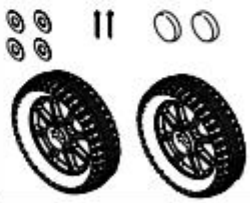
6		12	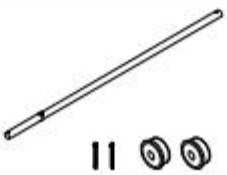	18	

A. Winther A/S · DK 8683 Them · Tel. +45 86 84 72 88 · www.a-winther.com · win@a-winther.com

winther LEARNING BY MOVING

Pos.	Art.Nr.	Preis €
1	288 50501	11,49
2	288 50503	8,99
3	288 50504	4,49
4	288 50598	4,99
5	288 50551	79,99
6	288 50580	19,99
7	288 50506	9,99
8	288 50510	9,99
11	288 50561	84,99
12	288 50527	20,99
13	288 50520	4,99
14	288 50531	5,49
17	288 50571	79,99

Zurück zur Inhaltsangabe

VIKING Ersatzteile

Ben Hur Dreirad - 28900465 - 449,00 €

L x B x H: 100 x 58 x 62 cm - Sitzhöhe 38 cm - Gewicht 14 Kg

Altersgruppe 4-7 Jahre

Direkt zur Onlineseite

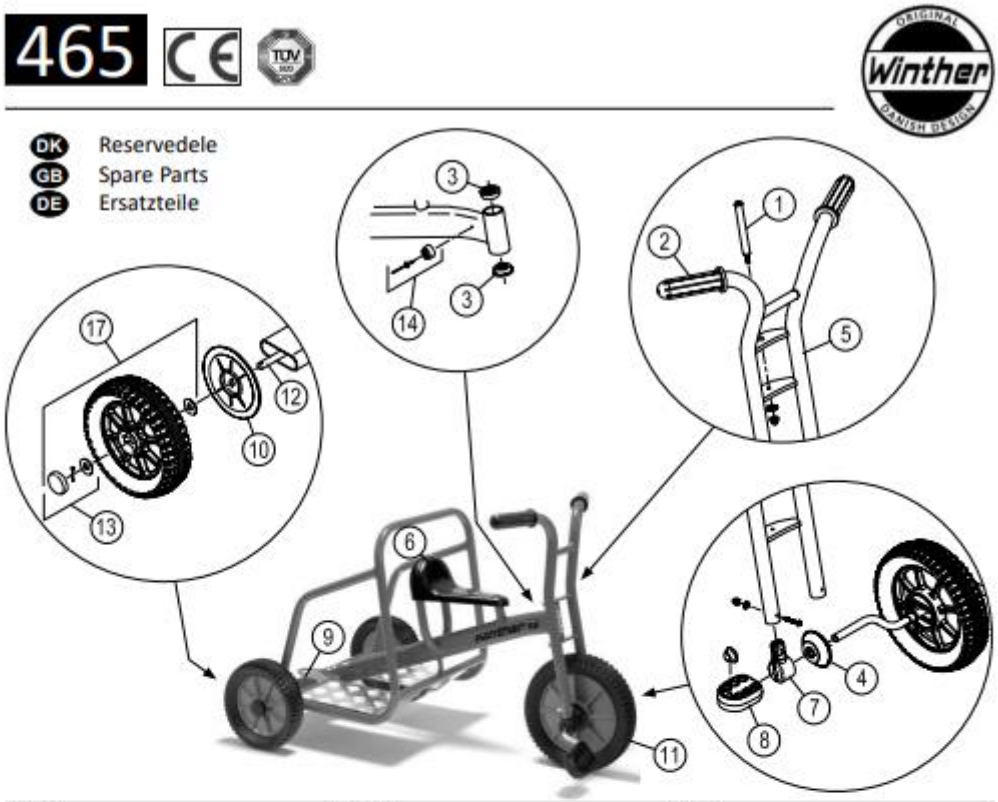

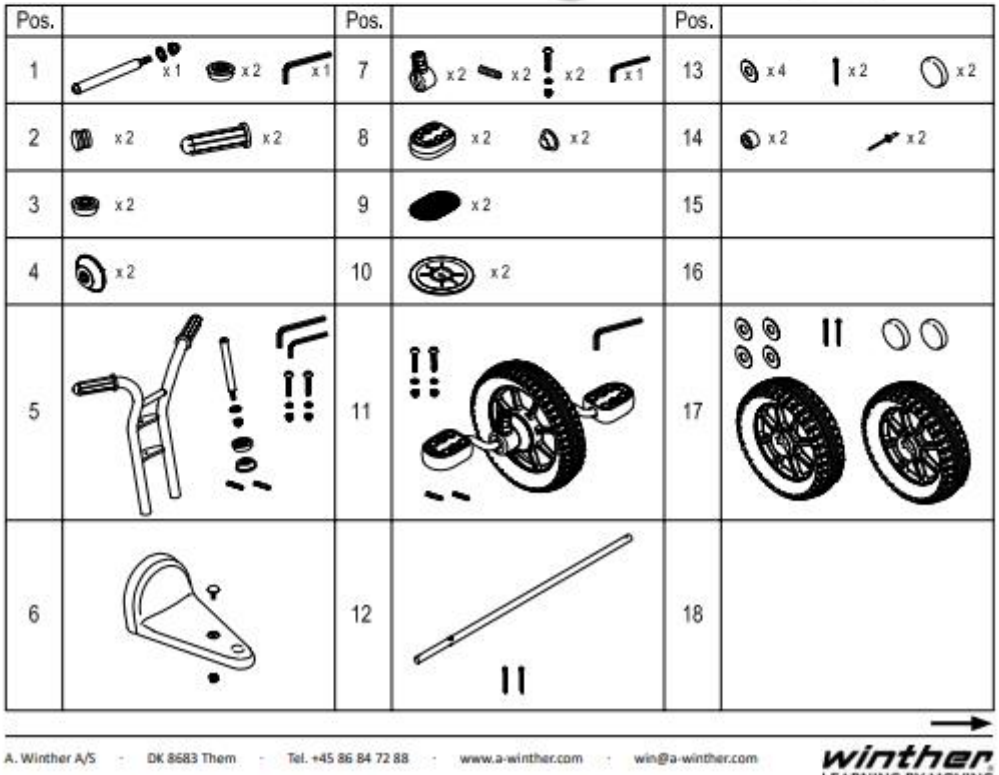

A. Winther A/S · DK 8683 Them · Tel. +45 86 84 72 88 · www.a-winther.com · win@a-winther.com

Pos.	Art.Nr.	Preis €
1	288 50501	11,49
2	288 50503	8,99
3	288 50504	4,49
4	288 50598	4,99
5	288 50551	79,99
6	288 50580	19,99
7	288 50506	9,99
8	288 50510	9,99
9	288 50511	6,99
10	288 50519	7,49
11	288 50561	84,99
12	288 50514	18,99
13	288 50520	4,99
14	288 50531	5,49
17	288 50571	79,99

Zurück zur Inhaltsangabe

VIKING Ersatzteile

Ben Hur Anhänger - 28900466 - 309,50 €

L x B x H: 86 x 58 x 50 cm - Gewicht 8,2 Kg

Altersgruppe 4-7 Jahre

Direkt zur Onlineseite

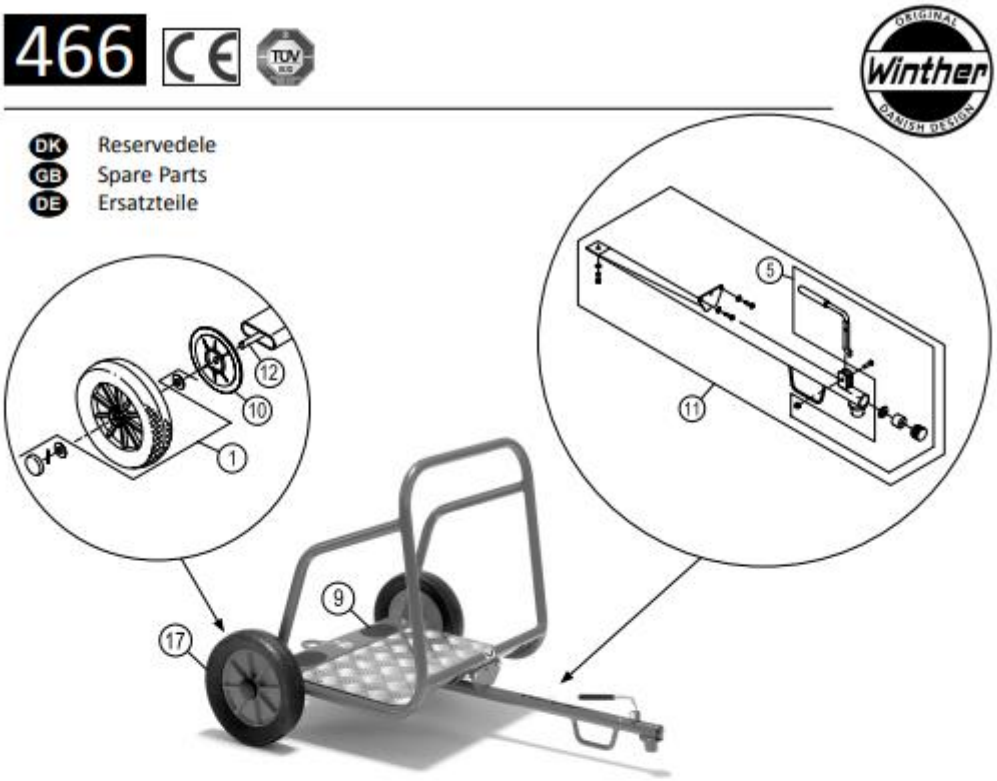

Pos.		Pos.		Pos.	
1	x4 x2 x2	7		13	
2		8		14	
3		9	x2	15	
4		10	x2	16	
5		11		17	
6		12		18	

A. Winther A/S · DK 8683 Them · Tel. +45 86 84 72 88 · www.a-winther.com · win@a-winther.com

winther LEARNING BY MOVING

Pos.	Art.Nr.	Preis €
1	288 50520	4,99
5	288 50590	34,99
9	288 50511	6,99
10	288 50519	7,49
11	288 50561	74,99
12	288 50514	18,99
17	288 50571	79,99

Zurück zur Inhaltsangabe

VIKING Ersatzteile

Kangaroo - 28900496 - 569,00 €

L x B x H: 105 x 58 x 68,5 cm - Sitzhöhe 52 cm - Gewicht 15 Kg

Altersgruppe 4-7 Jahre

Direkt zur Onlineseite

496

DK Reservedele
GB Spare Parts
DE Ersatzteile

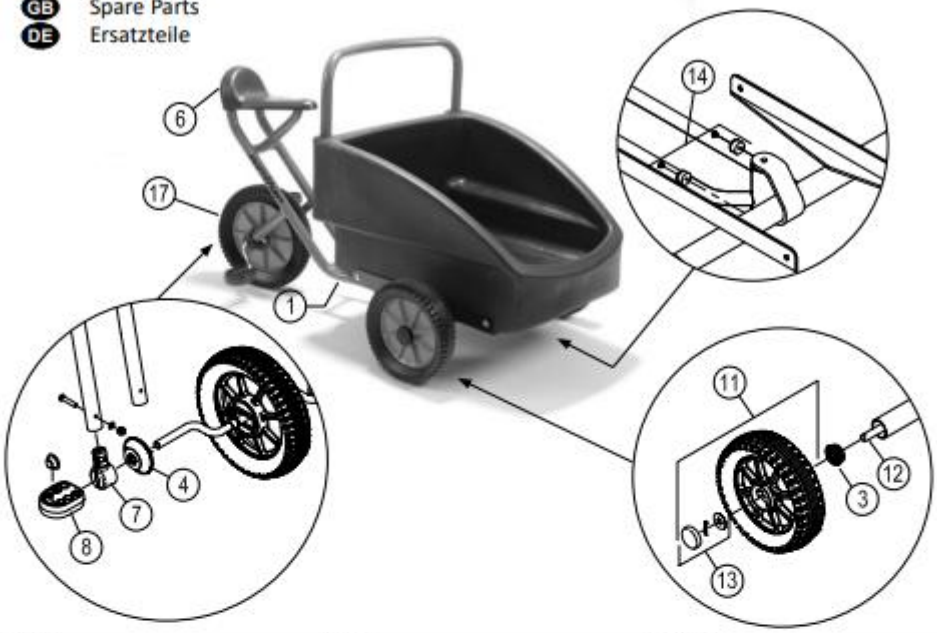

Pos.		Pos.		Pos.	
1	x1 x2 x1	7	x2 x2 x2 x2 x1	13	x4 x2 x2
2		8	x2 x2	14	x2 x2
3	x2	9		15	
4	x2	10		16	
5		11		17	
6		12		18	

A. Winther A/S · DK 8683 Them · Tel. +45 86 84 72 88 · www.a-winther.com · win@a-winther.com

winther LEARNING BY MOVING

Pos.	Art.Nr.	Preis €
1	288 50501	11,49
3	288 50504	4,49
4	288 50505	5,99
4 V2.1	288 50598	4,99
6	288 50580	19,99
7	288 50509	11,99
8	288 50510	9,99
11	288 50571	6,99
12	288 50660	19,99
13	288 50520	4,99
14	288 50531	5,49
17	288 50572	84,99

Zurück zur Inhaltsangabe

VIKING Ersatzteile

Sulky - 28900463 - 472,00 €

L x B x H: 130 x 55 x 54 cm - Sitzhöhe 38 cm - Gewicht 12,2 Kg

Altersgruppe 4-12 Jahre

Direkt zur Onlineseite

463 CE TÜV

Winther ORIGINAL DANISH DESIGN

DK Reservedele
GB Spare Parts
DE Ersatzteile

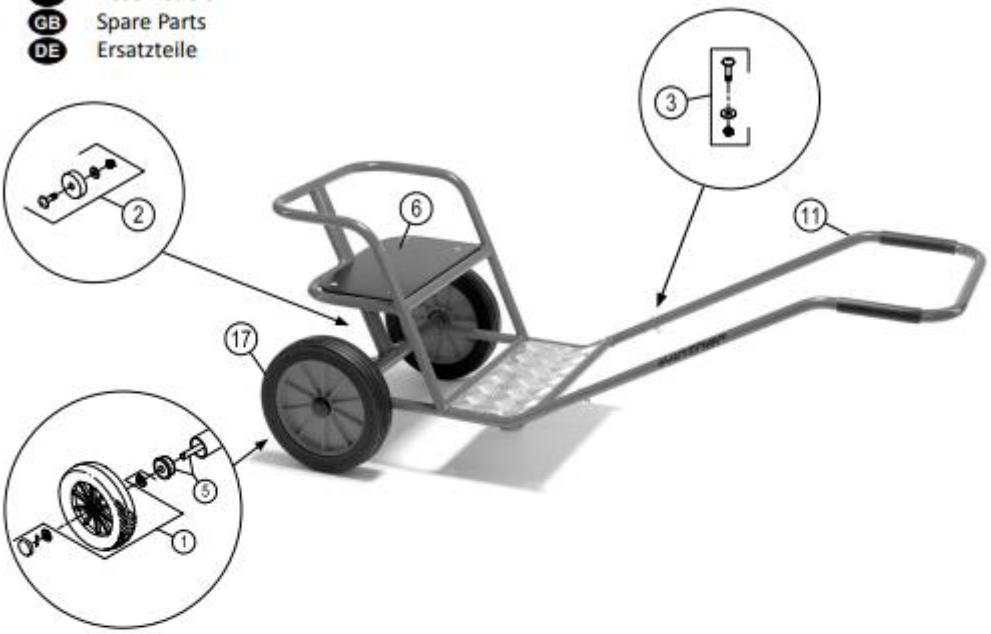

Pos.		Pos.		Pos.	
1	x4 x2 x2	7		13	
2	x1 x1 x1 x1	8		14	
3	x2 x2 x2	9		15	
4		10		16	
5	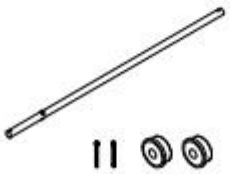	11		17	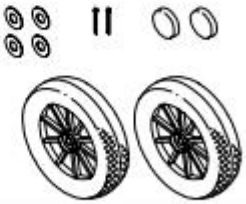
6		12		18	

A. Winther A/S · DK 8683 Them · Tel. +45 86 84 72 88 · www.a-winther.com · win@a-winther.com

winther LEARNING BY MOVING

Pos.	Art.Nr.	Preis €
1	288 50520	4,99
2	288 50534	15,99
3	288 50537	8,99
5	288 50533	19,99
6	288 50535	59,99
11	288 50741	55,99
17	288 50577	99,99

Zurück zur Inhaltsangabe

VIKING Ersatzteile

VIKING FunCart - 28900498 - 456,00 €

L x B x H: 67 x 53 x 47,5 cm - Sitzhöhe 21 cm - Gewicht 9,2 Kg

Altersgruppe 4-7 Jahre

Direkt zur Onlineseite

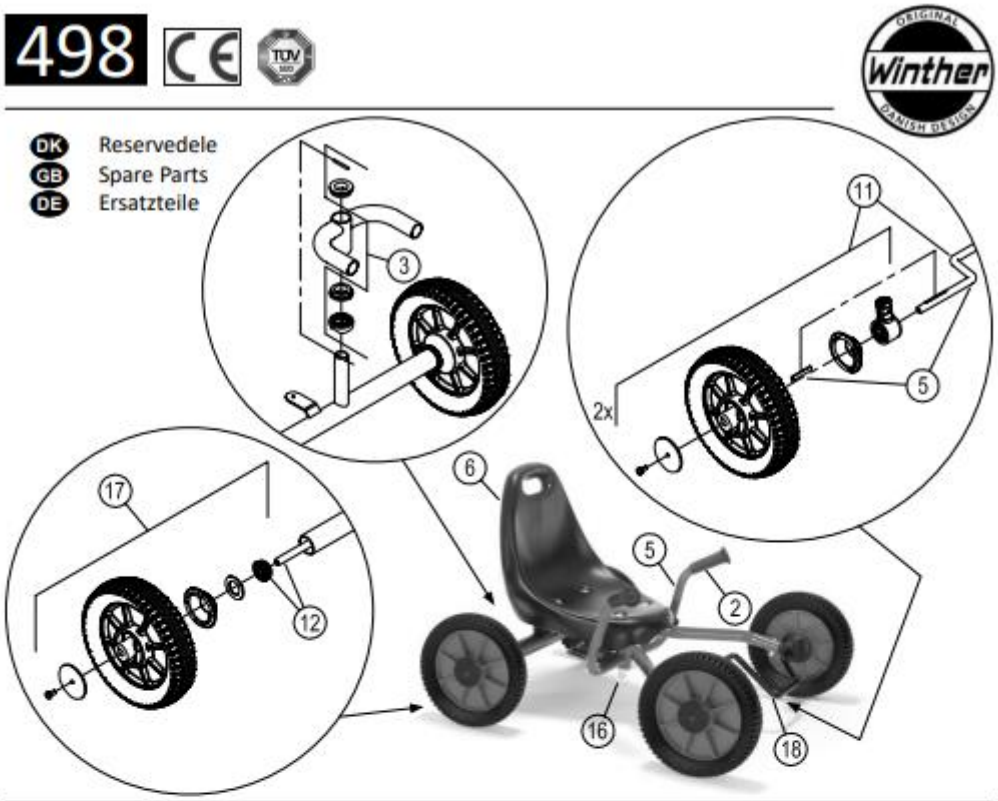

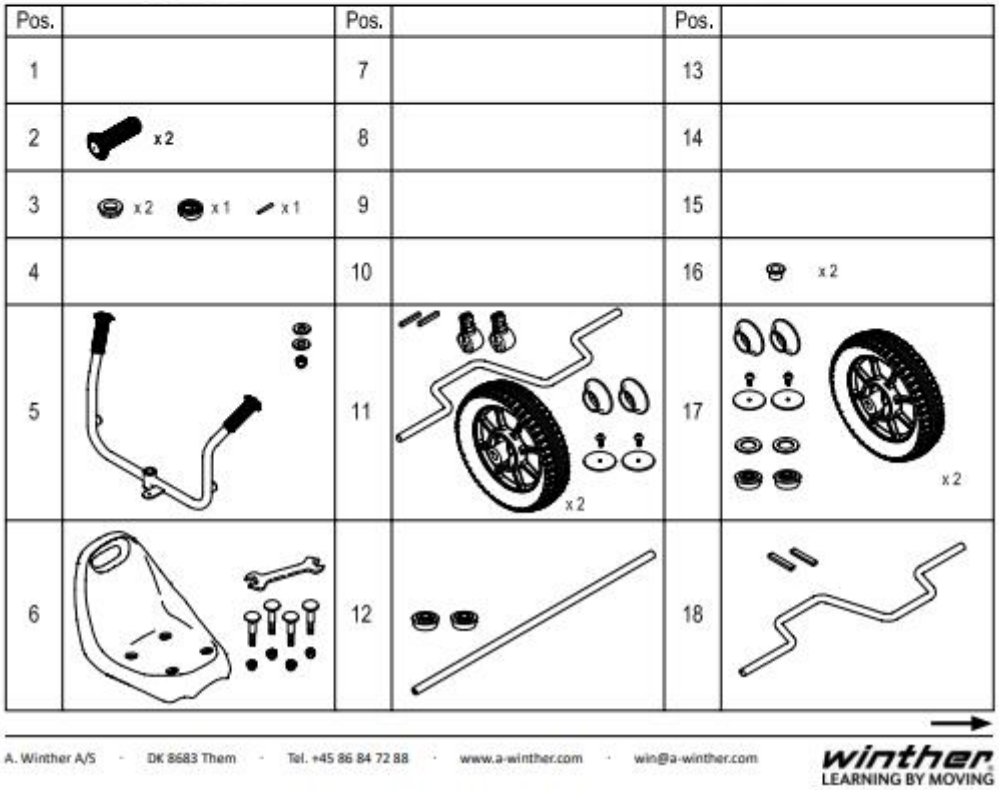

A. Winther A/S · DK 8683 Them · Tel. +45 86 84 72 88 · www.a-winther.com · win@a-winther.com

winther LEARNING BY MOVING

Pos.	Art.Nr.	Preis €
2	288 50001	8,49
3	288 50662	6,99
5	288 50667	73,99
6	288 50664	57,99
11	288 50665	104,99
12	288 50670	39,99
12 V2.0	288 50668	42,90
12 V2.1	288 50668	42,90
16	288 50661	11,49
17	288 50669	80,00
17 V2.0	288 50666	76,99
17 V2.1	288 50666	76,99
18	288 50663	43,99

Zurück zur Inhaltsangabe

VIKING Ersatzteile

VIKING Holländer - 28900497 - 559,00 €

L x B x H: 91x 62 x 59 cm - Sitzhöhe 29 cm - Gewicht 14,4 Kg

Altersgruppe 5-8 Jahre

Direkt zur Onlineseite

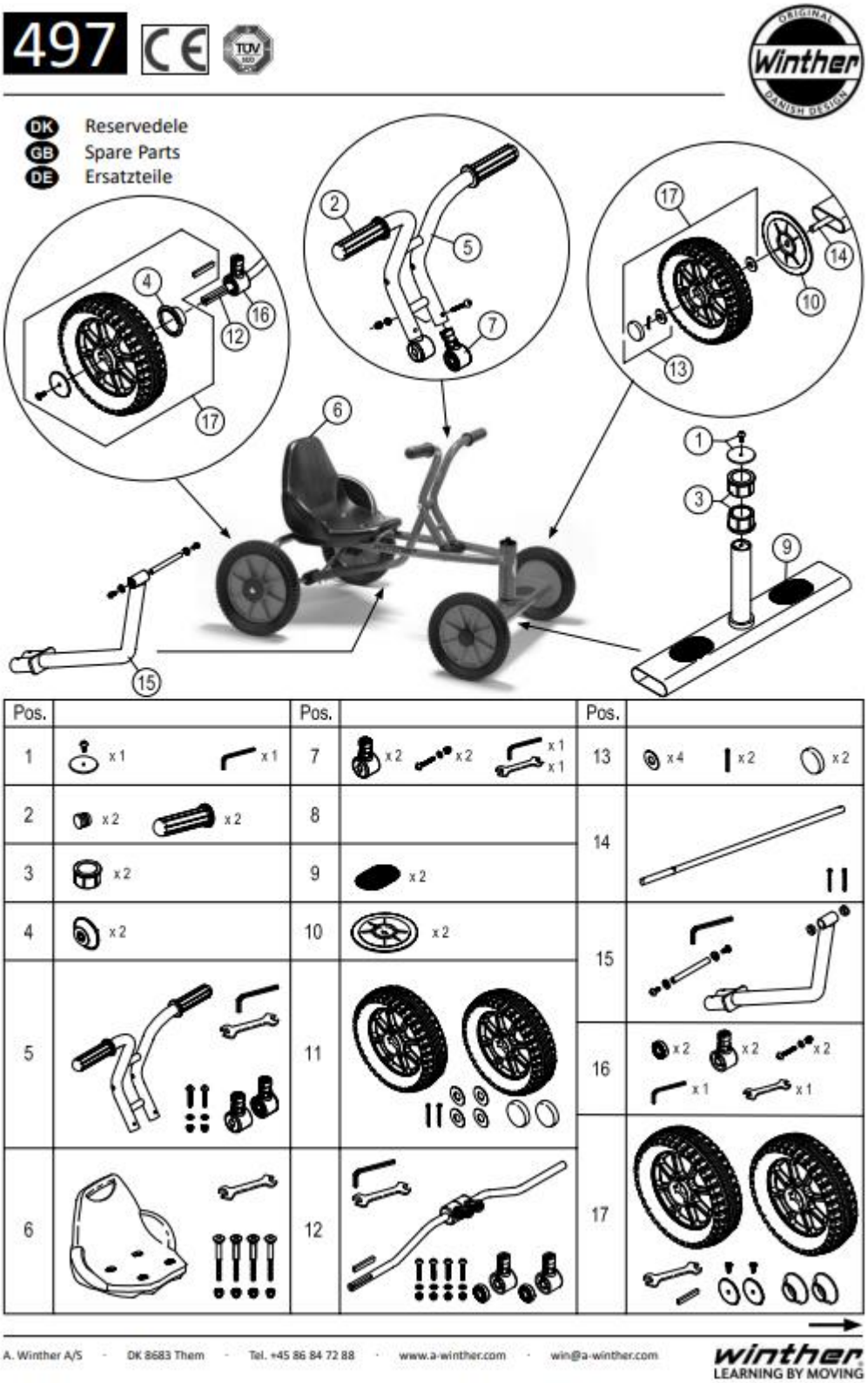

Pos.	Art.Nr.	Preis €
1	288 50650	5,99
2	288 50503	8,99
3	288 50822	14,99
4	288 50598	4,99
5	288 50651	79,99
6	288 50597	54,99
7	288 50906	9,99
9	288 50511	6,99
10	288 50519	7,49
11	288 50571	79,99
12	288 50652	75,99
13	288 50520	4,99
14	288 50514	18,99
15	288 50655	64,99
16	288 50654	18,99
17	288 50653	89,99

Zurück zur Inhaltsangabe

VIKING Ersatzteile

Swingcart klein - 28900464 - 349,50 €

L x B x H: 93 x 74 x 29 cm - Sitzhöhe 13 cm - Gewicht 10 Kg

Altersgruppe 3-8 Jahre

Direkt zur Onlineseite

464

DK Reservedele
GB Spare Parts
DE Ersatzteile

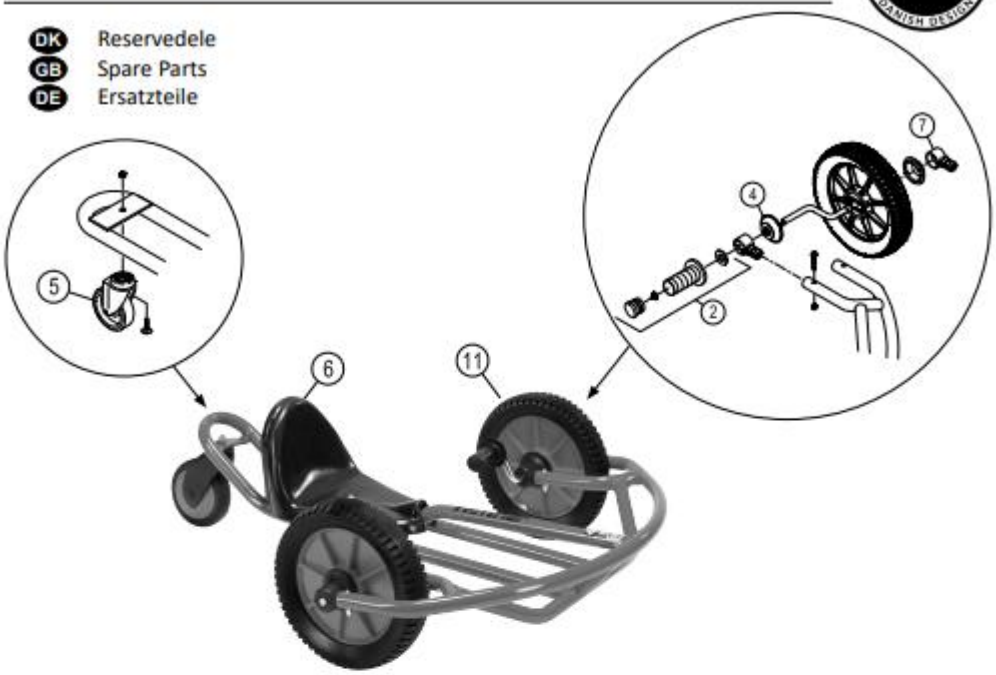

Pos.		Pos.		Pos.	
1		7	x2 x2 x2 x1	13	
2	x2 x2 x2 x2	8		14	
3		9		15	
4	x2	10		16	
5		11		17	
6		12		18	

A. Winther A/S · DK 8683 Them · Tel. +45 86 84 72 88 · www.a-winther.com · win@a-winther.com

winther LEARNING BY MOVING

Pos.	Art.Nr.	Preis €
2	288 50522	9,99
4	288 50598	4,99
5	288 50589	39,99
6	288 50581	39,99
7	288 50509	11,99
11	288 50564	84,99

Zurück zur Inhaltsangabe

VIKING Ersatzteile

Swingcart groß - 28900470 - 356,00 €

L x B x H: 112 x 75 x 28 cm - Sitzhöhe 13 cm - Gewicht 12,8 Kg

Altersgruppe 6-12 Jahre

Direkt zur Onlineseite

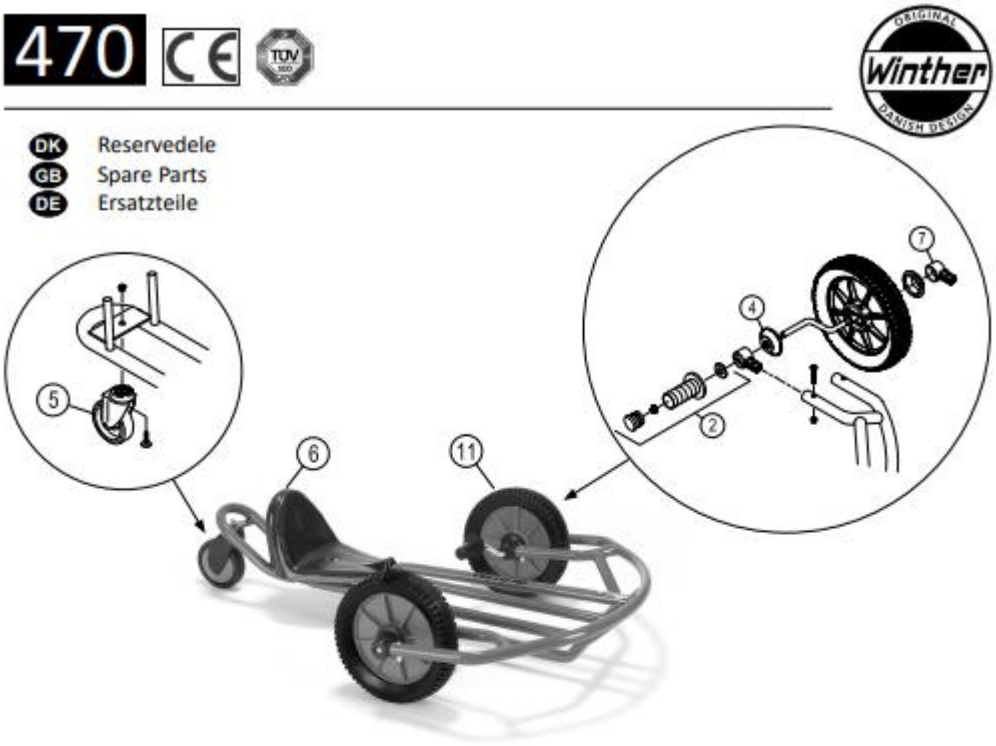

Pos.		Pos.		Pos.	
1		7	x2 x2 x2 x2 x1	13	
2	x2 x2 x2 x2	8		14	
3		9		15	
4	x2	10		16	
5		11		17	
6		12		18	

A. Winther A/S · DK 8683 Them · Tel. +45 86 84 72 88 · www.a-winther.com · win@a-winther.com

winther LEARNING BY MOVING

Pos.	Art.Nr.	Preis €
2	288 50522	9,99
4	288 50598	4,99
5	288 50575	28,99
5 V3.0	288 50589	39,99
5 V3.1	288 50589	39,99
6	288 50581	39,99
7	288 50509	11,99
11	288 50564	84,99

Zurück zur Inhaltsangabe

VIKING Ersatzteile

Lernfahrrad - 28900474 - 280,00 €

L x B x H: 80 x 45 x 70 cm - Sitzhöhe 35 cm - Gewicht 7,8 Kg

Altersgruppe 3-5 Jahre

Direkt zur Onlineseite

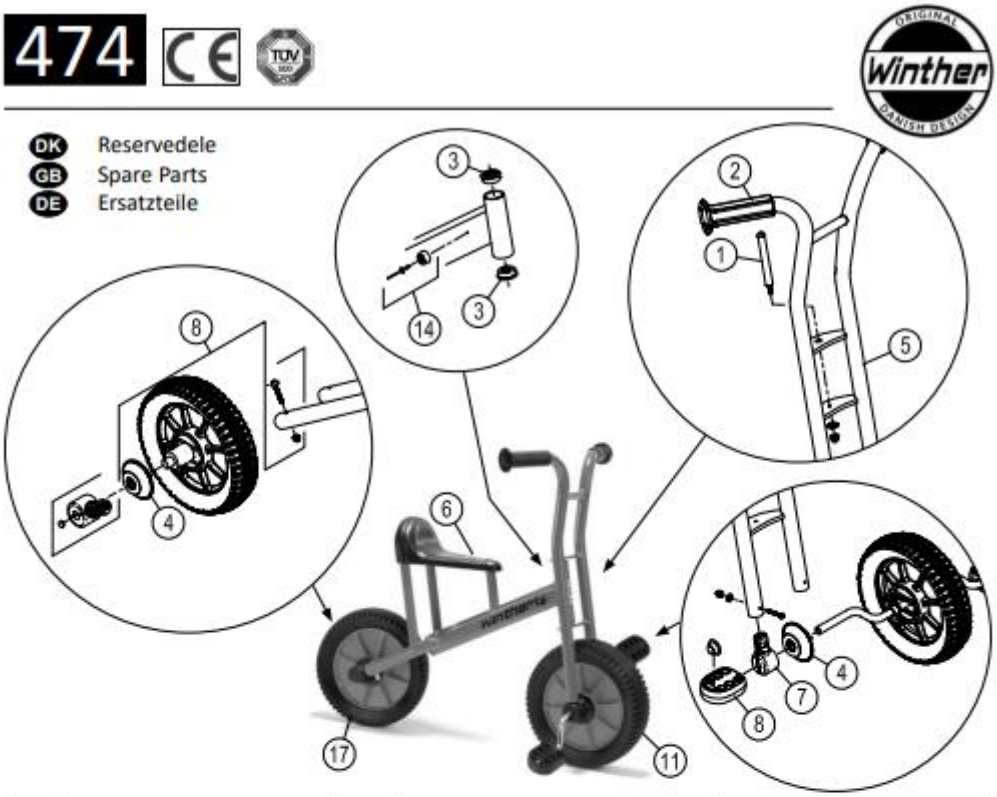

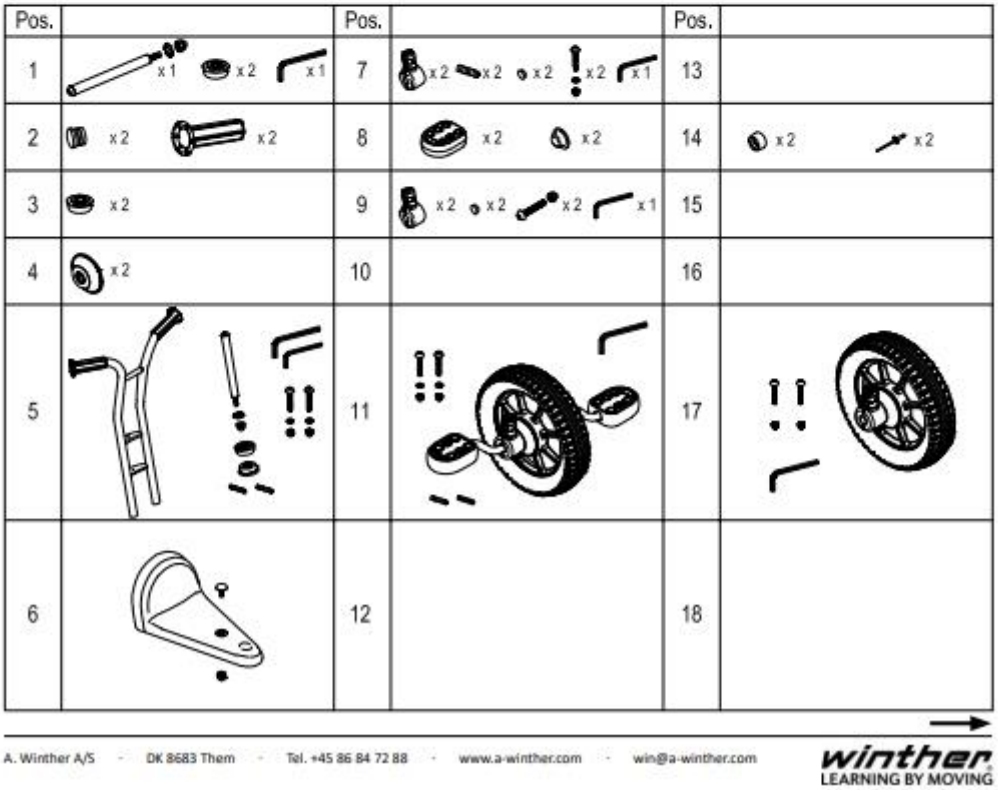

Pos.	Art.Nr.	Preis €
1	288 50502	11,99
2	288 50538	5,49
3	288 50504	4,49
4	288 50505	5,99
4 V2.1	288 50505	5,99
4 V2.2	288 50598	4,99
5	288 50549	84,99
6	288 50580	19,99
7	288 50506	9,99
8	288 50510	9,99
9	288 50507	9,99
11	288 50561	84,99
14	288 50531	5,49
17	288 50574	69,99

Zurück zur Inhaltsangabe

VIKING Ersatzteile

Lernfahrrad groß - 28900491 - 299,00 €

L x B x H: 97 x 47 x 80 cm - Sitzhöhe 42 cm - Gewicht 9,2 Kg

Altersgruppe 4-7 Jahre

Direkt zur Onlineseite

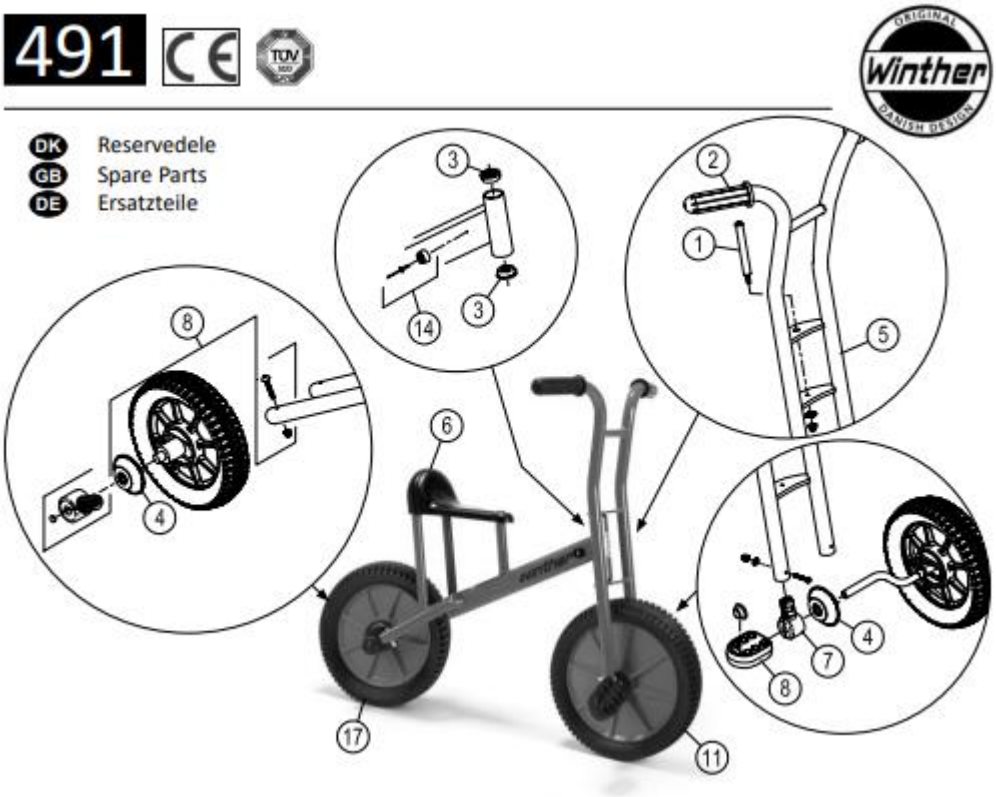

Pos.		Pos.		Pos.	
1	x1 x2 x1	7	x2 x2 x2 x2 x1	13	
2	x2 x2	8	x2 x2	14	x2 x2
3	x2	9	x2 x2 x2 x1	15	
4	x2	10		16	
5		11		17	
6		12		18	

A. Winther A/S · DK 8683 Them · Tel. +45 86 84 72 88 · www.a-winther.com · win@a-winther.com

winther LEARNING BY MOV

Pos.	Art.Nr.	Preis €
1	288 50502	11,99
2	288 50538	5,49
3	288 50504	4,49
4	288 50505	5,99
4 V2.1	288 50598	4,99
5	288 50579	85,99
6	288 50580	19,99
7	288 50506	9,99
8	288 50510	9,99
9	288 50507	9,99
11	288 50562	95,99
14	288 50531	5,49
17	288 50568	89,99

Zurück zur Inhaltsangabe

VIKING Ersatzteile

BikeRunner small - 28900490 - 269,00 €

L x B x H: 70 x 44,5 x 52 cm - Sitzhöhe 35 cm - Gewicht 5,8 Kg

Altersgruppe 3-5 Jahre

Direkt zur Onlineseite

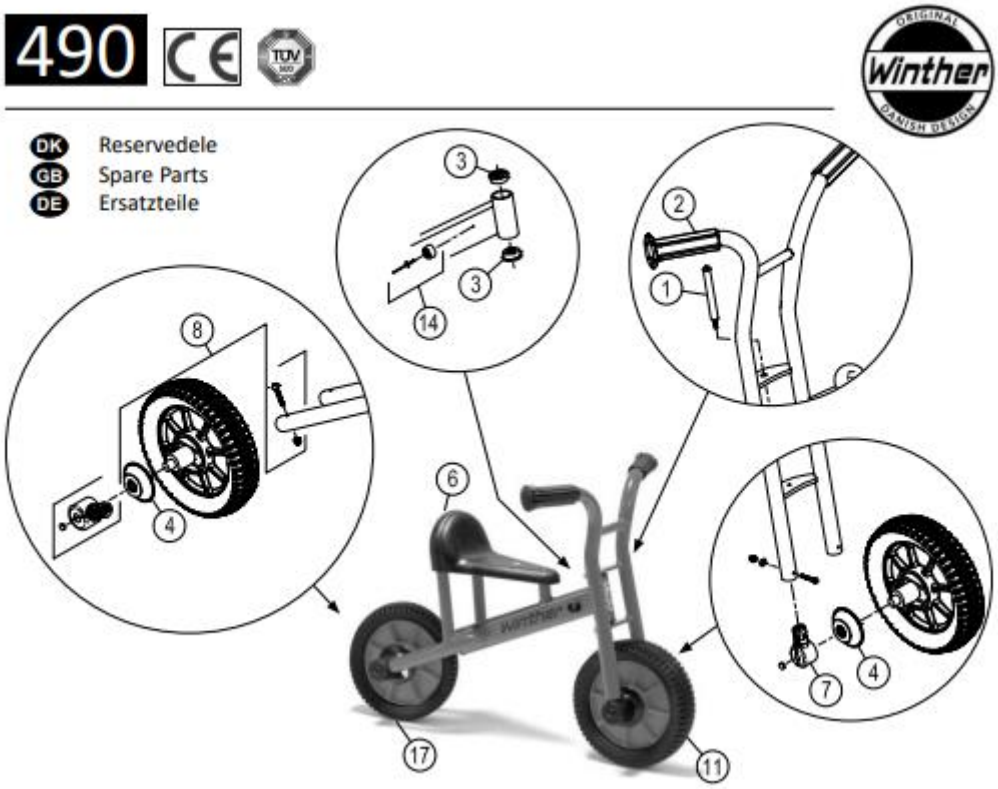

Pos.		Pos.		Pos.	
1	x1 x2 x1	7	x2 x2 x2 x2 x1	13	
2	x2 x2	8	x2 x2 x2 x1	14	x2 x2
3	x2	9		15	
4	x2	10		16	
5		11		17	
6		12		18	

A. Winther A/S · DK 8683 Them · Tel. +45 86 84 72 88 · www.a-winther.com · win@a-winther.com

winther LEARNING BY MO

Pos.	Art.Nr.	Preis €
1	288 50501	11,49
2	288 50538	5,49
3	288 50504	4,49
4	288 50505	5,99
4 V2.2	288 50598	4,99
5	288 50586	66,99
6	288 50580	19,99
7	288 50508	10,29
8	288 50507	9,99
11	288 50563	59,99
14	288 50531	5,49
17	288 50573	59,99

Zurück zur Inhaltsangabe

VIKING Ersatzteile

BikeRunner large - 28900486 - 235,00 €

L x B x H: 80 x 45 x 70 cm - Sitzhöhe 42 cm - Gewicht 7 Kg

Altersgruppe 4-7 Jahre

Direkt zur Onlineseite

winther
LEARNING BY MOVING

486

DK. Reservedele
UK. Spare Parts
DE. Ersatzteile

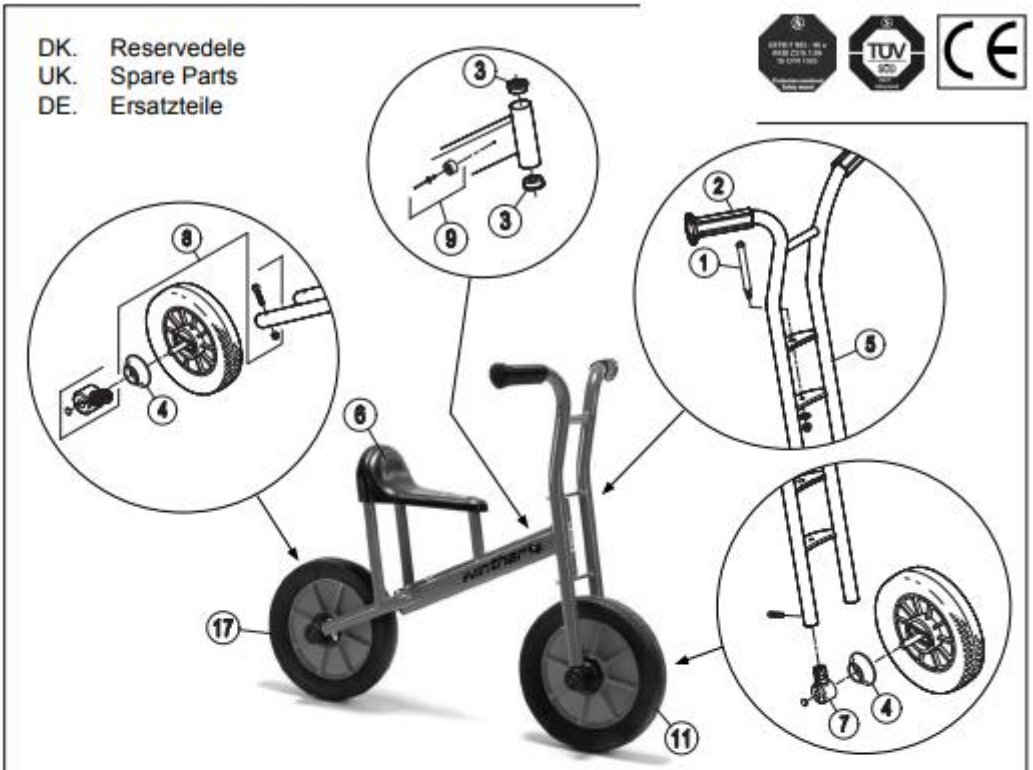

Pos.		Pos.		Pos.	
1	x1 x2 x1	7	x2 x2 x2 x1	13	
2	x2 x2	8	x2 x2 x2 x1	14	
3	x2	9	x2 x2	15	
4	x2	10		16	
5		11	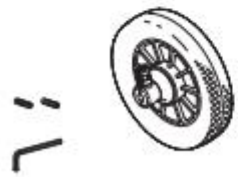	17	
6		12		18	

A. Winther A/S · DK 8653 Them · Tel. +45 86 84 72 88 · Fax +45 86 84 85 28 · www.a-winther.com · win@a-winther.dk

Pos.	Art.Nr.	Preis €
1	288 50502	11,99
2	288 50538	5,49
3	288 50504	4,49
4	288 50505	5,99
5	288 50549	84,99
6	288 50580	19,99
7	288 50506	9,99
8	288 50507	9,99
9	288 50531	5,49
11	288 50566	79,99
17	288 50574	69,99

Zurück zur Inhaltsangabe

VIKING Ersatzteile

BikeRunner large - 28900499 - 264,00 €

L x B x H: 91 x 46 x 49 cm - Sitzhöhe 42 cm - Gewicht 7 Kg

Altersgruppe 4-7 Jahre - **mit niedrigem Einstieg**

Direkt zur Onlineseite

Noch keine Ersatzteile hinterlegt….

Sobald Ersatzteillisten von Winther zur Verfügung gestellt werden, können Sie diese auf unserer Homepage unter folgenden LINK einsehen …

Produktkatalog von Winther - VIKING BikeRunner large

Zurück zur Inhaltsangabe

VIKING Ersatzteile

Roller klein - 28900460 - 268,00 €

L x B x H: 98 x 47 x 76 cm - Gewicht 7,4 Kg

Altersgruppe 4-6 Jahre

Direkt zur Onlineseite

460 CE

DK Reservedele
GB Spare Parts
DE Ersatzteile

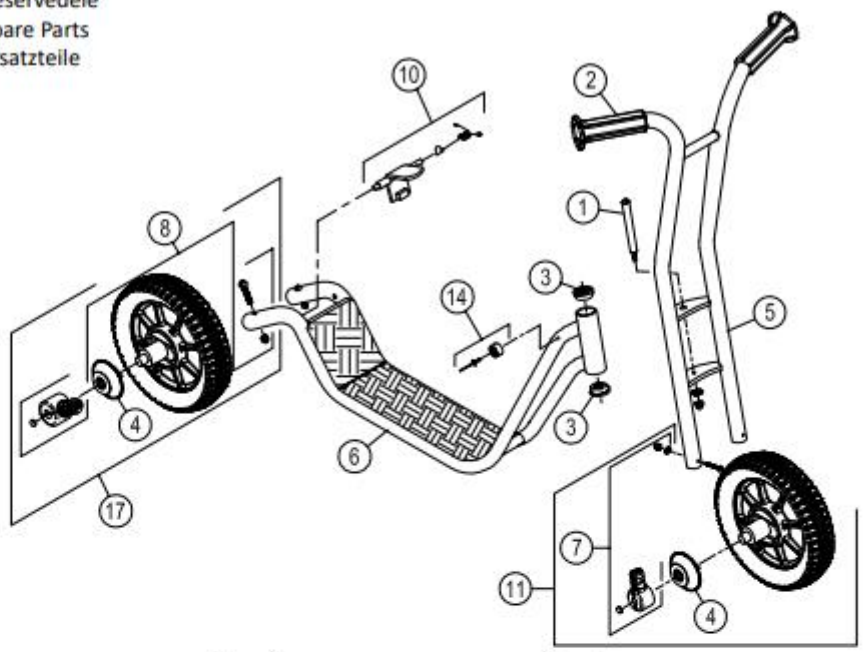

Pos.		Pos.		Pos.	
1	x1 x2 x1	7	x2 x2 x2 x2 x1	13	
2	x2 x2	8	x2 x2 x2 x1	14	x2 x2
3	x2	9		15	
4	x2	10	x1 x1 x1	16	
5		11		17	
6		12		18	

A. Winther A/S · DK 8683 Them · Tel. +45 86 84 72 88 · www.a-winther.com · win@a-winther.com

winther LEARNING BY MOVING

Pos.	Art.Nr.	Preis €
1	288 50502	11,99
2	288 50538	5,49
3	288 50504	4,49
4	288 50505	5,99
4 V3.4	288 50598	4,99
5	288 50553	84,99
6	288 50540	159,99
7	288 50508	10,29
8	288 50507	9,99
10	288 50547	8,99
11	288 50563	59,99
14	288 50532	5,99
17	288 50573	59,99

Zurück zur Inhaltsangabe

VIKING Ersatzteile

Roller groß - 28900467 - 279,50 €

L x B x H: 98 x 47 x 86 cm - Gewicht 7,7 Kg

Altersgruppe 6-10 Jahre

Direkt zur Onlineseite

467

DK Reservedele
GB Spare Parts
DE Ersatzteile

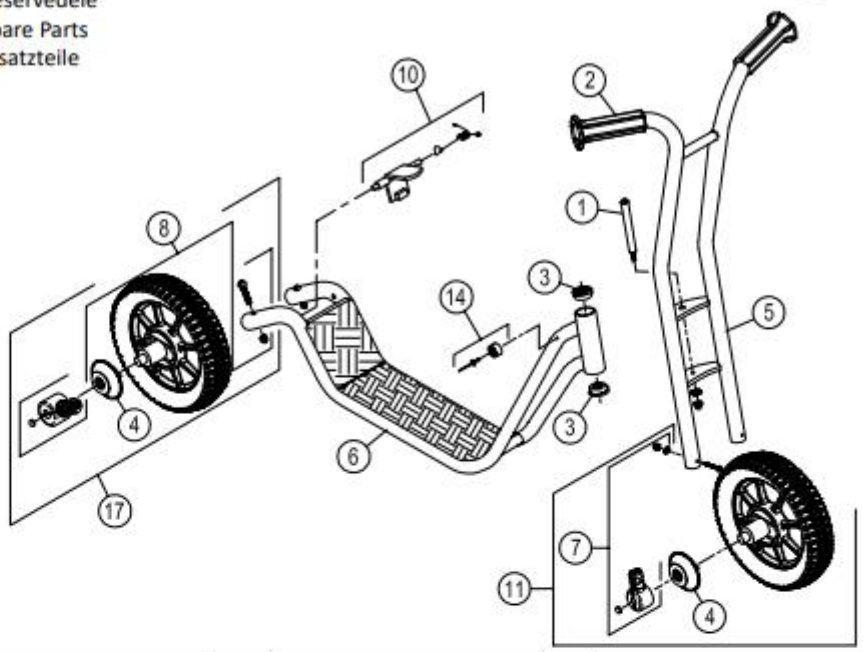

Pos.		Pos.		Pos.	
1	x1 x2 x1	7	x2 x2 x2 x2 x1	13	
2	x2 x2	8	x2 x2 x2 x1	14	x2 x2
3	x2	9		15	
4	x2	10	x1 x1 x1	16	
5		11		17	
6		12		18	

A. Winther A/S · DK 8683 Them · Tel. +45 86 84 72 88 · www.a-winther.com · win@a-winther.com

winther LEARNING BY MOVING

Pos.	Art.Nr.	Preis €
1	288 50502	11,99
2	288 50538	5,49
3	288 50504	4,49
4	288 50505	5,99
5	288 50554	84,99
6	288 50540	159,99
7	288 50508	10,29
8	288 50507	9,99
10	288 50547	8,99
11	288 50563	59,99
14	288 50532	5,99
17	288 50573	59,99

Zurück zur Inhaltsangabe

VIKING Ersatzteile

Roller Maxi - 28900495 - 319,00 €

L x B x H: 121 x 47,5 x 93 cm - Gewicht 9 Kg

Altersgruppe 8-12 Jahre

Direkt zur Onlineseite

495 CE TÜV

Winther

DK Reservedele
GB Spare Parts
DE Ersatzteile

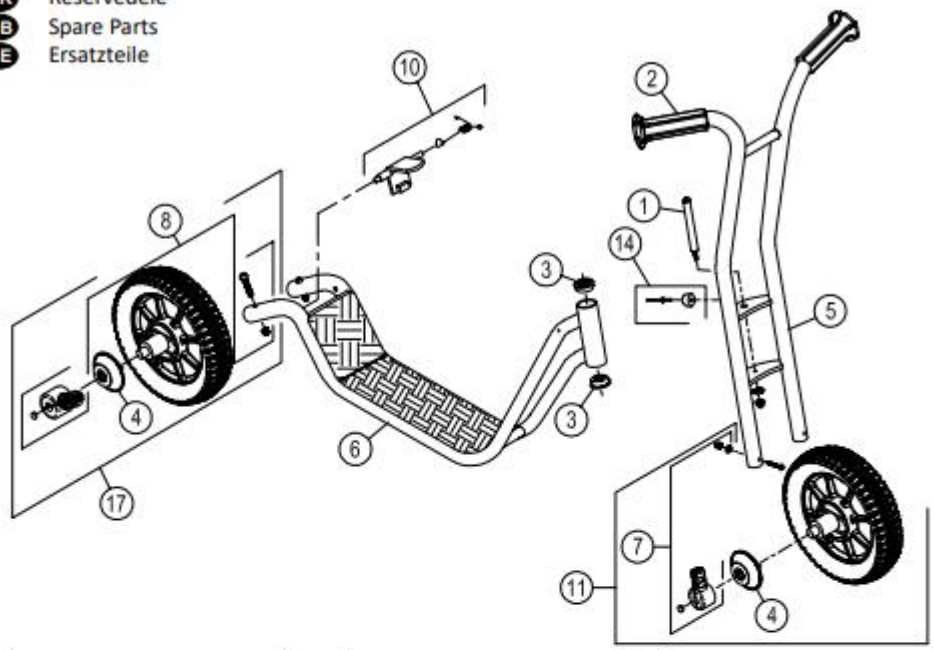

Pos.		Pos.		Pos.	
1	x1 x2 x1	7	x2 x2 x2 x2 x1	13	
2	x2 x2	8	x2 x2 x2 x1	14	x2 x2
3	x2	9		15	
4	x2	10	x1 x1 x1	16	
5		11		17	
6		12		18	

A. Winther A/S · DK 8683 Them · Tel. +45 86 84 72 88 · www.a-winther.com · win@a-winther.com

winther LEARNING BY MOVING

Pos.	Art.Nr.	Preis €
1	288 50502	11,99
2	288 50538	5,49
3	288 50504	4,49
4	288 50505	5,99
4 V1.4	288 50598	4,99
5	288 50543	84,99
6	288 50544	134,49
7	288 50508	10,29
8	288 50507	9,99
10	288 50547	8,99
11	288 50566	79,99
14	288 50532	5,99
17	288 50574	69,99

Zurück zur Inhaltsangabe

VIKING Ersatzteile

Tandem BikeRunner - 28900487 - 335,00 €

L x B x H: 106 x 45 x 71 cm - Sitzhöhe 42 cm - Gewicht 8,8 Kg

Altersgruppe 4-7 Jahre

Direkt zur Onlineseite

473.10

DK Reservedele
GB Spare Parts
DE Ersatzteile

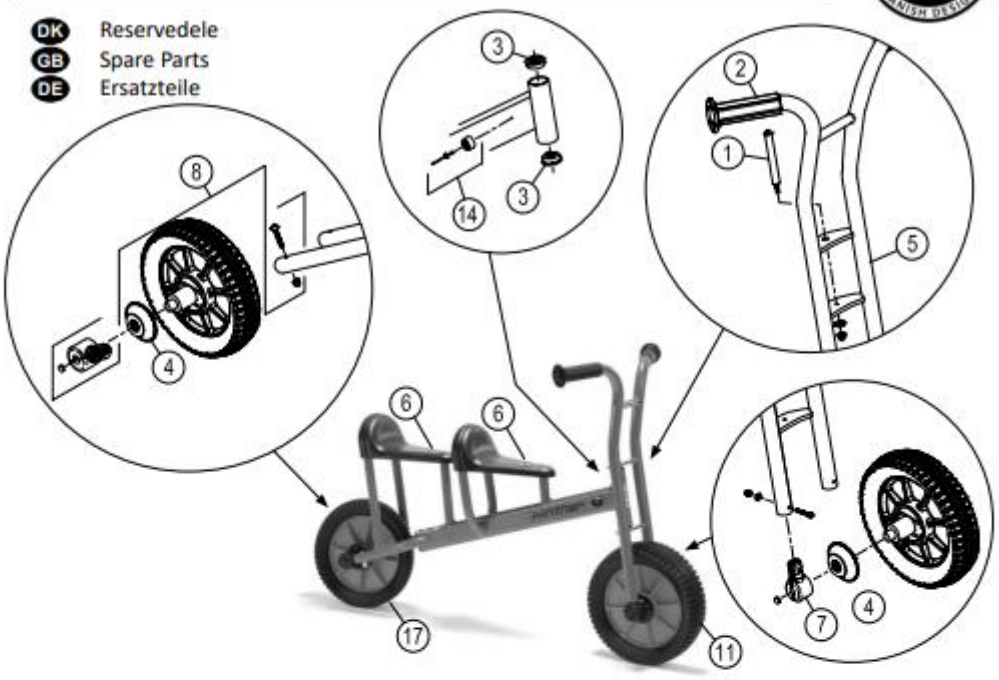

Pos.		Pos.		Pos.	
1	x1 x2 x1	7	x2 x2 x2 x2 x1	13	
2	x2 x2	8	x2 x2 x2 x1	14	x2 x2
3	x2	9		15	
4	x2	10		16	
5		11		17	
6		12		18	

A. Winther A/S · DK 8683 Them · Tel. +45 86 84 72 88 · www.a-winther.com · win@a-winther.com

winther LEARNING BY MOVING

Pos.	Art.Nr.	Preis €
1	288 50502	11,99
2	288 50538	5,49
3	288 50504	4,49
4	288 50505	5,99
4 V1.3	288 50598	4,99
5	288 50549	84,99
6	288 50580	19,99
7	288 50508	10,29
8	288 50507	9,99
11	288 50566	79,99
14	288 50531	5,49
17	288 50574	69,99

Zurück zur Inhaltsangabe

VIKING Ersatzteile

Safety Roller - 28900475 - 299,50 €

L x B x H: 87 x 49 x 78 cm - Gewicht 7 Kg

Altersgruppe 4-7 Jahre

Direkt zur Onlineseite

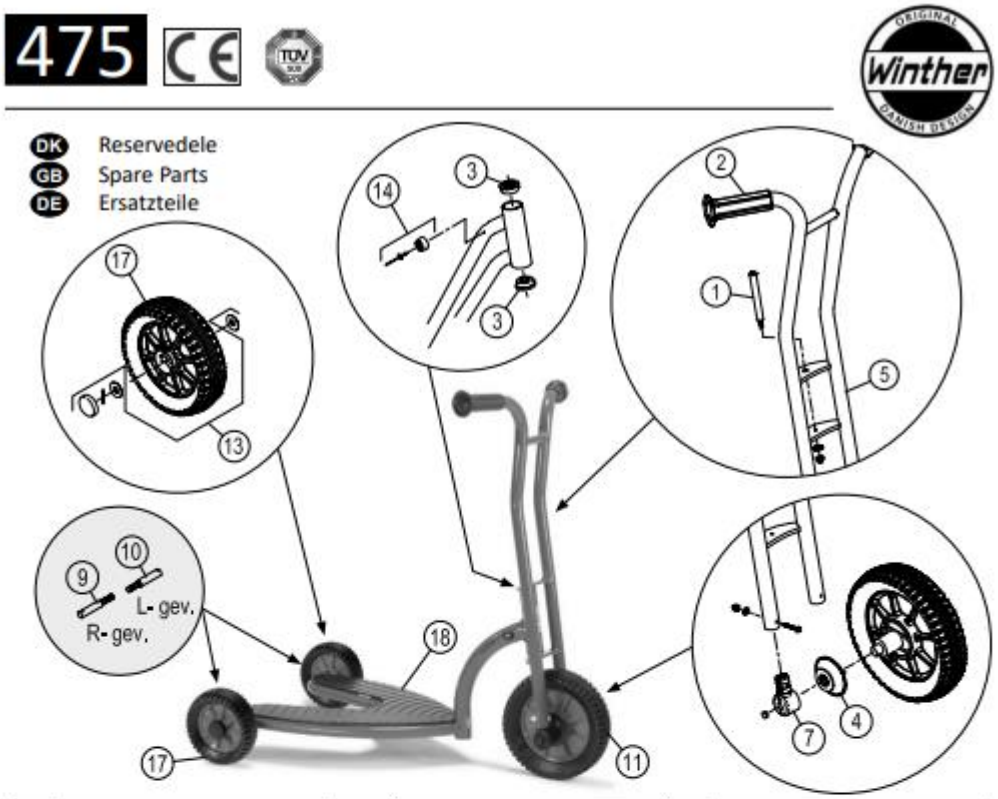

Pos.		Pos.		Pos.	
1	x1 x2 x1	7	x2 x2 x2 x2 x1	13	x4 x2 x2
2	x2 x2	8		14	x2 x2
3	x2	9	R- gev. x1	15	
4	x2	10	L- gev. x1	16	
5		11		17	
6		12		18	

A. Winther A/S · DK 8683 Them · Tel. +45 86 84 72 88 · www.a-winther.com · win@a-winther.com

winther LEARNING BY MOVING

Pos.	Art.Nr.	Preis €
1	288 50502	11,99
2	288 50538	5,49
3	288 50504	4,49
4 V3.1	288 50505	5,99
4 V3.2	288 50598	4,99
5	288 50553	84,99
7	288 50508	10,29
11	288 50563	59,99
13	288 50520	4,99
14	288 50532	5,99
17	288 50570	39,99
18	288 50487	32,50

Zurück zur Inhaltsangabe

VIKING Ersatzteile

Schubkarre - 28900477 - 170,00 €

L x B x H: 87 x 38 x 42 cm - Gewicht 5,8 Kg

Altersgruppe 3-7 Jahre

Direkt zur Onlineseite

477 CE EN 71

DK Reservedele
GB Spare Parts
DE Ersatzteile

Pos.		Pos.		Pos.	
1		7		13	
2	x2	8	x2 x2 x2 x1	14	
3		9		15	
4	x2	10		16	
5		11		17	
6		12		18	

A. Winther A/S · DK 8683 Them · Tel. +45 86 84 72 88 · www.a-winther.com · win@a-winther.com

winther LEARNING BY MOVING

Pos.	Art.Nr.	Preis €
2	288 50503	8,99
4	288 50505	5,99
8	288 50507	9,99
11	288 50574	69,99

Zurück zur Inhaltsangabe

VIKING Ersatzteile

Multi Anhänger - 28900476 - 339,50 €

L x B x H: 86 x 52 x 25 cm - Gewicht 9,9 Kg

Altersgruppe 3-12 Jahre

Direkt zur Onlineseite

476 CE TÜV

Winther ORIGINAL DANISH DESIGN

DK Reservedele
GB Spare Parts
DE Ersatzteile

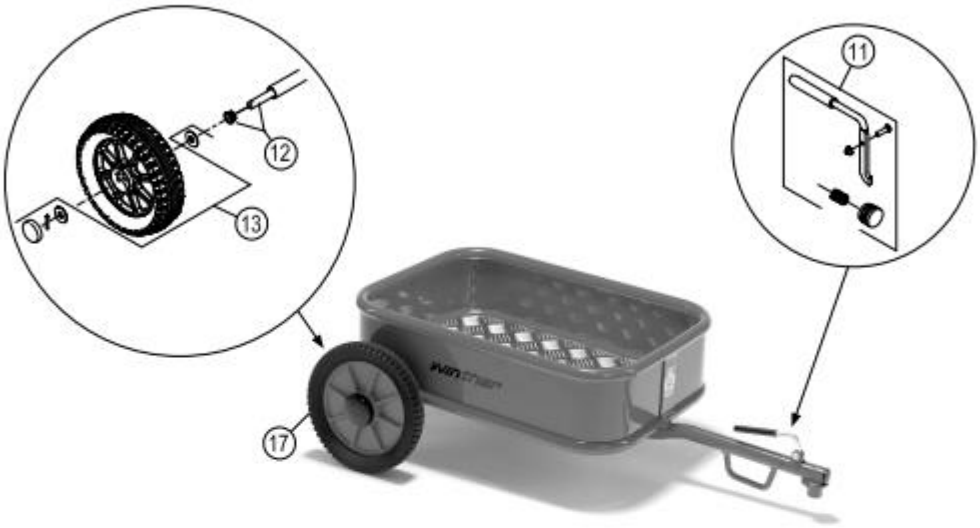

Pos.		Pos.		Pos.	
1		7		13	x4 x2 x2
2		8		14	
3		9		15	
4		10		16	
5		11		17	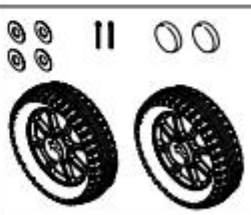
6		12	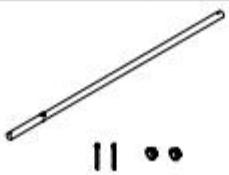	18	

Pos.	Art.Nr.	Preis €
11	288 50590	34,99
12	288 50527	20,99
13	288 50520	4,99
17	288 50570	39,99

Zurück zur Inhaltsangabe

PlasmaCar Ersatzteile

PlasmaCar - 28900951 - 89,50 €

L x B x H: 79 x 35 x 41 cm - Sitzhöhe 21 cm - Gewicht 3,14 Kg

Altersgruppe 3+ Jahre

Direkt zur Onlineseite

winther
LEARNING BY MOVING

951

CE

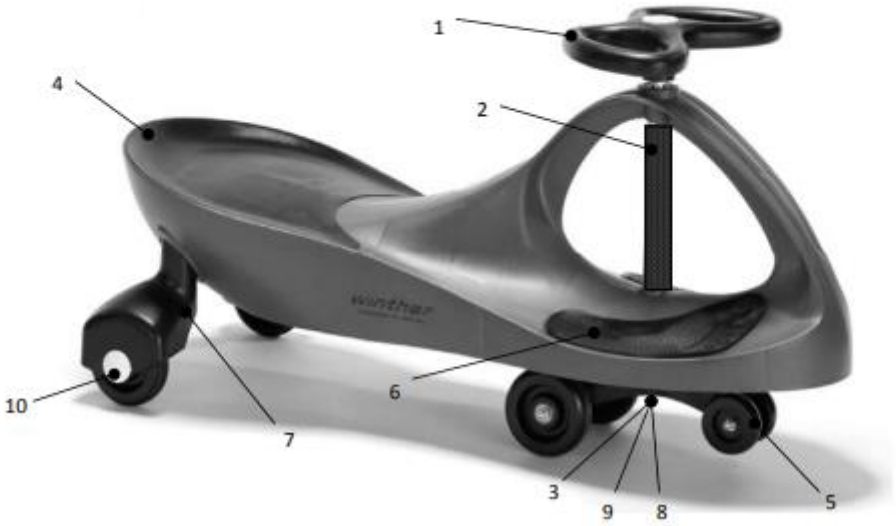

Pos.	Item no.		Pos.	Item no.	
1	190.77		6	190.73	
2	190.72		7	190.74	
3	190.82		8	190.76	
4	190.75		9	190.78	
5	190.79		10	190.81	

A. Winther A/S . DK 8653 Them . Tel. +45 86 84 72 88 . Fax +45 86 84 85 28 . www.a-winther.com . win@a-winther.dk

Pos.	Art.Nr.	Preis €
2	288 190.72	3,25
3	288 190.82	17,50
4	288 190.75	10,50
5	288 190.79	14,50
6	288 190.73	7,50
7	288 190.74	30,50
8	288 190.76	10,50
9	288 190.78	5,50
10	288 190.81	7,50

Zurück zur Inhaltsangabe

VIKING CHALLENGE Ersatzteile

Twin Bike - 28500636 - 459,00 €

L x B x H: 80 x 92 x 55 cm - Gewicht 12,5 Kg

Altersgruppe 5-10 Jahre

Direkt zur Onlineseite

Noch keine Ersatzteile hinterlegt….

Sobald Ersatzteillisten von Winther zur Verfügung gestellt werden, können Sie diese auf unserer Homepage unter folgenden LINK einsehen …

Produktkatalog von Winther - Viking Challenge Twin Bike

Zurück zur Inhaltsangabe

VIKING CHALLENGE Ersatzteile

Medi FunRacer - 28500634 - 239,00 €

L x B x H: 79 x 46 x 27,5 cm - Gewicht 7 Kg

Altersgruppe 3-6 Jahre

Direkt zur Onlineseite

Noch keine Ersatzteile hinterlegt….

Sobald Ersatzteillisten von Winther zur Verfügung gestellt werden, können Sie diese auf unserer Homepage unter folgenden LINK einsehen …

Produktkatalog von Winther - Challenge Medi FunRacer

Zurück zur Inhaltsangabe

VIKING CHALLENGE Ersatzteile

Walkabout - 28500631 - 169,00 €

L x B x H: 57 x 47 x 43 cm - Sitzhöhe 26 cm - Gewicht 3,2 Kg

Altersgruppe 2-4 Jahre

Direkt zur Onlineseite

631 CE EN 71

DK Reservedele
GB Spare Parts
DE Ersatzteile

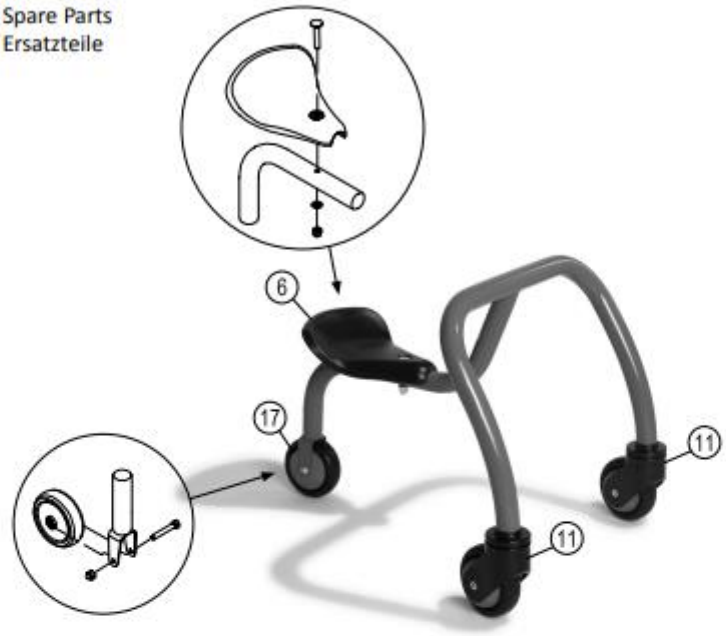

Pos.		Pos.		Pos.	
1		7		13	
2		8		14	
3		9		15	
4		10		16	
5		11		17	
6		12		18	

Pos.	Art.Nr.	Preis €
6	288 50023	22,50
11	288 50459	32,50
17	288 50301	22,50

A. Winther A/S · DK 8683 Them · Tel. +45 86 84 72 88 · www.a-winther.com · win@a-winther.com

winther LEARNING BY MOVING

Zurück zur Inhaltsangabe

VIKING CHALLENGE Ersatzteile

Walkabout Duo- 28500632 - 209,00 €

L x B x H: 77 x 47 x 43 cm - Sitzhöhe 26 cm - Gewicht 4,2 Kg

Altersgruppe 2-4 Jahre

Direkt zur Onlineseite

632 CE EN 71

DK Reservedele
GB Spare Parts
DE Ersatzteile

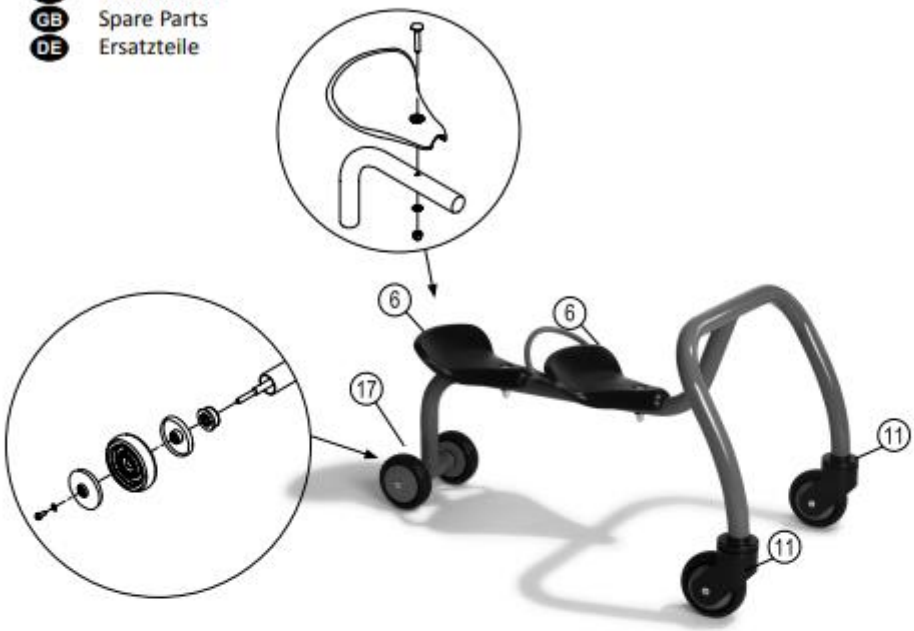

Pos.		Pos.		Pos.	
1		7		13	
2		8		14	
3		9		15	
4		10		16	
5		11		17	
6		12		18	

Pos.	Art.Nr.	Preis €
6	288 50023	22,50
11	288 50459	32,50
17	288 50302	49,50

VIKING CHALLENGE Ersatzteile

WheelyRider - 28500629 - 695,00 €

L x B x H: 89 x 89 x 63,5 cm - Sitzhöhe 40 cm - Gewicht 15,5 Kg

Altersgruppe 4-10 Jahre

Direkt zur Onlineseite

629 CE

DK Reservedele
GB Spare Parts
DE Ersatzteile

Pos.		Pos.		Pos.	
1		7		13	
2		8		14	
3		9		15	
4		10		16	
5		11		17	
6		12		18	

Pos.	Art.Nr.	Preis €
6	288 50664	57,99
11	288 50304	42,50
12	288 50305	112,50
17	288 50306	14,50

A. Winther A/S · DK 8683 Them · Tel. +45 86 84 72 88 · www.a-winther.com · win@a-winther.com

winther LEARNING BY MOVING

Zurück zur Inhaltsangabe

VIKING CHALLENGE Ersatzteile

Sofa Surfer - 28500633 - 239,00 €

L x B x H: 54 x 64,5 x 42 cm - Sitzhöhe 14 cm - Gewicht 6 Kg

Altersgruppe 2-4 Jahre

Direkt zur Onlineseite

633 CE EN 71

DK Reservedele
GB Spare Parts
DE Ersatzteile

Pos.		Pos.		Pos.	
1		7		12	
2				13	
3		8			
4				14	
5		9			
6		10			
		11		15	

Pos.	Art.Nr.	Preis €
6	288 50425	13,50
11	288 50459	32,50

Zurück zur Inhaltsangabe

VIKING CHALLENGE Ersatzteile

Bagger - 28500625 - 289,00 €

L x B x H: 150 x 56 x 74 cm - Sitzhöhe 38 cm - Gewicht 9,16 Kg

Altersgruppe 4-10 Jahre

Direkt zur Onlineseite

625 CE EN 71

DK Reservedele
GB Spare Parts
DE Ersatzteile

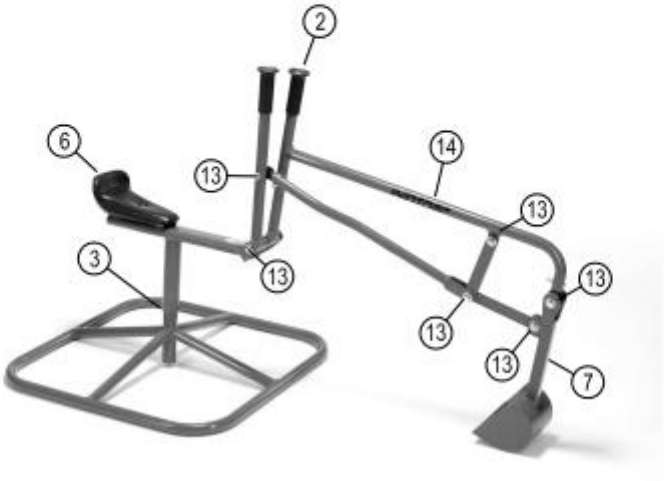

Pos.		Pos.		Pos.	
1		8		15	
2	x 2 x 2	9		16	
3	x 1	10		17	
4		11		18	
5		12		19	
6		13	x 12	20	
7	x 4	14		21	

A. Winther A/S · DK 8683 Them · Tel. +45 86 84 72 88 · www.a-winther.com · win@a-winther.com

winther LEARNING BY MOVING

Pos.	Art.Nr.	Preis €
2	288 50538	5,49
3	288 50478	8,90
6	288 50949	19,99
7	288 50948	79,50
13	288 50476	21,50
14	288 50477	34,50

Zurück zur Inhaltsangabe

VIKING CHALLENGE Ersatzteile

Tankstelle - 28500630 - 249,00 €

L x B x H: 32 x 50 x 71 cm - Gewicht 12,2 Kg

Altersgruppe 3+

Direkt zur Onlineseite

630 CE EN 71

DK Reservedele
GB Spare Parts
DE Ersatzteile

Pos.		Pos.		Pos.	
1		6		11	
2		7		12	
3		8		13	
4		9		14	
5	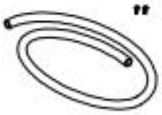	10		15	

A. Winther A/S · DK 8683 Them · Tel. +45 86 84 72 88 · www.a-winther.com · win@a-winther.com

winther LEARNING BY MOVING

Pos.	Art.Nr.	Preis €
4	288 50308	16,50
5	288 50309	16,50

Zurück zur Inhaltsangabe

VIKING CHALLENGE Ersatzteile

Hand Twister - 28500622 - 259,50 €

L x B x H: 72 x 45 x 44 cm - Gewicht 5,54 Kg

Altersgruppe 4-6 Jahre

Direkt zur Onlineseite

622 CE EN 71

DK Reservedele
GB Spare Parts
DE Ersatzteile

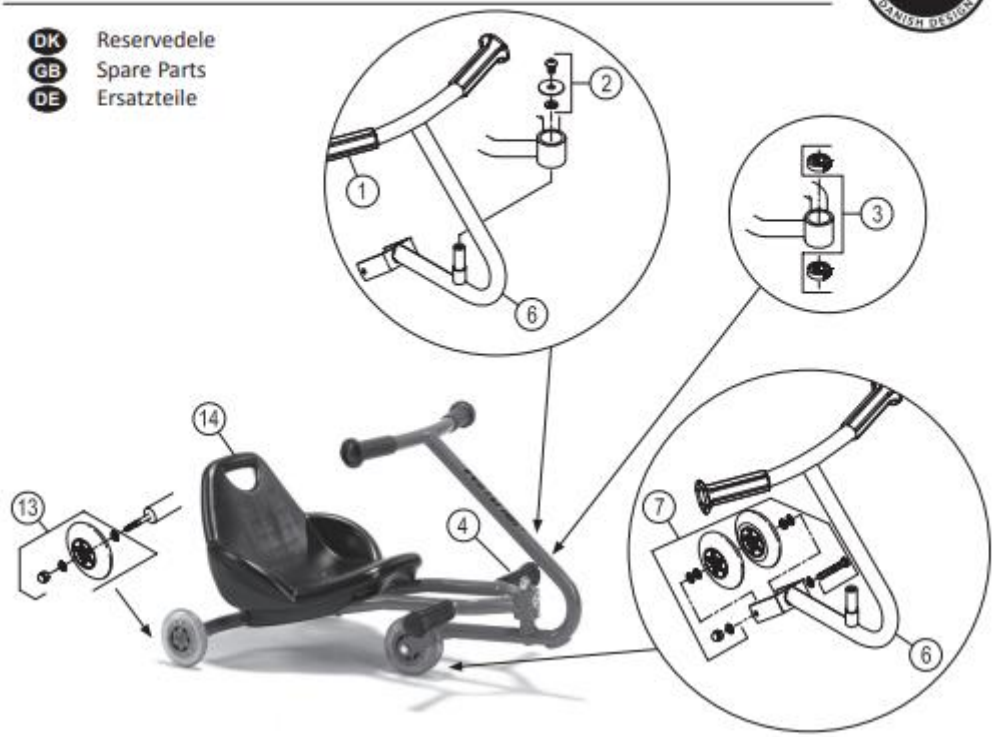

Pos.		Pos.	
1	x2	8	
2	x1 x1 x1	9	
3	x2	10	
4	x2	11	
5		12	

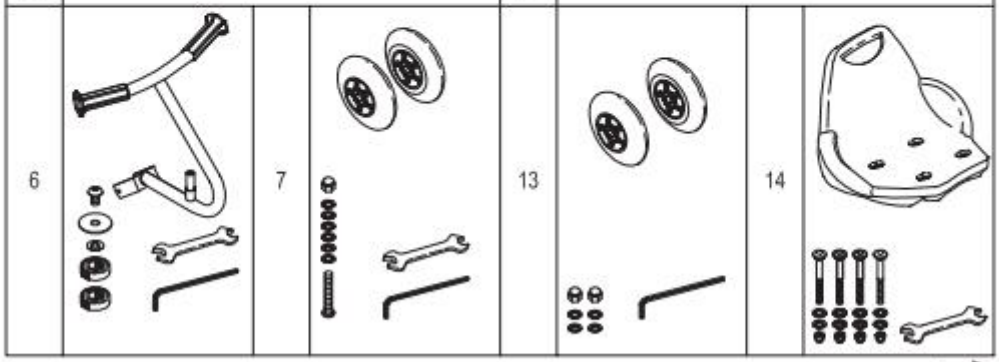

A. Winther A/S · DK 8683 Them · Tel. +45 86 84 72 88 · www.a-winther.com · win@a-winther.com

winther LEARNING BY MOVING

Pos.	Art.Nr.	Preis €
1	288 50403	8,50
2	288 50488	14,50
3	288 50489	8,50
4	288 50902	12,99
6	288 50494	59,50
7	288 50491	39,50
13	288 50492	38,50
14	288 50493	22,50

Zurück zur Inhaltsangabe

VIKING CHALLENGE Ersatzteile

Hand Twister Large - 28500623 - 269,50 €

L x B x H: 88 x 46 x 44 cm - Gewicht 6,5 Kg

Altersgruppe 6-10 Jahre

Direkt zur Onlineseite

623 CE EN 71

DK Reservedele
GB Spare Parts
DE Ersatzteile

Pos.		Pos.	
1	x2	8	
2	x1 x1 x1	9	
3	x2	10	
4	x2	11	
5		12	

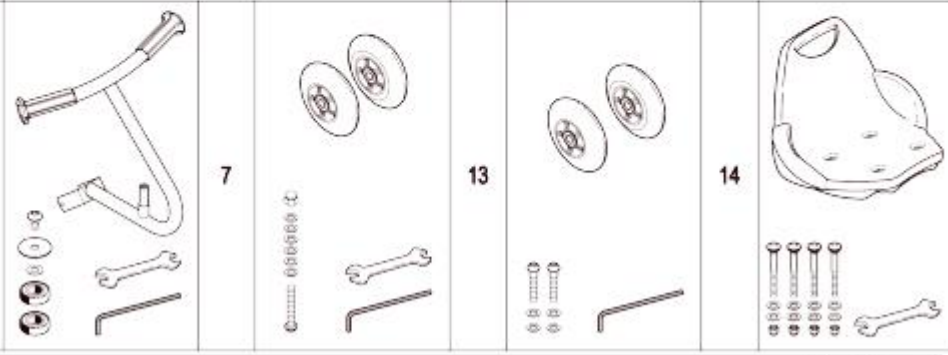

A. Winther A/S · DK 8683 Them · Tel. +45 86 84 72 88 · Fax +45 86 84 85 28 · www.a-winther.com · win@a-winther.com

winther LEARNING BY MOVING

Pos.	Art.Nr.	Preis €
1	288 50403	8,50
2	288 50488	14,50
3	288 50902	12,99
4	288 50308	16,50
6	288 50497	57,50
7	288 50491	39,50
13	288 50492	38,50
14	288 50493	22,50

Zurück zur Inhaltsangabe

VIKING CHALLENGE Ersatzteile

Foot Twister - 28500620 - 239,00 €

L x B x H: 73 x 45 x 32 cm - Gewicht 5,76 Kg

Altersgruppe 4-6 Jahre

Direkt zur Onlineseite

620 CE EN 71

Winther

DK Reservedele
GB Spare Parts
DE Ersatzteile

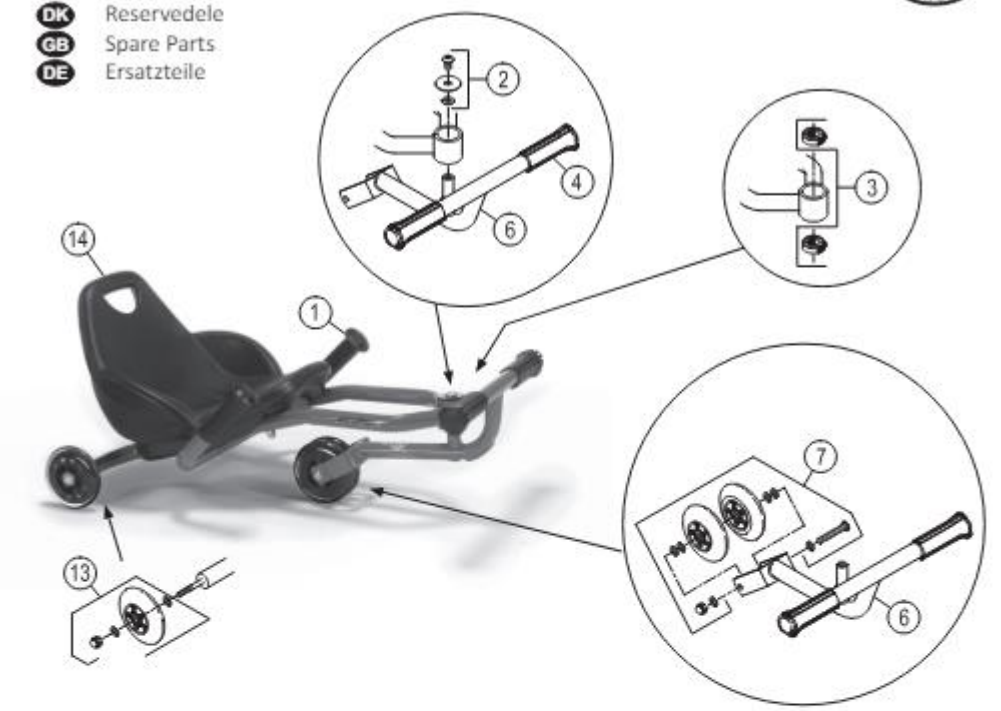

Pos.		Pos.	
1	x2	8	
2	x1 x1 x1	9	
3	x2	10	
4	x2	11	
5		12	
6	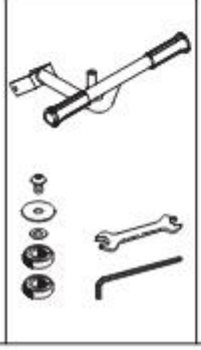	7	
13	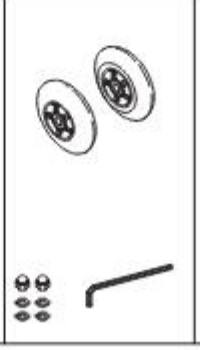	14	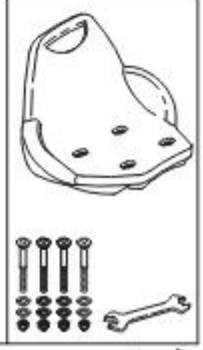

Pos.	Art.Nr.	Preis €
1	288 50403	8,50
2	288 50488	14,50
3	288 50489	8,50
4	288 50902	12,99
6	288 50490	54,50
7	288 50491	39,50
13	288 50492	38,50
14	288 50493	22,50

Zurück zur Inhaltsangabe

VIKING CHALLENGE Ersatzteile

Foot Twister Large - 28500621 - 249,00 €

L x B x H: 89 x 46 x 33 cm - Gewicht 6 Kg

Altersgruppe 6-10 Jahre

Direkt zur Onlineseite

621 CE EN 71

DK Reservedele
GB Spare Parts
DE Ersatzteile

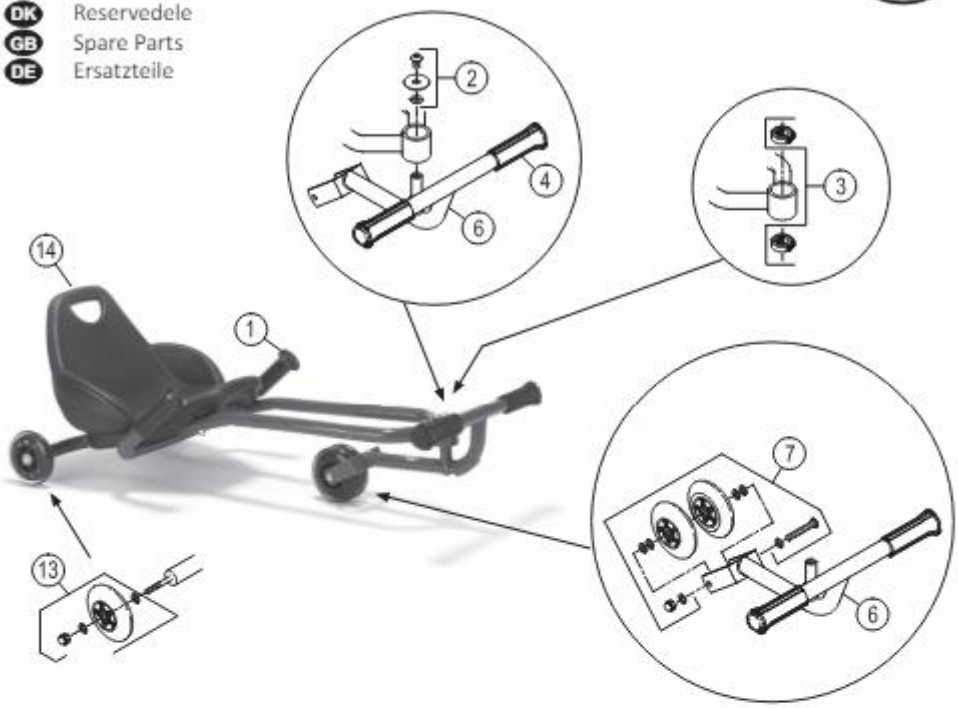

Pos.		Pos.	
1	x2	8	
2	x1 x1 x1	9	
3	x2	10	
4	x2	11	
5		12	

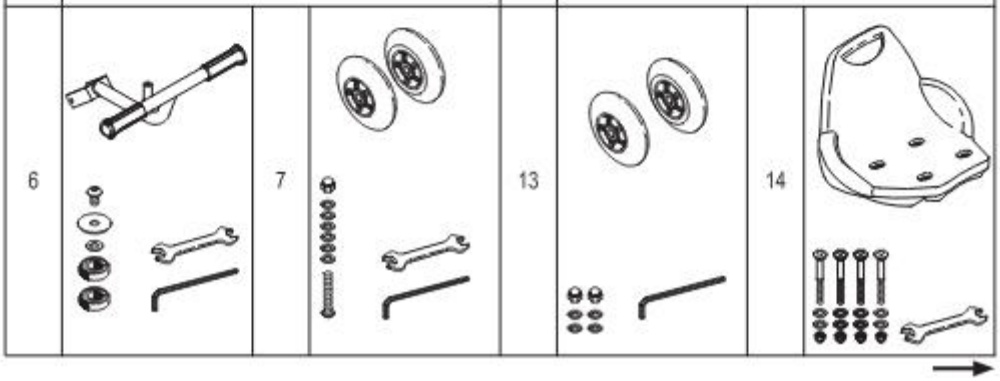

Pos.	Art.Nr.	Preis €
1	288 50403	8,50
2	288 50488	14,50
3	288 50489	8,50
4	288 50902	12,99
6	288 50490	54,50
7	288 50491	39,50
13	288 50492	38,50
14	288 50493	22,50

Zurück zur Inhaltsangabe

VIKING CHALLENGE Ersatzteile

Runde Schubkarre - 28500635 - 189,00 €

L x B x H: 87,5 x 44 x 30 cm - Gewicht 5,3 Kg

Altersgruppe 2-4 Jahre

Direkt zur Onlineseite

Noch keine Ersatzteile hinterlegt….

Sobald Ersatzteillisten von Winther zur Verfügung gestellt werden, können Sie diese auf unserer Homepage unter folgenden LINK einsehen …

Produktkatalog von Winther - Viking Runde Schubkarre

Zurück zur Inhaltsangabe

VIKING CHALLENGE Ersatzteile

Runder Laufwagen - 28500637 - 249,50 €

L x B x H: 55 x 50 x 58 cm - Gewicht 5,8 Kg

Altersgruppe 1-3 Jahre

Direkt zur Onlineseite

Noch keine Ersatzteile hinterlegt….

Sobald Ersatzteillisten von Winther zur Verfügung gestellt werden, können Sie diese auf unserer Homepage unter folgenden LINK einsehen …

Produktkatalog von Winther - Runder Laufwagen

Zurück zur Inhaltsangabe

VIKING CHALLENGE Ersatzteile

CircleBike - 28501626 - 219,00 €

L x B x H: 100 x 100 x 52 cm - Sitzhöhe 31 cm - Gewicht 6,6 Kg

Altersgruppe 2-5 Jahre

Direkt zur Onlineseite

626.51 CE EN 71 ASTM F963

Winther ORIGINAL DANISH DESIGN

DK Reservedele
GB Spare Parts
DE Ersatzteile

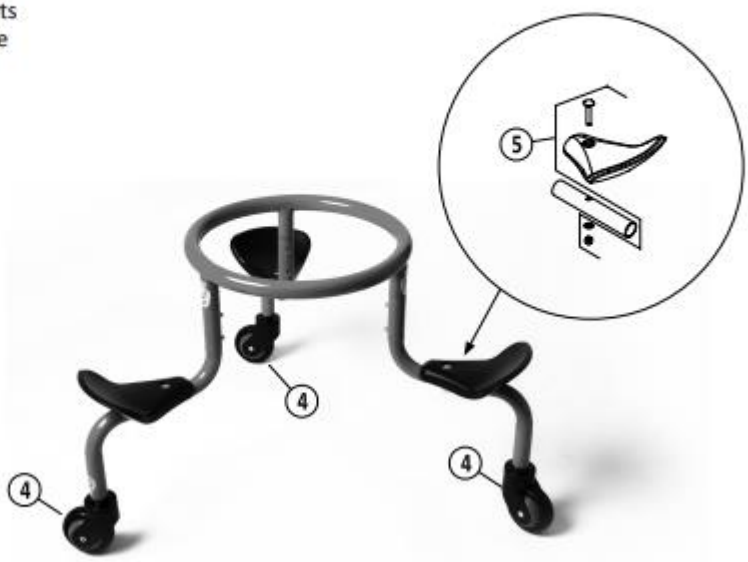

Pos.		Pos.		Pos.	
1		6		11	
2		7		12	
3		8		13	
4		9		14	
5		10		15	

Pos.	Art.Nr.	Preis €
4	288 50459	32,50
5	287 50023	22,50

A. Winther A/S · DK 8683 Them · Tel. +45 86 84 72 88 · www.a-winther.com · win@a-winther.com

winther LEARNING BY MOVING

Zurück zur Inhaltsangabe

VIKING EXPLORER Ersatzteile

Surfer Boat - 28400665 - 699,00 €

L x B x H: 96 x 58 x 66 cm - Sitzhöhe 38 cm - Gewicht 23 Kg

Altersgruppe 4-7 Jahre

Direkt zur Onlineseite

665

DK Reservedele
GB Spare Parts
DE Ersatzteile

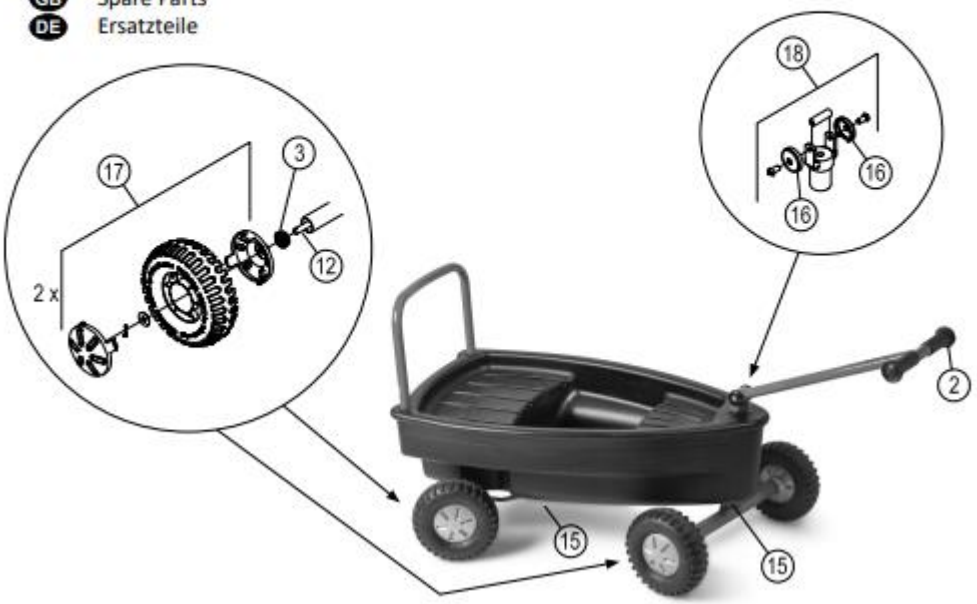

Pos.		Pos.		Pos.	
1		7		13	
2	x 2	8		14	
3	x 2	9		15	
4		10		16	
5		11		17	
6		12		18	

Pos.	Art.Nr.	Preis €
2	288 50403	8,50
3	276 50404	6,90
12	288 50514	18,99
15	288 50737	10,00
16	288 50738	29,00
17	288 50782	59,99
18	288 50739	49,00

Zurück zur Inhaltsangabe

VIKING EXPLORER Ersatzteile

Chopper - 28400489 - 467,00 €

L x B x H: 104 x 58 x 88 cm - Sitzhöhe 41 cm - Gewicht 13,6 Kg

Altersgruppe 5-12 Jahre

Direkt zur Onlineseite

489 CE EN 71

DK Reservedele
GB Spare Parts
DE Ersatzteile

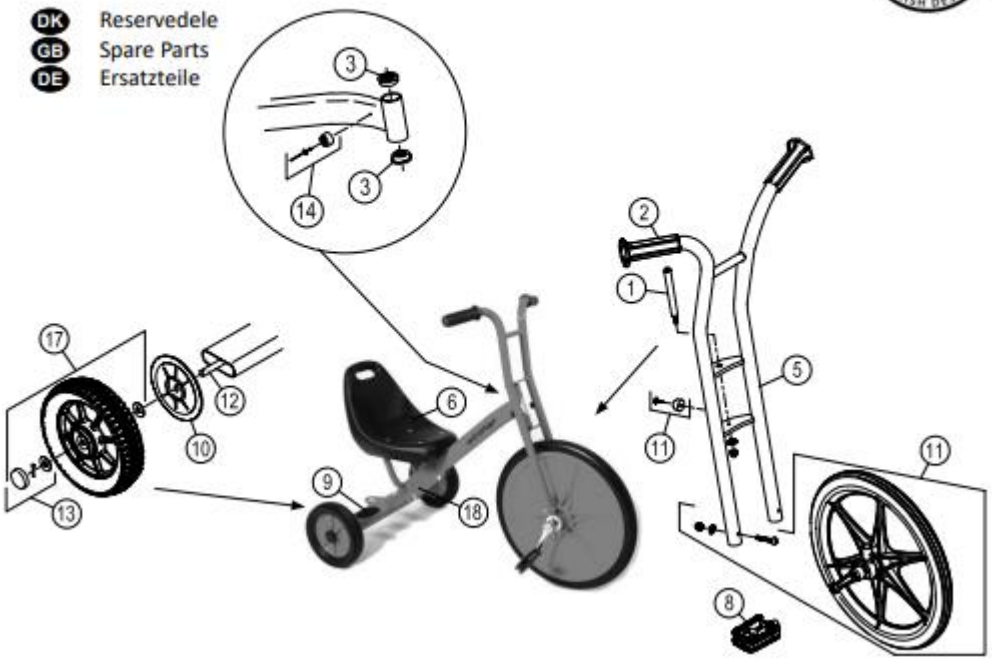

Pos.		Pos.		Pos.	
1	x1 x2 x1	7		13	x4 x2 x2
2	x2 x2	8	x1 x1 L R	14	x2 x2
3	x2	9	x2	15	
4		10	x2	16	
5	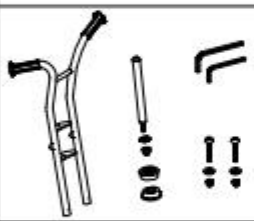	11		17	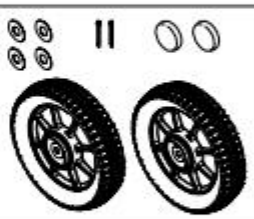
6		12	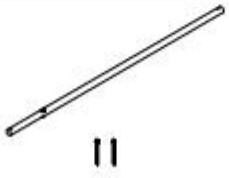	18	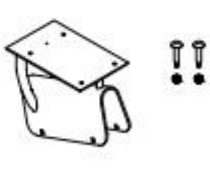

A. Winther A/S · DK 8683 Them · Tel. +45 86 84 72 88 · www.a-winther.com · win@a-winther.com

winther LEARNING BY MOVING

Pos.	Art.Nr.	Preis €
1	288 50502	11,99
2	288 50503	8,99
3	288 50504	4,49
5	288 50559	89,99
6	288 50758	57,99
8	288 50710	19,99
9	288 50511	6,99
10	288 50519	7,49
11	288 50657	139,99
12	288 50514	18,99
13	288 50520	4,99
14	288 5031	5,49
17	288 50571	79,99
18	288 50658	74,99

Zurück zur Inhaltsangabe

VIKING EXPLORER Ersatzteile

FunRacer - 28900480 - 679,50 €

L x B x H: 99 x 63 x 63 cm - Sitzhöhe 26 cm - Gewicht 18 Kg

Altersgruppe 4-12 Jahre

Direkt zur Onlineseite

480.50 CE

DK Reservedele
GB Spare Parts
DE Ersatzteile

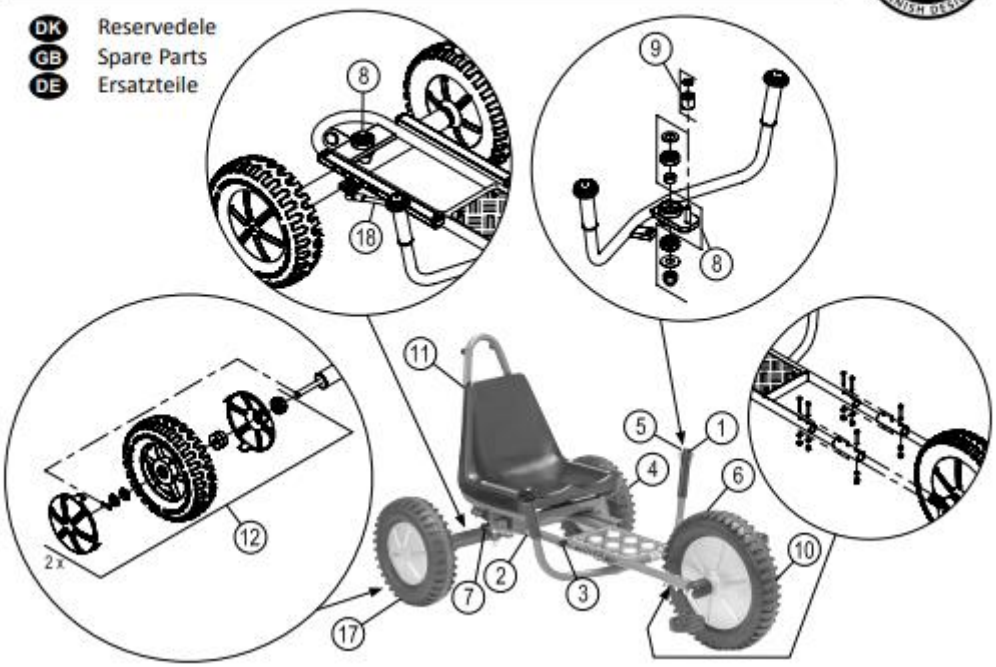

Pos.		Pos.		Pos.	
1	x2 x2	7	x1 x1 x1	13	
2	x12	8	x2 x1 x1 x1 x1	14	
3	x8	9	x1 x1	15	
4	x2	10	x2 x2	16	
5	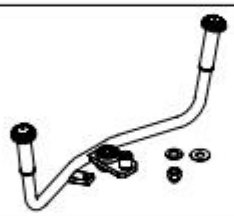	11	x12	17	
6		12		18	

A. Winther A/S · DK 8683 Them · Tel. +45 86 84 72 88 · www.a-winther.com · win@a-winther.com

winther LEARNING BY MOVING

Pos.	Art.Nr.	Preis €
1	288 50529	5,99
2	288 50701	9,99
3	288 50702	9,99
4	288 50703	9,99
5	288 50592	94,99
6	288 50770	129,99
7	288 50704	9,99
8	288 50706	14,99
9	288 50707	9,99
10	288 50510	9,99
11	288 50705	89,99
12	288 50828	119,99
17	288 50830	159,99
18	288 50730	52,99

Zurück zur Inhaltsangabe

VIKING EXPLORER Ersatzteile

FunCart Large - 28900487 - 835,00 €

L x B x H: 96 x 66 x 65 cm - Sitzhöhe 32 cm - Gewicht 17,54 Kg

Altersgruppe 6-10 Jahre

Direkt zur Onlineseite

487 CE

DK Reservedele
GB Spare Parts
DE Ersatzteile

Pos.		Pos.		Pos.	
1	x1 x4	7		13	
2	x2	8		14	
3	x1 x1	9		15	
4	x4 x2	10		16	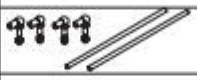
5		11		17	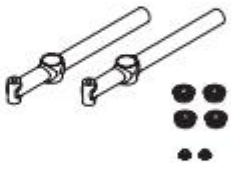
6		12		18	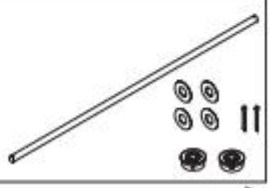

A. Winther A/S · DK 8683 Them · Tel. +45 86 84 72 88 · www.a-winther.com · win@a-winther.com

winther LEARNING BY MO

Pos.	Art.Nr.	Preis €
1	288 50802	20,99
2	288 50902	12,99
3	288 50755	27,99
4	288 50756	9,99
5	288 50757	59,99
6	288 50758	57,99
11	288 50759	98,99
12	288 50760	88,99
16	288 50763	88,99
17	288 50762	48,99
18	288 50761	23,99

Zurück zur Inhaltsangabe

VIKING EXPLORER Ersatzteile

Zlalom Tricycle - 28400661 - 459,00 €

L x B x H: 86 x 58 x 57 cm - Sitzhöhe 23 cm - Gewicht 13,81 Kg

Altersgruppe 4-7 Jahre

Direkt zur Onlineseite

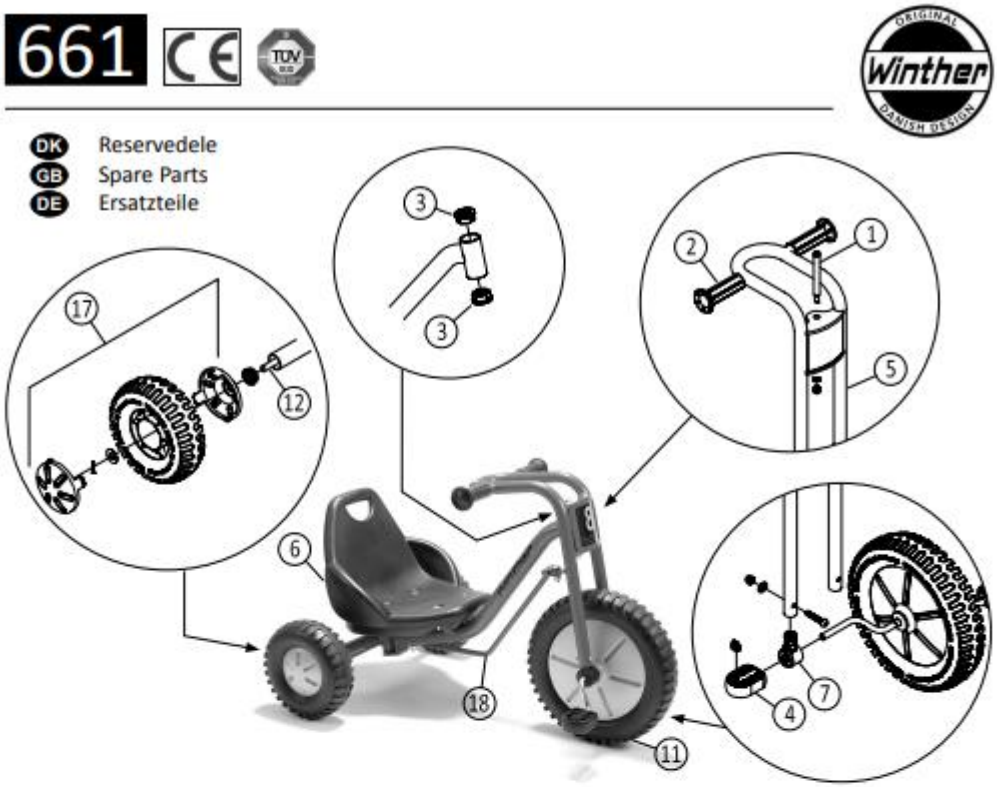

Pos.		Pos.		Pos.	
1	x1 x2 x1	7	x2 x2 x2 x1	13	
2	x2	8		14	
3	x2	9		15	
4	x2 x2	10		16	
5		11		17	
6		12		18	

A. Winther A/S · DK 8683 Them · Tel. +45 86 84 72 88 · www.a-winther.com · win@a-winther.com

winther LEARNING BY MOVING

Pos.	Art.Nr.	Preis €
1	288 50501	11,49
2	288 50403	8,50
3	288 50504	4,49
4	288 50510	9,99
5	288 50780	122,90
6	288 50597	54,99
7	288 50506	9,99
11	288 50781	85,99
12	288 50660	19,99
17	288 50782	59,99
18	288 50783	34,99

Zurück zur Inhaltsangabe

VIKING EXPLORER Ersatzteile

Zlalom Tricycle Large - 28400662 - 474,00 €

L x B x H: 92 x 58 x 62,5 cm - Sitzhöhe 23 cm - Gewicht 14,84 Kg

Altersgruppe 6-10 Jahre

Direkt zur Onlineseite

662 CE TÜV

Winther ORIGINAL DANISH DESIGN

DK Reservedele
GB Spare Parts
DE Ersatzteile

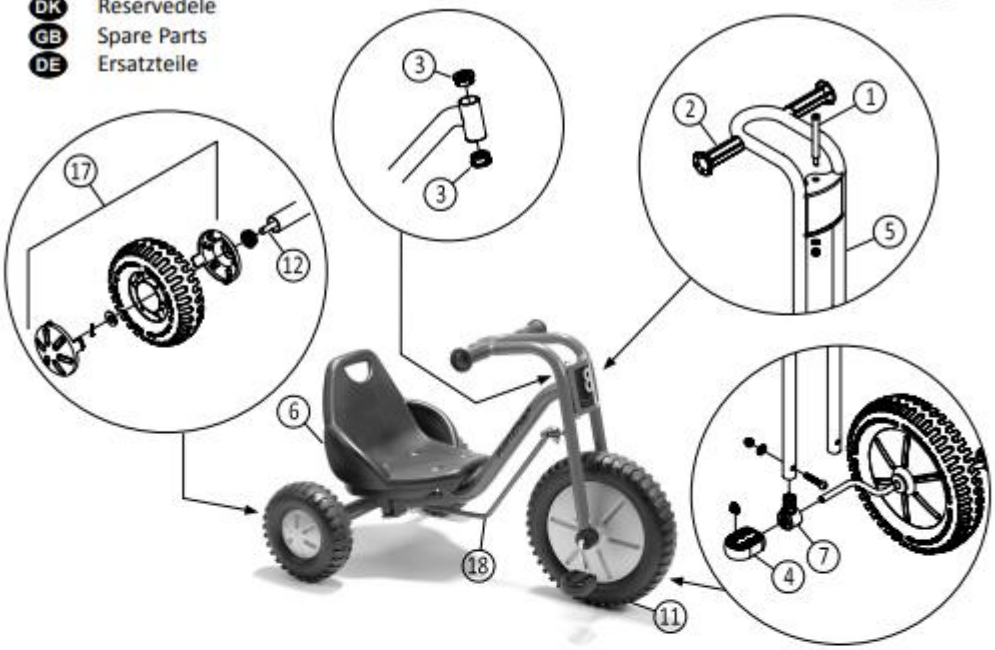

Pos.		Pos.		Pos.	
1	x1 x2 x1	7	x2 x2 x2 x1	13	
2	x2	8		14	
3	x2	9		15	
4	x2 x2	10		16	
5		11		17	
6		12		18	

Pos.	Art.Nr.	Preis €
1	288 50501	11,49
2	288 50403	8,50
3	288 50504	4,49
4	288 50510	9,99
5	288 50784	122,90
6	288 50597	54,99
7	288 50506	9,99
11	288 50781	85,99
12	288 50660	19,99
17	288 50782	59,99
18	288 50785	34,99

A. Winther A/S · DK 8683 Them · Tel. +45 86 84 72 88 · www.a-winther.com · win@a-winther.com

winther LEARNING BY MOV

Zurück zur Inhaltsangabe

VIKING EXPLORER Ersatzteile

Hochrad - 28900481 - 384,00 €

L x B x H: 101 x 49 x 91 cm - Sitzhöhe 54 cm - Gewicht 8,8 Kg

Altersgruppe 5-12 Jahre

Direkt zur Onlineseite

481

DK Reservedele
GB Spare Parts
DE Ersatzteile

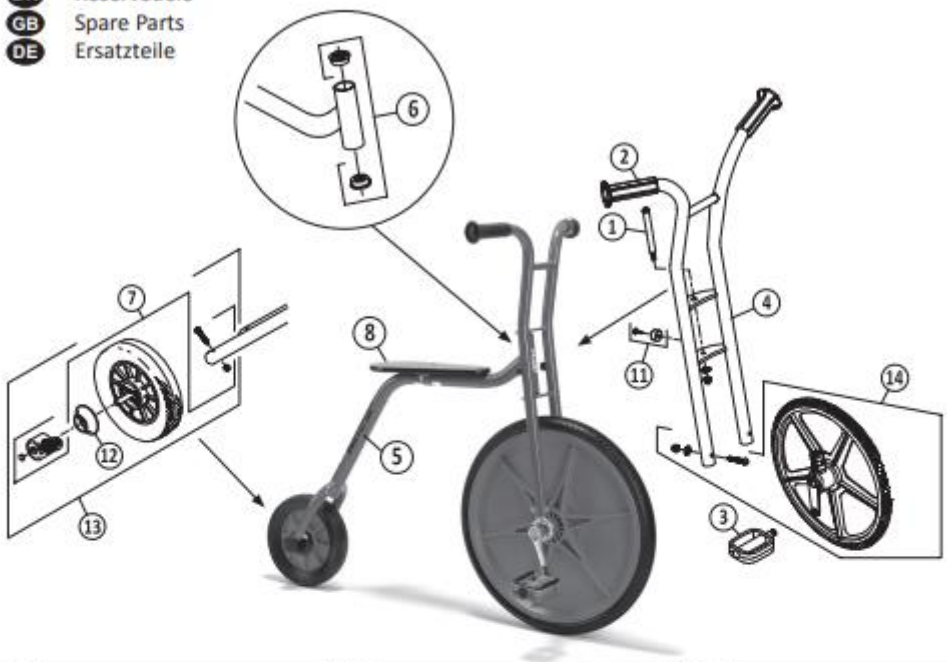

Pos.		Pos.		Pos.	
1	x1 x2 x1	6	x2	11	x2 x2
2	x2 x2	7	x2 x2 x2 x1	12	x2
3	x1 L x1 R	8		13	
4		9		14	
5		10		15	

A. Winther A/S · DK 8683 Them · Tel. +45 86 84 72 88 · www.a-winther.com · win@a-winther.com

Pos.	Art.Nr.	Preis €
1	288 50502	11,99
2	288 50538	5,49
3	288 50710	19,99
4	288 50559	89,99
5	288 50786	64,99
6	288 50504	4,49
7	288 50507	9,99
8	288 50584	42,99
9	288 50778	219,00
11	288 50532	5,99
12	288 50505	5,99
13	288 50573	59,99
14	288 50775	189,99

Zurück zur Inhaltsangabe

VIKING EXPLORER Ersatzteile

Hochrad klein- 28900482 - 345,00 €

L x B x H: 91 x 48 x 79 cm - Sitzhöhe 45 cm - Gewicht 7,2 Kg

Altersgruppe 4-7 Jahre

Direkt zur Onlineseite

482 CE TÜV

Winther ORIGINAL DANISH DESIGN

DK Reservedele
GB Spare Parts
DE Ersatzteile

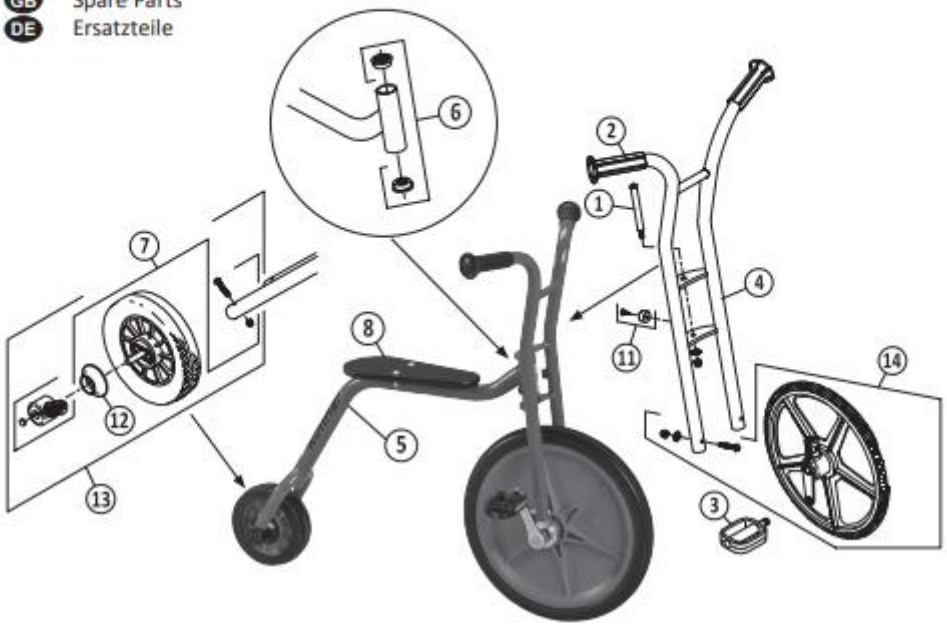

Pos.		Pos.		Pos.	
1		6		11	
2		7		12	
3		8		13	
4	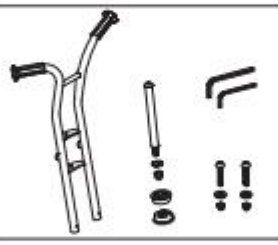	9		14	
5		10		15	

A. Winther A/S · DK 8683 Them · Tel. +45 86 84 72 88 · www.a-winther.com · win@a-winther.com

winther LEARNING BY MOVING

Pos.	Art.Nr.	Preis €
1	288 50501	11,49
2	288 50538	5,49
3	288 50710	19,99
4	288 50795	105,99
5	288 50796	64,99
6	288 50504	4,49
7	288 50507	9,99
8	288 50584	42,99
9	288 50797	219,00
11	288 50532	5,99
12	288 50505	5,99
13	288 50798	46,99
14	288 50799	169,99

Zurück zur Inhaltsangabe

VIKING EXPLORER Ersatzteile

U-Rider - 28900484 - 829,00 €

L x B x H: 120,5 x 74 x 55 cm - Sitzhöhe 22 cm - Gewicht 17 Kg

Altersgruppe 6-10 Jahre

Direkt zur Onlineseite

486 CE

DK Reservedele
GB Spare Parts
DE Ersatzteile

Pos.		Pos.		Pos.	
1		7		13	
2	x2	8		14	
3		9		15	
4	L x 1 R x 1	10		16	
5		11		17	
6		12		18	

Pos.	Art.Nr.	Preis €
2	288 50403	8,50
4	288 50793	18,99
5	288 50790	14,99
6	288 50597	54,99
11	288 50794	189,90
12	288 50792	149,90

VIKING EXPLORER Ersatzteile

BobKart - 28400488 - 599,00 €

L x B x H: 103 x 69 x 59 cm - Sitzhöhe 18 cm - Gewicht 16,34 Kg

Altersgruppe 4-10 Jahre

Direkt zur Onlineseite

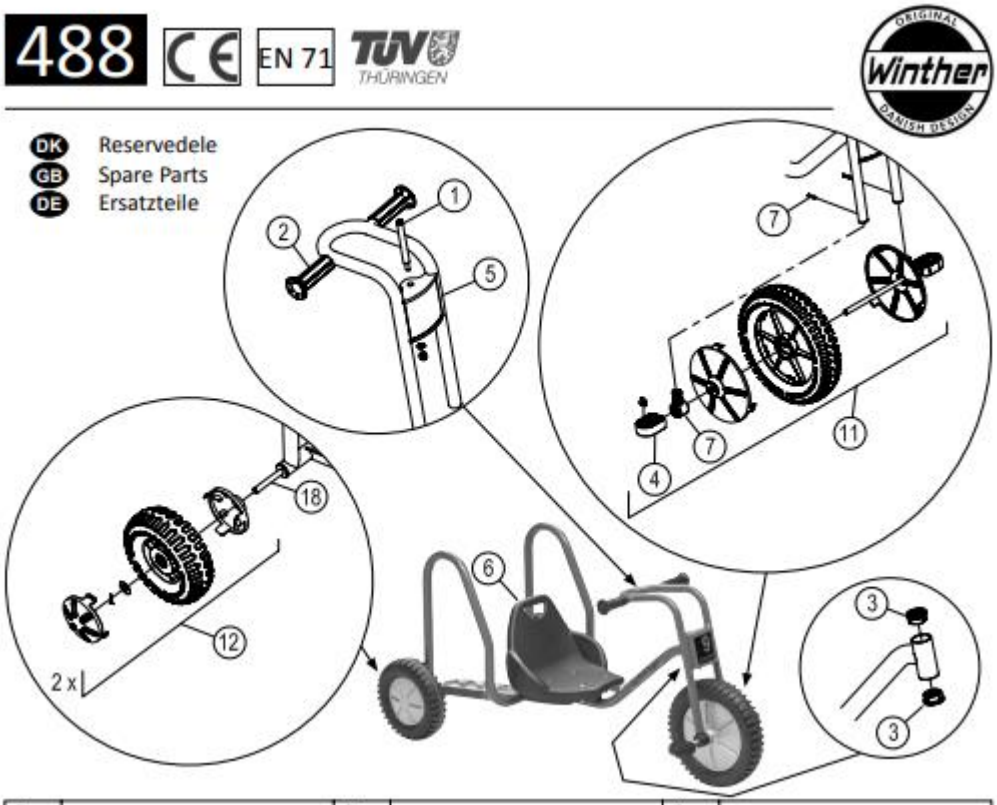

Pos.		Pos.		Pos.	
1	x1 x2 x1	7	x2 x2 x1	13	
2	x2	8		14	
3	x2	9		15	
4	x2 x2	10		16	
5		11		17	
6		12		18	

A. Winther A/S · DK 8683 Them · Tel. +45 86 84 72 88 · www.a-winther.com · win@a-winther.com

winther LEARNING BY MOVING

Pos.	Art.Nr.	Preis €
1	288 50743	11,99
2	288 50538	5,49
3	288 50744	9,99
4	288 50510	9,99
5	288 50745	109,99
6	288 50758	57,99
7	288 50506	9,99
11	288 50747	97,99
12	288 50782	59,99
18	288 50746	27,99

Zurück zur Inhaltsangabe

VIKING EXPLORER OFF-ROAD Ersatzteile

Dreirad mittel - 28445174 - 354,00 €

L x B x H: 76 x 55,5 x 61cm - Sitzhöhe 35 cm - Gewicht 10,52 Kg

Altersgruppe 3-6 Jahre

Direkt zur Onlineseite

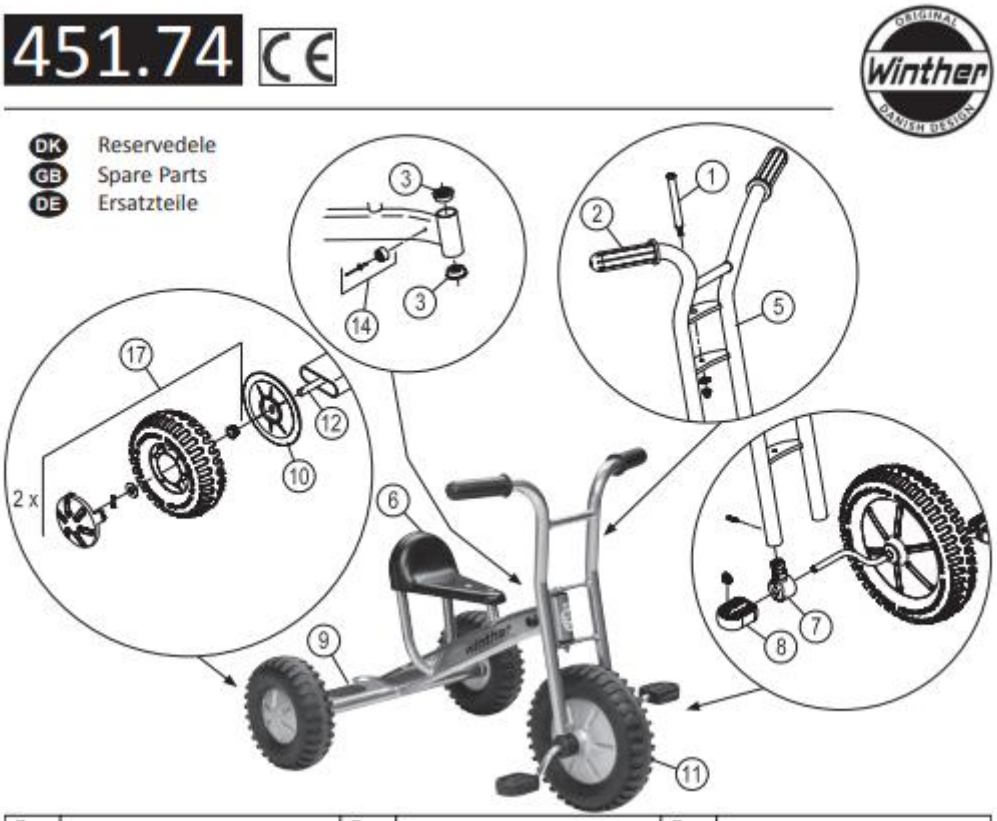

Pos.		Pos.		Pos.	
1	x1 x2 x1	7	x2 x2 x1	13	
2	x2 x2	8	x2 x2	14	x2 x2
3	x2	9	x2	15	
4		10	x2	16	
5		11		17	
6		12		18	

Pos.	Art.Nr.	Preis €
1	288 50501	11,49
2	288 50503	8,99
3	288 50504	4,49
5	288 50748	89,99
6	288 50580	19,99
7	288 50506	9,99
8	288 50510	9,99
9	288 50511	6,99
10	288 50750	9,99
11	288 50751	89,99
12	288 50752	18,99
14	288 50531	5,49
17	288 50754	87,99

Zurück zur Inhaltsangabe

VIKING EXPLORER OFF-ROAD Ersatzteile

Dreirad groß - 28445274 - 369,00 €

L x B x H: 87 x 60,8 x 69cm - Sitzhöhe 43 cm - Gewicht 11,56 Kg

Altersgruppe 4-8 Jahre

Direkt zur Onlineseite

452.74 CE

Winther ORIGINAL DANISH DESIGN

DK Reservedele
GB Spare Parts
DE Ersatzteile

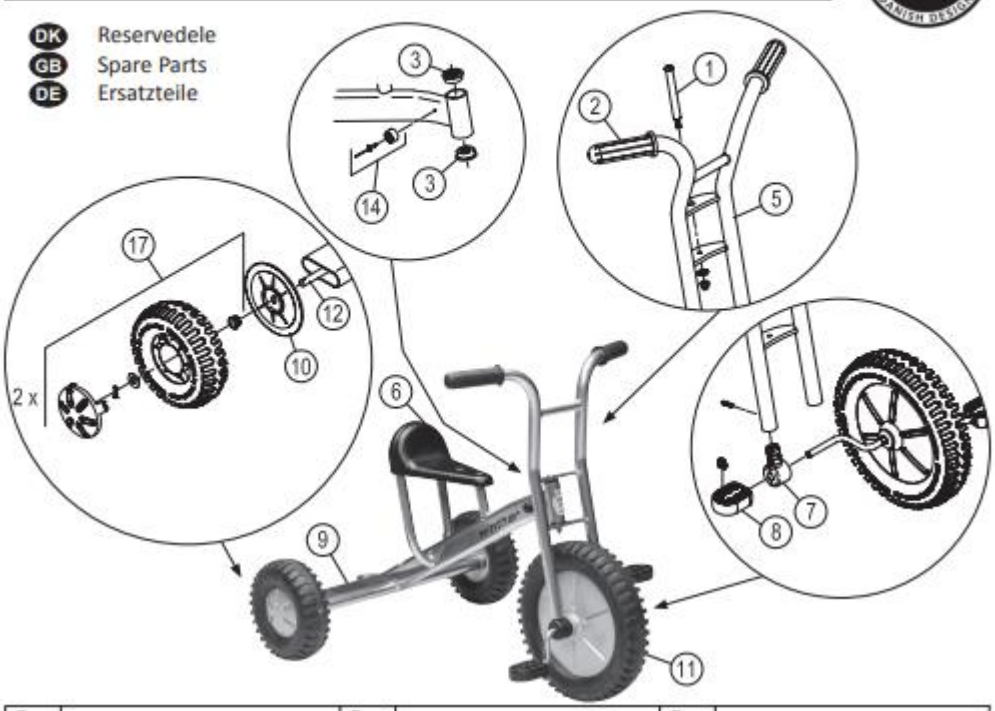

Pos.		Pos.		Pos.	
1	x1 x2 x1	7	x2 x2 x1	13	
2	x2 x2	8	x2 x2	14	x2 x2
3	x2	9	x2	15	
4		10	x2	16	
5		11		17	
6		12		18	

A. Winther A/S · DK 8683 Them · Tel. +45 86 84 72 88 · www.a-winther.com · win@a-winther.com

winther LEARNING BY MOVING

Pos.	Art.Nr.	Preis €
1	288 50501	11,49
2	288 50503	8,99
3	288 50504	4,49
5	288 50749	89,99
6	288 50580	19,99
7	288 50506	9,99
8	288 50510	9,99
9	288 50511	6,99
10	288 50750	9,99
11	288 50781	85,99
12	288 50753	19,99
14	288 50531	5,49
17	288 50754	87,99

Zurück zur Inhaltsangabe

VIKING EXPLORER OFF-ROAD Ersatzteile

Easy Rider - 28447974 - 382,00 €

L x B x H: 80 x 59 x 63 cm - Sitzhöhe 15 cm - Gewicht 10,9 Kg

Altersgruppe 4-7 Jahre

Direkt zur Onlineseite

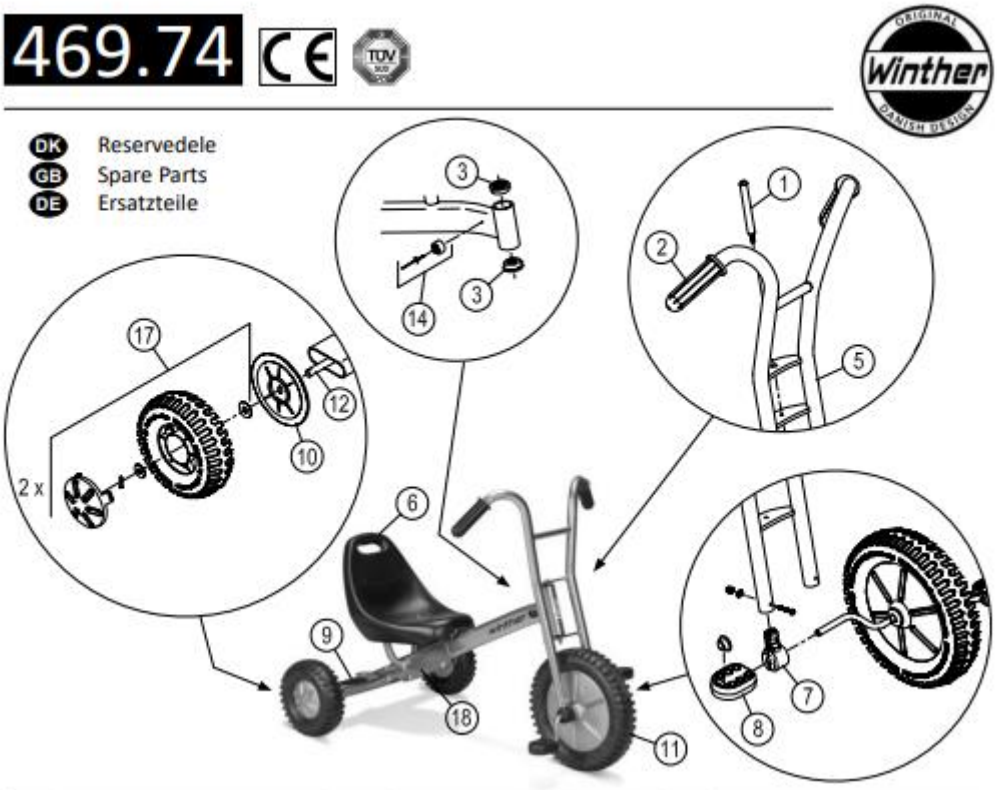

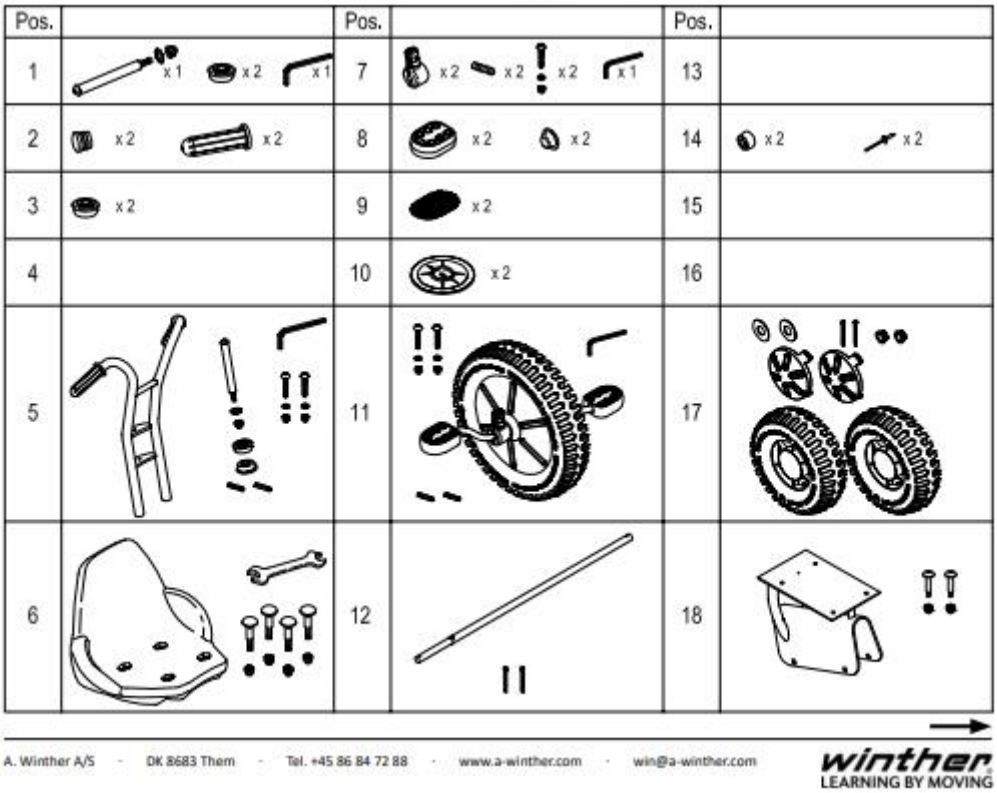

Pos.	Art.Nr.	Preis €
1	288 50502	11,99
2	288 50503	8,99
3	288 50504	4,49
5	288 50742	169,49
6	288 50758	57,99
7	288 50506	9,99
8	288 50510	9,99
9	288 50511	6,99
10	288 50519	7,49
11	288 50781	85,99
12	288 50753	19,99
14	288 50531	5,49
17	288 50754	87,99
18	288 50740	101,25

Zurück zur Inhaltsangabe

VIKING EXPLORER OFF-ROAD Ersatzteile

Dreirad maxi - 28446974 - 467,00 €

L x B x H: 103 x 61 x 74cm - Sitzhöhe 31 cm - Gewicht 15 Kg

Altersgruppe 5-12 Jahre - Verstellbarer Sitz

Direkt zur Onlineseite

469.74 CE

Winther ORIGINAL DANISH DESIGN

DK Reservedele
GB Spare Parts
DE Ersatzteile

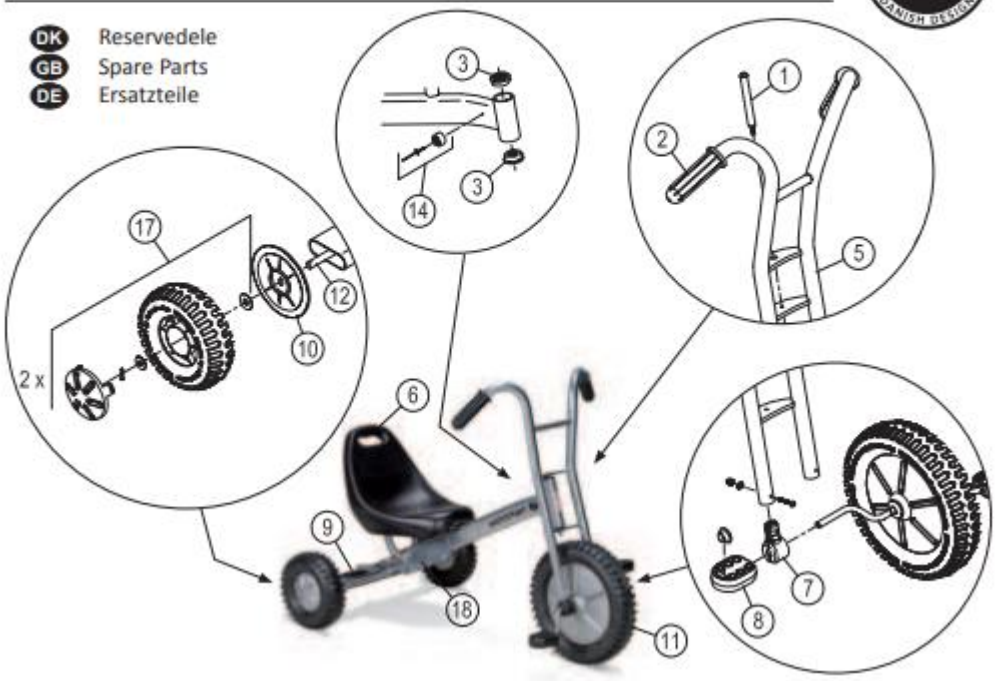

Pos.		Pos.		Pos.	
1	x1 x2 x1	7	x2 x2 x2 x1	13	
2	x2 x2	8	x2 x2	14	x2 x2
3	x2	9	x2	15	
4		10	x2	16	
5		11		17	
6		12	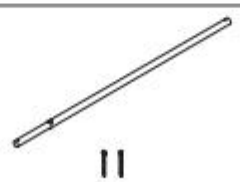	18	

A. Winther A/S · DK 8683 Them · Tel. +45 86 84 72 88 · www.a-winther.com · win@a-winther.com

winther LEARNING BY MOVING

Pos.	Art.Nr.	Preis €
1	288 50502	11,99
2	288 50503	8,99
3	288 50504	4,49
5	288 50742	169,49
6	288 50595	72,99
7	288 50506	9,99
8	288 50510	9,99
9	288 50511	6,99
10	288 50519	7,49
11	288 50781	85,99
12	288 50753	19,99
14	288 50531	5,49
17	288 50754	87,99
18	288 50740	101,25

Zurück zur Inhaltsangabe

VIKING EXPLORER OFF-ROAD Ersatzteile

StarScooter Maxi - 28900598 - 338,00 €

L x B x H: 123 x 47 x 93 cm - mit Fußbremse - Gewicht 9 Kg

Altersgruppe 8-12 Jahre - Chromlackierung

Direkt zur Onlineseite

495.98

DK Reservedele
GB Spare Parts
DE Ersatzteile

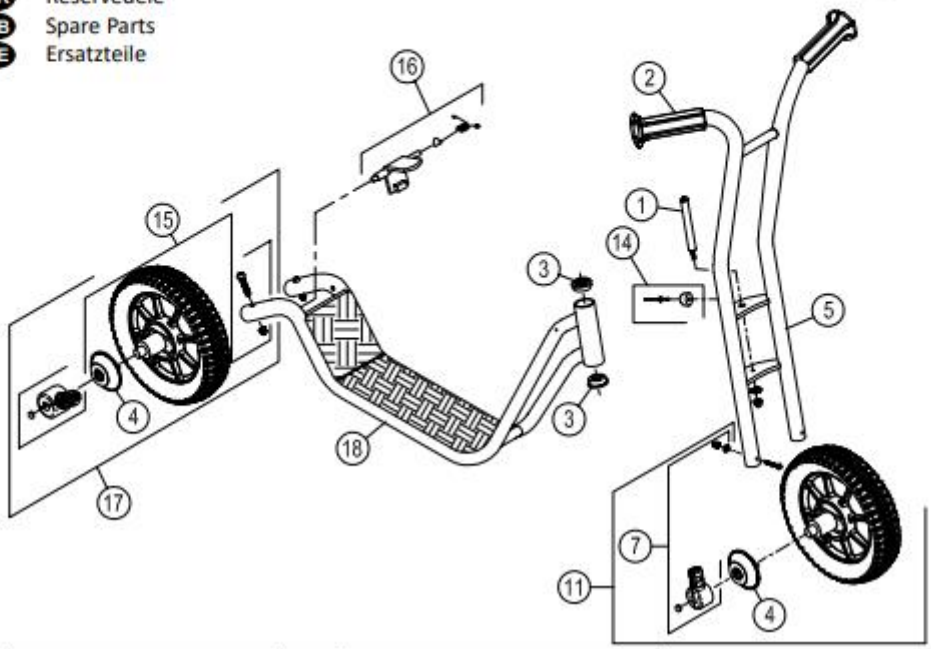

Pos.		Pos.		Pos.	
1	x1 x2 x1	7	x2 x2 x2 x2 x1	13	
2	x2 x2	8		14	x2 x2
3	x2	9		15	x2 x2 x2 x1
4	x2	10		16	x1 x1 x1
5		11		17	
6		12		18	

A. Winther A/S · DK 8683 Them · Tel. +45 86 84 72 88 · www.a-winther.com · win@a-winther.com

winther LEARNING BY MOVING

Pos.	Art.Nr.	Preis €
1	288 50502	11,99
2	288 50538	5,49
3	288 50504	4,49
4	288 50598	4,99
5	288 50844	97,99
7	288 50508	10,29
11	288 50566	79,99
14	288 50532	5,99
15	288 50507	9,99
16	288 50547	14,99
17	288 50574	69,99
18	288 50845	159,99

Zurück zur Inhaltsangabe

MINI VIKING Ersatzteile

Rutsch Dreirad - 28600431 - 125,00 €

L x B x H: 53 x 42 x 41 cm - Sitzhöhe 24 cm - Gewicht 3,84 Kg

Altersgruppe 1-3 Jahre

Direkt zur Onlineseite

winther
LEARNING BY MOVING

431

ASTM F 963
ANSI Z315.1
16 CRF 1303

DK. Reservedele
UK. Spare Parts
DE. Ersatzteile

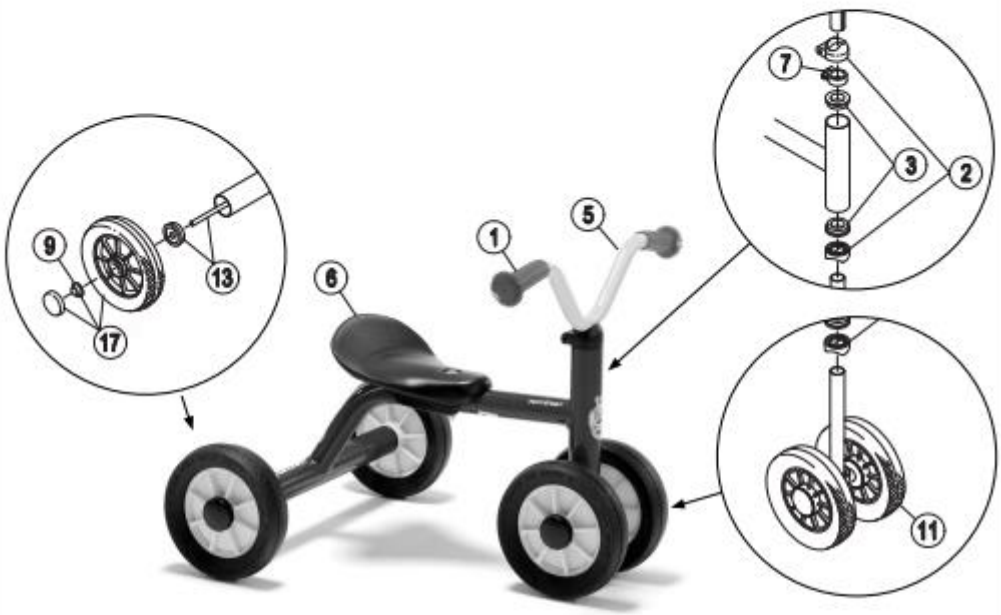

Pos.		Pos.		Pos.	
1	x2	7	x1 x1	13	x1 x2 x2
2	x1 x1	8		14	
3	x2	9	x4	15	
4		10		16	
5		11		17	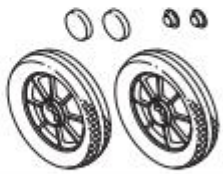
6		12		18	

Pos.	Art.Nr.	Preis €
1 V43114	288 50015	8,50
1 V43120	288 50001	8,49
2 V1.2	288 50002	15,50
2 V2.0	288 50068	15,50
3	288 50003	5,50
5 V43114-1.2	288 50133	35,50
5 V43114-2.0	288 50186	35,50
5 V43120-1.2	288 50124	35,50
5 V43120-2.0	288 50183	35,50
6	288 50023	22,50
7 V1.2	288 50105	10,50
7 V2.0	288 50067	10,50
9	288 50008	8,50
11 V43114-1.2	288 50134	47,50
11 V43114-2.0	288 50179	47,50
11 V43120-1.2	288 50125	47,50
11 V43120-2.0	288 50178	47,50
12 V2.0	288 50108	24,50
13	288 50007	16,90
17 V43114-1.2	288 50032	32,50
17 V43114-2.0	288 50073	32,50
17 V43120-1.2	288 50022	32,50
17 V43120-2.0	288 50078	32,50

A. Winther A/S · DK 8683 Them · Tel. +45 86 84 72 88 · Fax +45 86 84 85 28 · www.a-winther.com · win@a-winther.dk

Zurück zur Inhaltsangabe

MINI VIKING Ersatzteile

Rutsch Dreirad - 28600418 - 124,00 €

L x B x H: 61 x 42 x 46 cm - Sitzhöhe 24 cm - Gewicht 3,96 Kg

Altersgruppe 1-3 Jahre **Mit Lenkrad**

Direkt zur Onlineseite

winther
LEARNING BY MOVING

418

DK. Reservedele
UK. Spare Parts
DE. Ersatzteile

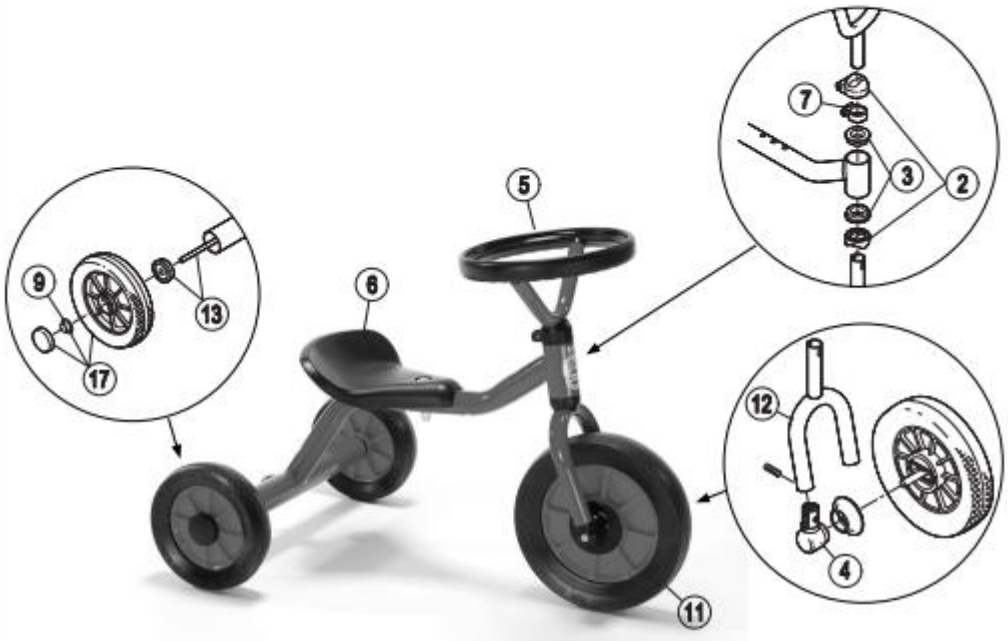

Pos.		Pos.		Pos.	
1		7	x1 x1	13	x1 x2 x2
2	x1 x1	8		14	
3	x2	9	x4	15	
4	x2 x2 x1	10		16	
5		11		17	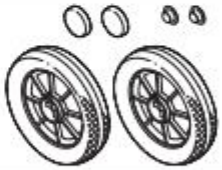
6		12		18	

A. Winther A/S · DK 8653 Them · Tel. +45 86 84 72 88 · Fax +45 86 84 85 28 · www.a-winther.com · win@a-winther.dk

Pos.	Art.Nr.	Preis €
2	287 50068	15,50
3	288 50003	5,50
4	287 50004	8,90
5 V41814-2.0	287 50141	33,50
5 V41820-2.0	287 50153	33,50
6	287 50023	22,50
7	287 50067	10,50
9	287 50008	8,50
11 V41814-2.0	287 50069	44,50
11 V41820-2.0	287 50064	44,50
12	287 50106	24,50
13	287 50074	16,90
17 V41814-2.0	287 50073	32,50
17 V41820-2.0	287 50078	32,50

Zurück zur Inhaltsangabe

MINI VIKING Ersatzteile

Mini Scooter - 28600438– 139,50 €

L x B x H: 53 x 42 x 41 cm - Sitzhöhe 24 cm - Gewicht 3,66 Kg

Altersgruppe 1-3 Jahre

Direkt zur Onlineseite

winther
LEARNING BY MOVING

438

ASTM F 963
ANSI Z315.1
16 CRF 1303

DK. Reservedele
UK. Spare Parts
DE. Ersatzteile

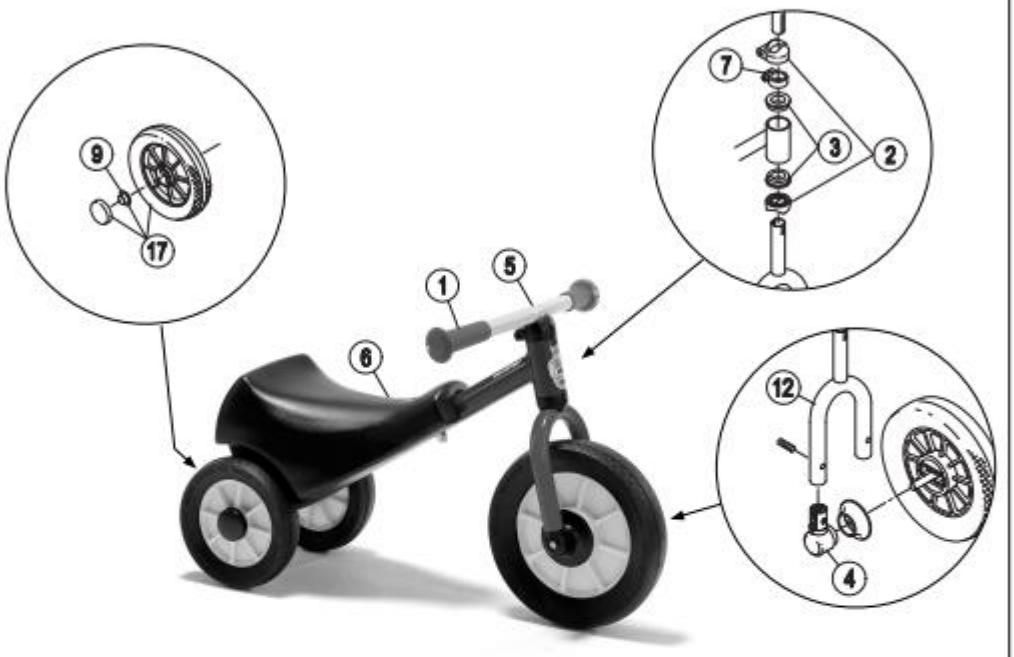

Pos.		Pos.		Pos.	
1	x2	7	x1 x1	13	
2	x1 x1	8		14	
3	x2	9	x4	15	
4	x2 x2 x1	10		16	
5		11	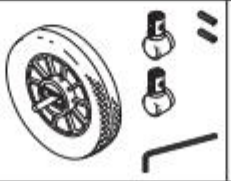	17	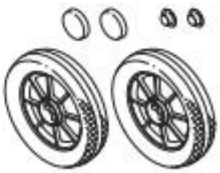
6		12		18	

A. Winther A/S · DK 8683 Them · Tel. +45 86 84 72 88 · Fax +45 86 84 85 28 · www.a-winther.com · win@a-winther.dk

Pos.	Art.Nr.	Preis €
1 V43814	287 50015	9,50
1 V43820	287 50001	8,50
2 V1.2	287 50002	15,50
2 V2.0	287 50068	15,50
3	287 50003	9,50
4	287 50004	8,90
5 V43814-1.2	287 50138	30,50
5 V43814-2.0	287 50139	30,50
5 V43820-1.2	287 50140	30,50
5 V43820-2.0	287 50066	30,50
6	287 50041	24,50
7 V1.2	287 50105	12,50
7 V2.0	287 50067	12,50
9	287 50008	8,50
11 V43814-1.2	287 50036	44,50
11 V43814-2.0	287 50069	44,50
11 V43820-1.2	287 50027	44,50
11 V43820-2.0	287 50064	44,50
12	287 50107	24,50
17 V43814-1.2	287 50032	32,50
17 V43814-2.0	287 50073	32,50
17 V43820-1.2	287 50022	32,50
17 V43820-2.0	287 50078	32,50

Zurück zur Inhaltsangabe

MINI VIKING Ersatzteile

Mini Safety Scooter - 28600430– 139,00 €

L x B x H: 53 x 42 x 41 cm - Sitzhöhe 24 cm - Gewicht 3,66 Kg

Altersgruppe 1-3 Jahre

Direkt zur Onlineseite

winther
LEARNING BY MOVING

430

DK. Reservedele
UK. Spare Parts
DE. Ersatzteile

Pos.		Pos.		Pos.	
1	x2	7	x1 x1	13	
2	x1 x1	8		14	
3	x2	9	x4	15	
4		10		16	
5		11		17	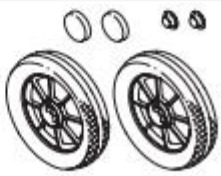
6		12		18	

A. Winther A/S · DK 8683 Them · Tel. +45 86 84 72 88 · Fax +45 86 84 85 28 · www.a-winther.com · win@a-winther.dk

Pos.	Art.Nr.	Preis €
1 V43014	288 50015	8,50
1 V43020	288 50001	8,49
2	288 50068	15,50
3	288 50003	5,50
5 V43014	288 50139	30,50
5 V43020	288 50066	30,50
6	287 50041	24,50
7	287 50067	10,50
9	287 50008	8,50
11 V43014	288 50079	32,50
11 V43020	288 50078	32,50
12	288 50108	24,50
17 V43014	288 50073	32,50
17 V43020	288 50078	32,50

Zurück zur Inhaltsangabe

MINI VIKING Ersatzteile

Mini Easy Rider - 28600409 - 159,00 €

L x B x H: 66 x 44 x 43 cm - Sitzhöhe 13 cm - Gewicht 5 Kg

Altersgruppe 2-4 Jahre

Direkt zur Onlineseite

409 CE

Winther ORIGINAL DANISH DESIGN

DK Reservedele
GB Spare Parts
DE Ersatzteile

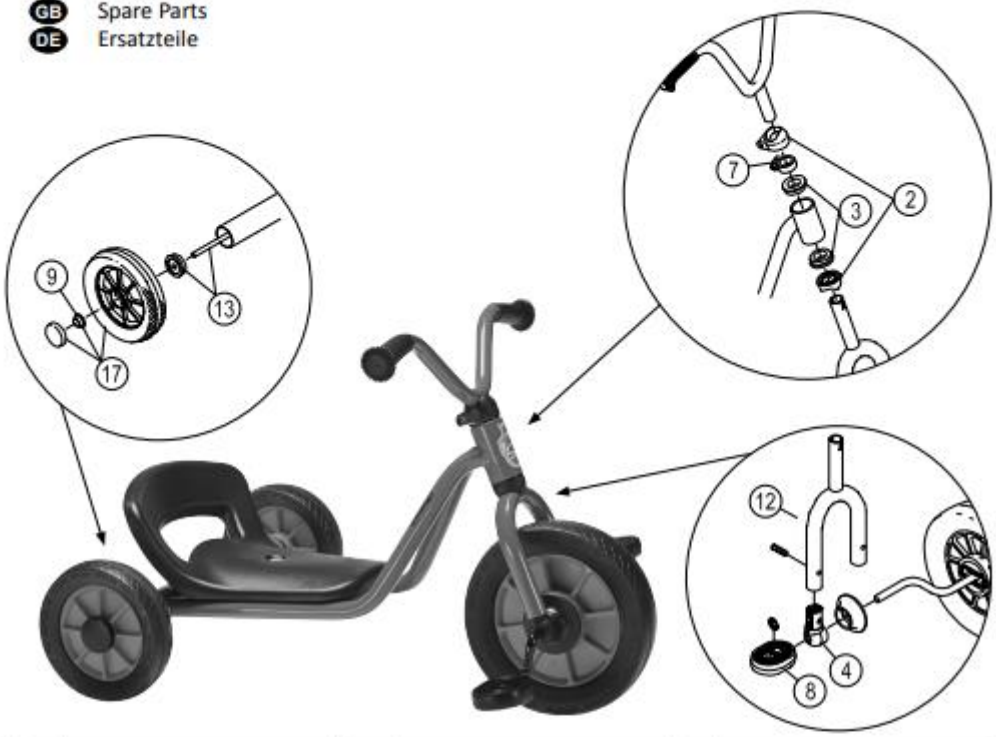

Pos.		Pos.		Pos.	
1	x2	7	x1 x1	13	x1 x2 x2
2	x1 x1	8	x2 x2	14	
3	x2	9	x4	15	
4	x2 x2 x1	10		16	
5		11		17	
6		12		18	

A. Winther A/S · DK 8683 Them · Tel. +45 86 84 72 88 · www.a-winther.com · win@a-winther.com

winther LEARNING BY MOVING

Pos.	Art.Nr.	Preis €
1	288 50001	8,49
2	287 50068	15,50
3	288 50003	5,50
4	288 50004	8,90
5	287 50183	35,50
6	287 50264	20,50
7	288 50067	10,50
8	287 50006	8,80
9	288 50008	8,50
11	288 50077	50,25
12	287 50107	24,50
13	287 50074	16,90
17	288 50078	32,50

Zurück zur Inhaltsangabe

MINI VIKING Ersatzteile

Krippendreirad - 28600414 - 129,00 €

L x B x H: 61,5 x 43 x 54 cm - Sitzhöhe 24 cm - Gewicht 4,42 Kg

Altersgruppe 1-4 Jahre

Direkt zur Onlineseite

winther
LEARNING BY MOVING

414

ASTM F 963
ANSI Z315.1
16 CRF 1303

DK. Reservedele
UK. Spare Parts
DE. Ersatzteile

Pos.		Pos.		Pos.	
1	x2	7	x1 x1	13	x1 x2 x2
2	x1 x1	8	x2 x2	14	
3	x2	9	x4	15	
4	x2 x2 x1	10		16	
5		11		17	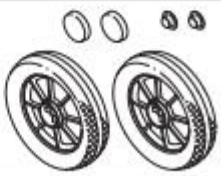
6		12		18	

A. Winther A/S · DK 8683 Them · Tel. +45 86 84 72 88 · Fax +45 86 84 85 28 · www.a-winther.com · win@a-winther.dk

Pos.	Art.Nr.	Preis €
1 V41414	287 50015	8,50
1 V41420	287 50001	8,49
2 V1.2	287 50002	15,50
2 V2.0	287 50068	15,50
3	287 50003	5,50
4	287 50004	8,90
5 V41414-1.2	287 50130	33,50
5 V41414-2.0	287 50142	33,50
5 V41420-1.2	287 50120	33,50
5 V41420-2.0	287 50143	33,50
6	287 50023	22,50
7 V1.2	287 50105	10,50
7 V2.0	287 50067	10,50
8	287 50006	8,80
9	287 50008	8,50
11 V41414-1.2	287 50031	50,25
11 V41414-2.0	287 50079	50,25
11 V41420-1.2	287 50021	50,25
11 V41420-2.0	287 50077	50,25
17 V41414-1.2	287 50032	32,50
17 V41414-2.0	287 50073	32,50
17 V41420-1.2	287 50022	32,50
17 V41420-2.0	287 50078	32,50

Zurück zur Inhaltsangabe

MINI VIKING Ersatzteile

Krippendreirad mit Steg - 28600442 - 136,00 €

L x B x H: 57 x 44 x 55 cm - Sitzhöhe 31 cm - Gewicht 4,44 Kg

Altersgruppe 2-4 Jahre

Direkt zur Onlineseite

442 CE EN 71 ASTM F963

Winther ORIGINAL DANISH DESIGN

DK Reservedele
GB Spare Parts
DE Ersatzteile

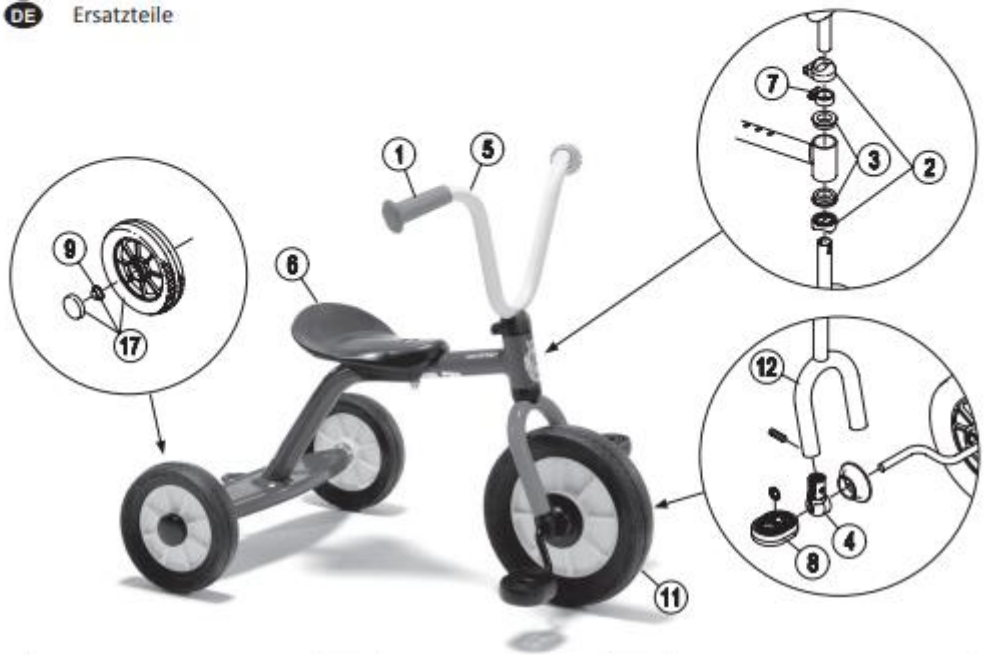

Pos.		Pos.		Pos.	
1	x2	7	x1 x1	13	
2	x1 x1	8	x2 x2	14	
3	x2	9	x4	15	
4	x2 x2 x1	10		16	
5		11		17	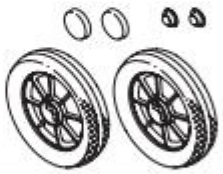
6		12		18	

Pos.	Art.Nr.	Preis €
1 V44214	288 50015	8,50
1 V44220	288 50001	8,49
2	288 50068	15,50
3	288 50003	5,50
4	288 50004	8,90
5 V44214	288 50142	33,50
5 V44220	288 50143	33,50
6	287 50023	22,50
7	288 50067	10,50
8	288 50006	8,80
9	288 50008	8,50
11 V44214	287 50079	50,25
11 V44220	287 50077	50,25
17 V44214	287 50073	32,50
17 V44220	287 50078	32,50

A. Winther A/S · DK 8683 Them · Tel. +45 86 84 72 88 · Fax +45 86 84 85 28 · www.a-winther.com · win@a-winther.com

winther LEARNING BY MOVING

Zurück zur Inhaltsangabe

MINI VIKING Ersatzteile

Krippendreirad mit Wanne - 28600447 - 169,00 €

L x B x H: 68 x 43,5 x 54 cm - Sitzhöhe 28 cm - Gewicht 5,38 Kg

Altersgruppe 2-4 Jahre

Direkt zur Onlineseite

winther
LEARNING BY MOVING

447

DK. Reservedele
UK. Spare Parts
DE. Ersatzteile

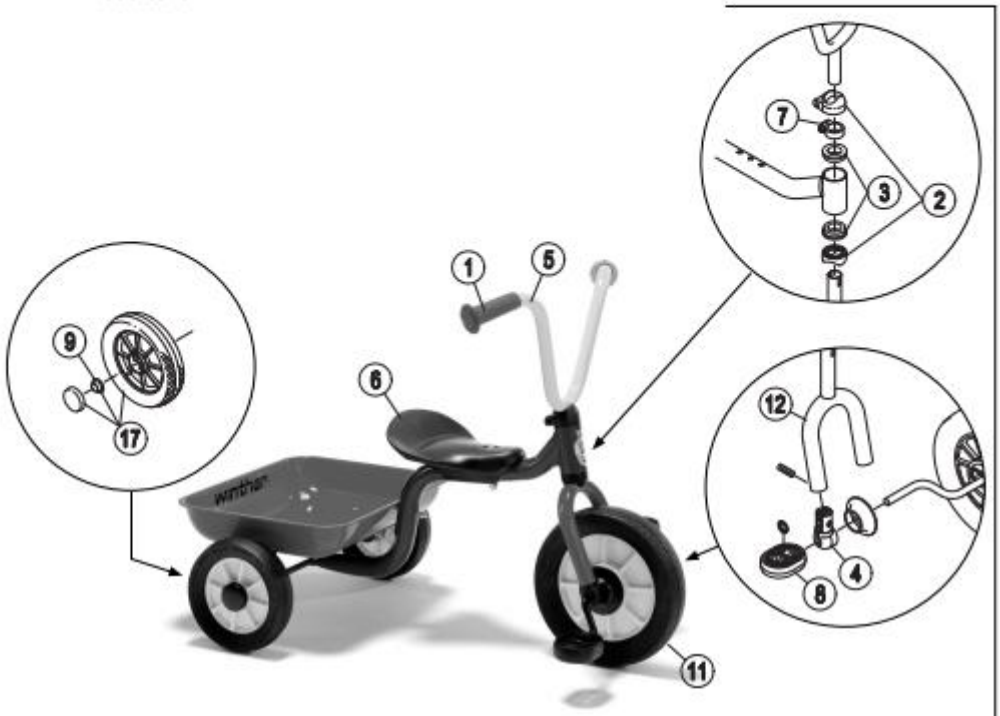

Pos.		Pos.		Pos.	
1	x2	7	x1 x1	13	
2	x1 x1	8	x2 x2	14	
3	x2	9	x4	15	
4	x2 x2 x1	10		16	
5		11	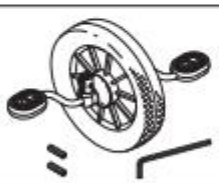	17	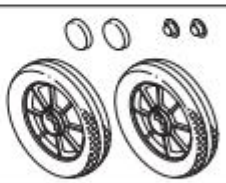
6		12		18	

Pos.	Art.Nr.	Preis €
1 V44714	288 50015	8,50
1 V44720	288 50001	8,49
2 V1.3	288 50002	15,50
2 V2.0	288 50068	15,50
3	288 50003	5,50
4	287 50004	8,90
5 V44714-1.3	287 50130	33,50
5 V44714-2.0	287 50142	33,50
5 V44720-1.3	287 50120	33,50
5 V44720-2.0	287 50143	33,50
6	287 50023	22,50
7 V1.3	287 50105	10,50
7 V2.0	287 50067	10,50
8	288 50006	8,80
9	288 50008	8,50
11 V44714-1.3	287 50031	50,25
11 V44714-2.0	287 50079	50,25
11 V44720-1.3	287 50021	50,25
11 V44720-2.0	287 50077	50,25
12 V2.0	288 50106	24,50
17 V44714-1.3	288 50032	32,50
17 V44714-2.0	288 50073	32,50
17 V44720-1.3	288 50022	32,50
17 V44720-2.0	288 50078	32,50

A. Winther A/S · DK 8683 Them · Tel. +45 86 84 72 88 · Fax +45 86 84 85 28 · www.a-winther.com · win@a-winther.dk

Zurück zur Inhaltsangabe

MINI VIKING Ersatzteile

Mini Anhänger - 28600437 - 89,50 €

L x B x H: 60 x 40 x 15 cm - Gewicht 2,68 Kg

Altersgruppe 0-4 Jahre

Direkt zur Onlineseite

winther
LEARNING BY MOVING

437

CE

DK. Reservedele
UK. Spare Parts
DE. Ersatzteile

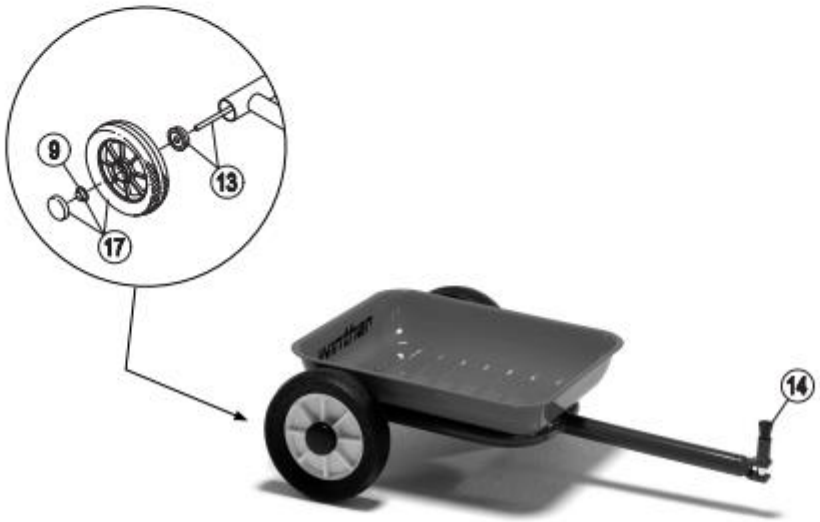

Pos.		Pos.		Pos.	
1		7		13	x1 x2 x2
2		8		14	x1 x1 x1
3		9	x4	15	
4		10		16	
5		11		17	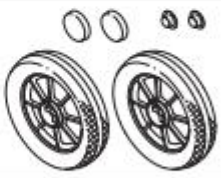
6		12		18	

Pos.	Art.Nr.	Preis €
9	287 50008	8,50
13 V1.0	287 50010	17,50
13 V2.0	287 50096	17,50
14	287 50053	9,50
17 V43720-1.0	287 50022	32,50
17 V2.0	287 50078	32,50
17 V43714-1.0	287 50032	32,50

A. Winther A/S · DK 8683 Them · Tel. +45 86 84 72 88 · Fax +45 86 84 85 28 · www.a-winther.com · win@a-winther.dk

Zurück zur Inhaltsangabe

MINI VIKING Ersatzteile

Mini Taxi - 28600413 - 189,00 €

L x B x H: 86 x 52 x 53 cm - Sitzhöhe 25 cm - Gewicht 5,64 Kg

Altersgruppe 1-4 Jahre

Direkt zur Onlineseite

413 CE

DK Reservedele
GB Spare Parts
DE Ersatzteile

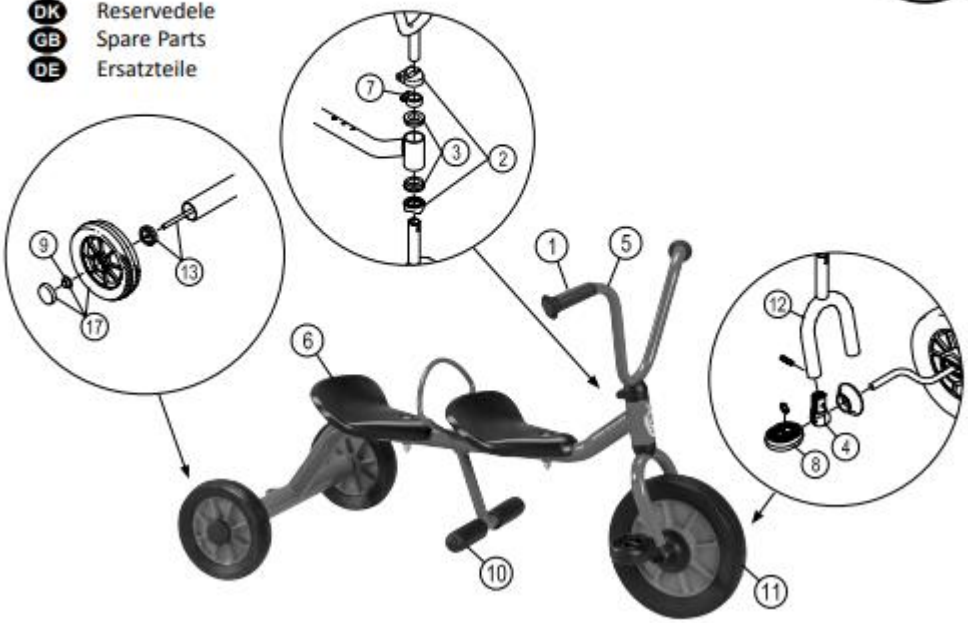

Pos.		Pos.		Pos.	
1	x2	7	x1 x1	13	x1 x2 x2
2	x1 x1	8	x2 x2	14	
3	x2	9	x4	15	
4	x2 x2 x1	10	x2	16	
5		11		17	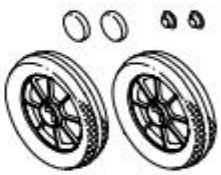
6		12		18	

A. Winther A/S · DK 8683 Them · Tel. +45 86 84 72 88 · Fax +45 86 84 85 28 · www.a-winther.com · win@a-winther.com

winther LEARNING BY MOVING

Pos.	Art.Nr.	Preis €
1 V1.0	288 50001	8,49
1 V2.0	288 50015	8,50
2	288 50068	15,50
3	288 50003	5,50
4	287 50004	8,90
5 V1.0	287 50143	33,50
5 V2.0	288 50142	33,50
6	288 50023	22,50
7	288 50067	10,50
8	287 50006	8,80
9	287 50008	8,50
10	288 50930	12,90
11 V1.0	287 50077	50,25
11 V2.0	287 50079	50,25
12	287 50106	24,50
13	287 50094	17,90
17 V1.0	288 50078	32,50
17 V2.0	288 50073	32,50

Zurück zur Inhaltsangabe

MINI VIKING Ersatzteile

Mini Ben Hur - 28600411 - 192,00 €

L x B x H: 75 x 43,5 x 23 cm - Gewicht 6,28 Kg

Altersgruppe 1-4 Jahre

Direkt zur Onlineseite

411 CE

Winther ORIGINAL DANISH DESIGN

DK Reservedele
GB Spare Parts
DE Ersatzteile

Pos.		Pos.		Pos.	
1	x2	7	x1 x1	13	x1 x2 x2
2	x1 x1	8	x2 x2	14	
3	x2	9	x2	15	
4	x2 x2 x1	10		16	
5		11	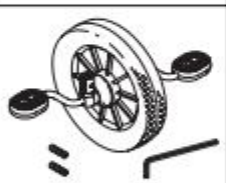	17	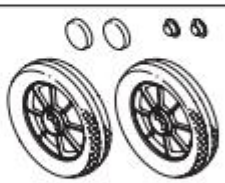
6		12		18	

A. Winther A/S · DK 8683 Them · Tel. +45 86 84 72 88 · Fax +45 86 84 85 28 · www.a-winther.com · win@a-winther.com

winther LEARNING BY MOVING

Pos.	Art.Nr.	Preis €
1	288 50001	8,49
2	288 50002	15,50
3	288 50003	5,50
4	287 50004	8,90
5	287 50143	33,50
6	287 50023	22,50
7	287 50067	10,50
8	287 50006	8,80
9	288 50008	8,50
11	288 50077	50,25
12	287 50106	24,50
13	288 50007	16,90
17	288 50078	32,50

Zurück zur Inhaltsangabe

MINI VIKING Ersatzteile

Rutsch Dreirad für 2 - 28600432 - 156,00 €

L x B x H: 78 x 52 x 41 cm - Sitzhöhe 24 cm - Gewicht 4,82 Kg

Altersgruppe 1-3 Jahre

Direkt zur Onlineseite

winther
LEARNING BY MOVING

432

DK. Reservedele
UK. Spare Parts
DE. Ersatzteile

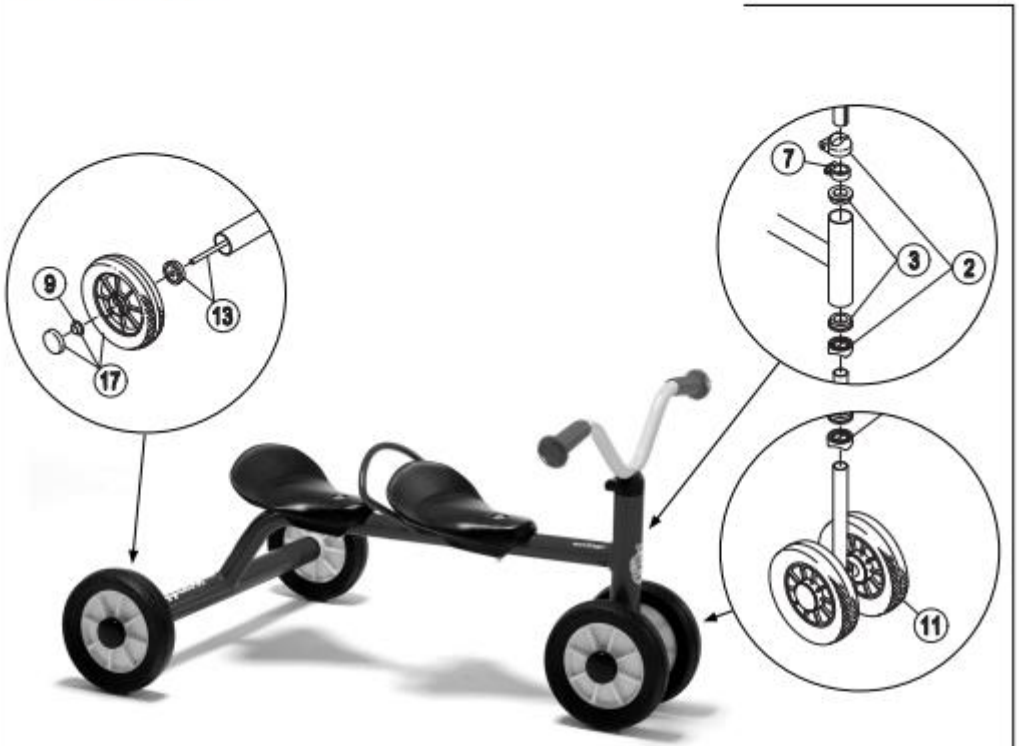

Pos.		Pos.		Pos.	
1	x2	7	x1 x1	13	x1 x2 x2
2	x1 x1	8		14	
3	x2	9	x4	15	
4		10		16	
5		11		17	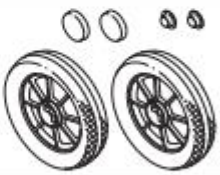
6		12		18	

A. Winther A/S · DK 8683 Them · Tel. +45 86 84 72 88 · Fax +45 86 84 85 28 · www.a-winther.com · win@a-winther.dk

Pos.	Art.Nr.	Preis €
1 V43214	288 50015	8,50
1 V43220	288 50001	8,49
2 V1.2	288 50002	15,50
2 V2.0	287 50068	15,50
3	288 50003	5,50
5 V43214-1.2	288 50133	35,50
5 V43214-2.0	288 50186	35,50
5 V43220-1.2	288 50124	35,50
5 V43220-2.0	288 50183	35,50
6	287 50023	22,50
7 V1.2	288 50105	10,50
7 V2.0	288 50067	10,50
9	288 50008	8,50
11 V43214-1.2	287 50134	47,50
11 V43214-2.0	287 50179	47,50
11 V43220-1.2	287 50125	47,50
11 V43220-2.0	287 50178	47,50
12 V2.0	287 50108	24,50
13 V1.2	287 50016	16,90
17 V43214-1.2	288 50032	32,50
17 V43214-2.0	288 50073	32,50
17 V43220-1.2	288 50022	32,50
17 V43220-2.0	288 50078	32,50

Zurück zur Inhaltsangabe

MINI VIKING Ersatzteile

Rutsch Dreirad für 3 - 28600439 - 179,00 €

L x B x H: 101,5 x 52 x 40,5 cm - Sitzhöhe 24 cm - Gewicht 5,9 Kg

Altersgruppe 1-3 Jahre

Direkt zur Onlineseite

winther
LEARNING BY MOVING

439

DK. Reservedele
UK. Spare Parts
DE. Ersatzteile

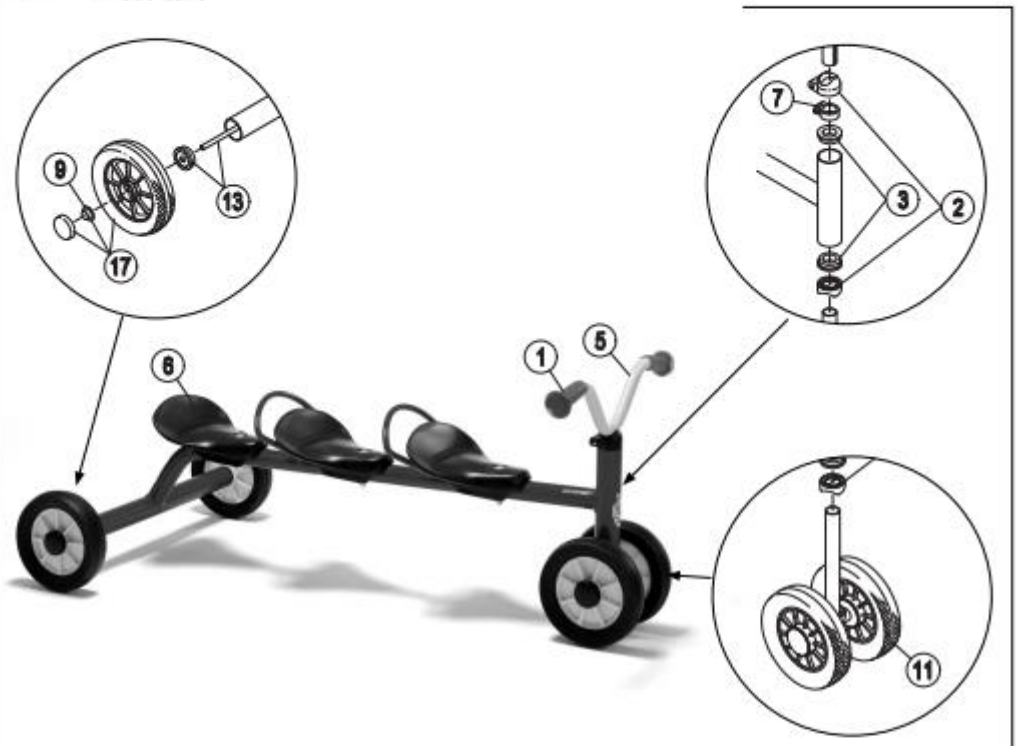

Pos.		Pos.		Pos.	
1	x2	7	x1 x1	13	x1 x2 x2
2	x1 x1	8		14	
3	x2	9	x4	15	
4		10		16	
5		11		17	
6		12		18	

A. Winther A/S · DK 8683 Them · Tel. +45 86 84 72 88 · Fax +45 86 84 85 28 · www.a-winther.com · win@a-winther.dk

Pos.	Art.Nr.	Preis €
1 V43914	288 50015	8,50
1 V43920	288 50001	8,49
2 V1.2	288 50002	15,50
2 V2.0	287 50068	15,50
3	288 50003	5,50
5 V43914-1.2	288 50133	35,50
5 V43914-2.0	288 50186	35,50
5 V43920-1.2	288 50124	35,50
5 V43920-2.0	288 50183	35,50
6	288 50023	22,50
7 V1.2	288 50105	10,50
7 V2.0	288 50067	10,50
9	287 50008	8,50
11 V43914-1.2	287 50134	47,50
11 V43914-2.0	287 50179	47,50
11 V43920-1.2	287 50125	47,50
11 V43920-2.0	287 50178	47,50
12 V2.0	287 50108	24,50
13 V1.2	287 50016	16,90
13 V2.0	287 50094	17,90
17 V43914-1.2	287 50032	32,50
17 V43914-2.0	287 50073	32,50
17 V43920-1.2	287 50022	32,50
17 V43920-2.0	287 50078	32,50

Zurück zur Inhaltsangabe

MINI VIKING Ersatzteile

Roller 2 Hinterräder - 28600433 - 154,00 €

L x B x H: 84 x 43 x 72 cm - Gewicht 4,9 Kg

Altersgruppe 2-4 Jahre

Direkt zur Onlineseite

433 CE

DK Reservedele
GB Spare Parts
DE Ersatzteile

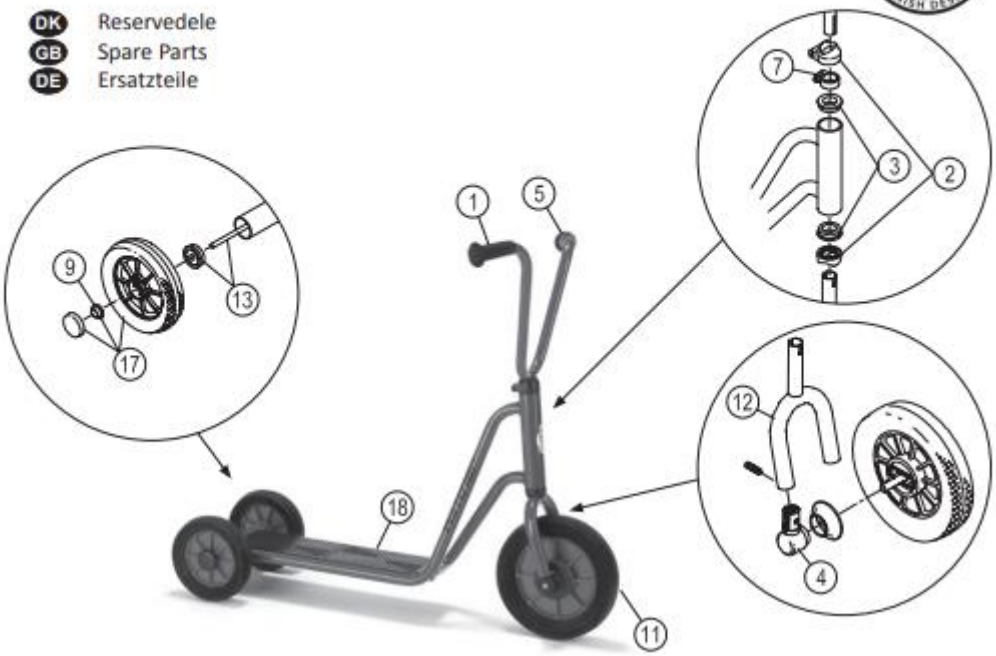

Pos.		Pos.		Pos.	
1	x2	7	x1 x1	13	x1 x2 x2
2	x1 x1	8		14	
3	x2	9	x4	15	
4	x2 x2 x1	10		16	
5		11	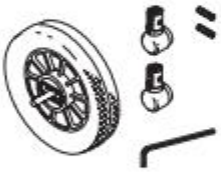	17	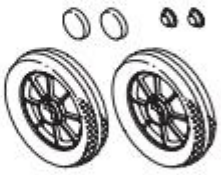
6		12		18	

Pos.	Art.Nr.	Preis €
1 V434.14	288 50015	8,50
1 V434.20	288 50001	8,49
2 V1.3	288 50002	15,50
2 V2.0	288 50068	15,50
3	288 50003	5,50
4	288 50004	8,90
5 V434.14-1.3	288 50135	33,50
5 V434.14-2.0	288 50175	33,50
5 V434.20-1.3	288 50126	33,50
5 V434.20-2.0	288 50176	33,50
7	288 50067	10,50
9	287 50008	8,50
11 V434.14-1.3	288 50036	44,50
11 V434.14-2.0	288 50069	39,90
11 V434.20-1.3	288 50027	39,90
11 V434.20-2.0	288 50064	44,50
12 V2.0	287 50109	31,50
13 V1.2	287 50009	15,90
13 V2.0	287 50093	15,90
17 V434.14-1.3	287 50032	32,50
17 V434.14-2.0	287 50073	32,50
17 V434.20-1.3	287 50022	32,50
17 V434.20-2.0	287 50078	32,50
18 V2.0	288 50098	14,50

Zurück zur Inhaltsangabe

MINI VIKING Ersatzteile

Roller 1 Hinterrad - 28600434 - 162,00 €

L x B x H: 96,5 x 43 x 72 cm - Gewicht 5,22 Kg

Altersgruppe 3-4 Jahre

Direkt zur Onlineseite

434 CE

DK Reservedele
GB Spare Parts
DE Ersatzteile

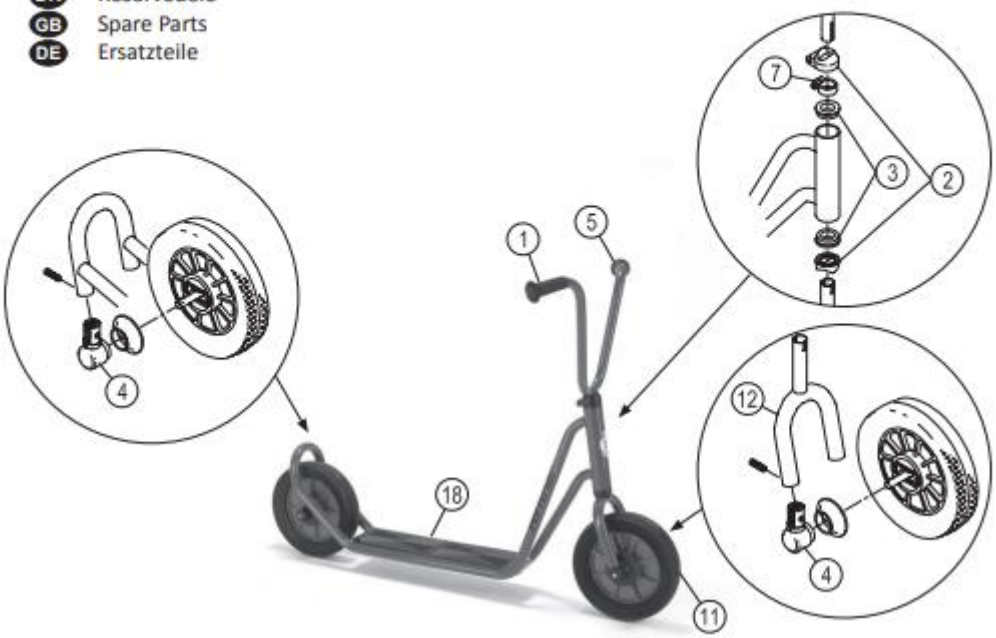

Pos.		Pos.		Pos.	
1	x2	7	x1 x1	13	
2	x1 x1	8		14	
3	x2	9		15	
4	x2 x2 x1	10		16	
5		11		17	
6		12		18	

A. Winther A/S · DK 8683 Them · Tel. +45 86 84 72 88 · www.a-winther.com · win@a-winther.com

winther LEARNING BY MOVING

Pos.	Art.Nr.	Preis €
1 V434.14	288 50015	8,50
1 V434.20	28850001	8,49
2 V1.3	288 50002	15,50
2 V2.0	288 50068	15,50
3	288 50003	5,50
4	288 50004	8,90
5 V434.14-1.3	288 50135	33,50
5 V434.14-2.0	288 50175	33,50
5 V434.20-1.3	288 50126	33,50
5 V434.20-2.0	288 50176	33,50
7 V2.0	288 50067	10,50
11 V434.14-1.3	288 50036	44,50
11 V434.14-2.0	288 50069	39,90
11 V434.20-1.3	288 50027	39,90
11 V434.20-2.0	288 50064	44,50
12 V2.0	288 50109	31,50
18 V2.0	288 50098	14,50

Zurück zur Inhaltsangabe

MINI VIKING Ersatzteile

Mini Dreirad Roller - 28600449 - 149,50 €

L x B x H: 60 x 43 x 60 cm - Gewicht 4,6 Kg

Altersgruppe 2-4 Jahre

Direkt zur Onlineseite

449 CE

DK Reservedele
GB Spare Parts
DE Ersatzteile

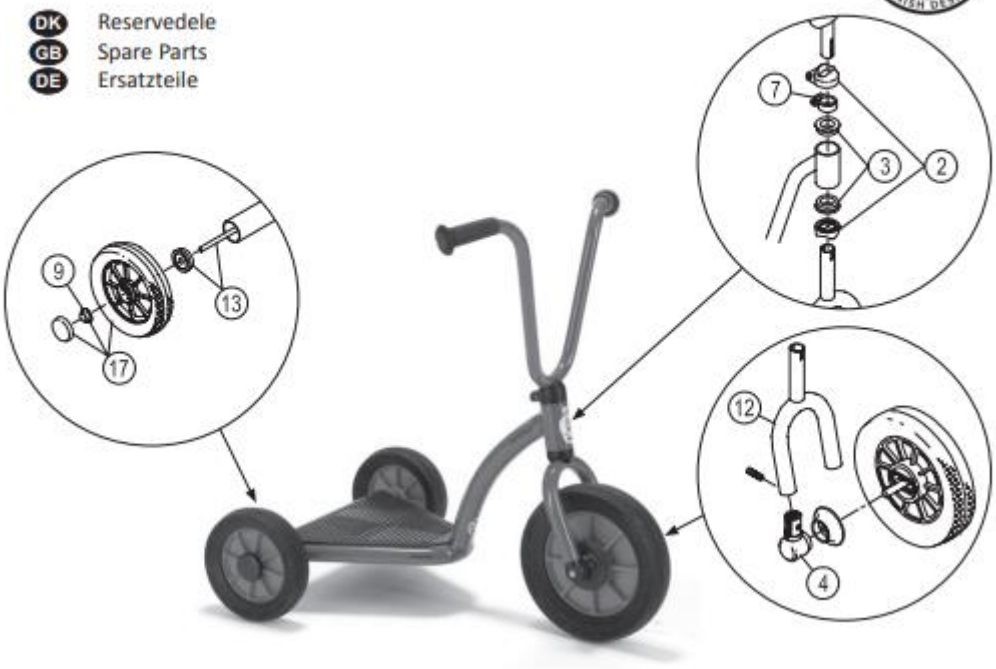

Pos.		Pos.		Pos.	
1	x2	7	x1 x1	13	x1 x2 x2
2	x1 x1	8		14	
3	x2	9	x4	15	
4	x2 x2 x1	10		16	
5		11		17	
6		12		18	

A. Winther A/S · DK 8683 Them · Tel. +45 86 84 72 88 · www.a-winther.com · win@a-winther.com

winther LEARNING BY MOVING

Pos.	Art.Nr.	Preis €
1 V449.14	288 50015	8,50
1 V449.20	288 50001	8,49
2 V1.2	288 50002	15,50
2 V2.0	287 50068	15,50
3	288 50003	5,50
4	287 50004	8,90
5 V494.14-1.2	287 50135	33,50
5 V494.14-2.0	287 50175	33,50
5 V494.20-1.2	287 50126	33,50
5 V494.20-2.0		
7 V2.0	287 50067	10,50
9	288 50008	8,50
10		
11 V494.14-1.2	287 50036	44,50
11 V494.14-2.0	287 50069	44,50
11 V494.20-1.2	287 50027	44,50
11 V494.20-2.0	287 50064	44,50
12 V2.0	287 50131	24,50
13 V1.2	287 50007	16,90
13 V2.0	287 50074	16,90
17 V494.14-1.2	287 50032	32,50
17 V494.14-2.0	287 50073	32,50
17 V494.20-1.2	287 50022	32,50
17 V494.20-2.0	287 50078	32,50
18 V2.0	288 50097	18,90

Zurück zur Inhaltsangabe

MINI VIKING Ersatzteile

Mini BikeRunner - 28600412 - 139,00 €

L x B x H: 73,5 x 40,5 x 43 cm - Sitzhöhe 31 cm - Gewicht 4 Kg

Altersgruppe 2-4 Jahre

Direkt zur Onlineseite

winther
LEARNING BY MOVING

412

CE

DK. Reservedele
UK. Spare Parts
DE. Ersatzteile

Pos.		Pos.		Pos.	
1	x2	7	x1 x1	13	
2	x1 x1	8	x1	14	
3	x2	9		15	
4	x2 x2 x1	10		16	
5		11	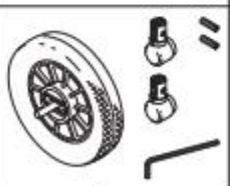	17	
6		12		18	

A. Winther A/S · DK 8653 Them · Tel. +45 86 84 72 88 · Fax +45 86 84 85 28 · www.a-winther.com · win@a-winther.dk

Pos.	Art.Nr.	Preis €
1	288 50001	8,49
2	288 50002	15,50
3	288 50003	5,50
4	287 50004	8,90
5	287 50183	35,50
6	288 50039	23,50
7	287 50067	10,50
8	287 50164	8,50
11	287 50064	44,50
12	287 50107	24,50

Zurück zur Inhaltsangabe

MINI VIKING Ersatzteile

Mini FunRacer - 28600407 - 189,00 €

L x B x H: 66 x 46 x 27 cm - Gewicht 4,5 Kg

Altersgruppe 2,5-4 Jahre

Direkt zur Onlineseite

407 CE

DK Reservedele
GB Spare Parts
DE Ersatzteile

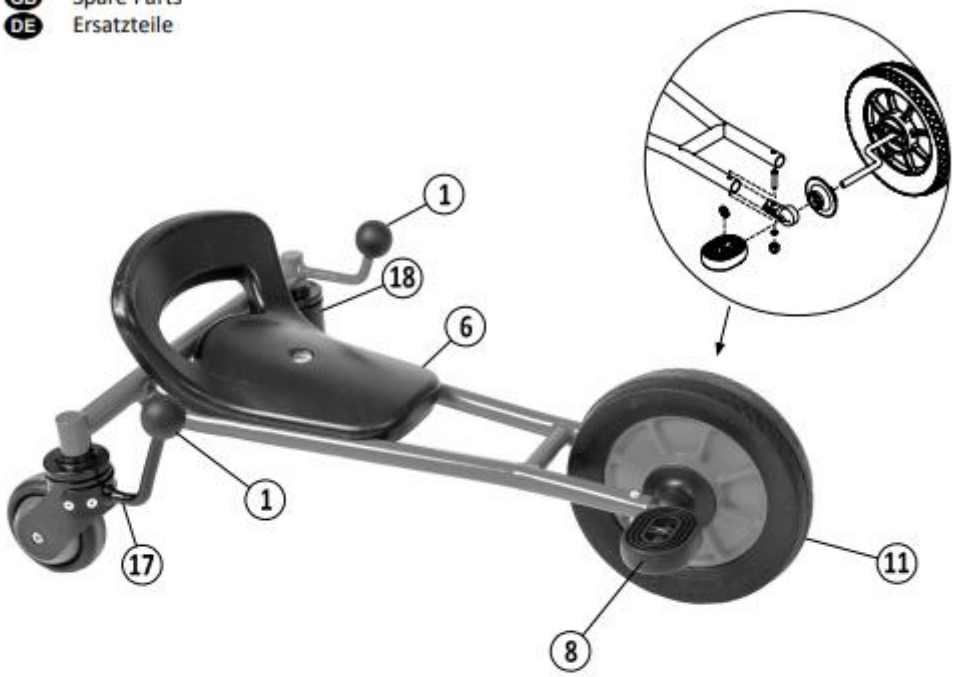

Pos.		Pos.		Pos.	
1	x2	7		13	
2		8	x2 x2	14	
3		9		15	
4		10		16	
5		11		17	
6		12		18	

Pos.	Art.Nr.	Preis €
1	287 50104	16,50
6	287 50264	20,50
8	287 50006	8,80
11	287 50103	52,50
17	287 50099	65,50
18	288 50459	32,50

A. Winther A/S · DK 8683 Them · Tel. +45 86 84 72 88 · www.a-winther.com · win@a-winther.com

Zurück zur Inhaltsangabe

MINI VIKING Ersatzteile

Mini Sulky - 28600448 - 156,00 €

L x B x H: 101 x 42 x 53 cm - Sitzhöhe 14 cm - Gewicht 5,18 Kg

Altersgruppe 2-4 Jahre

Direkt zur Onlineseite

408 CE

Winther

DK Reservedele
GB Spare Parts
DE Ersatzteile

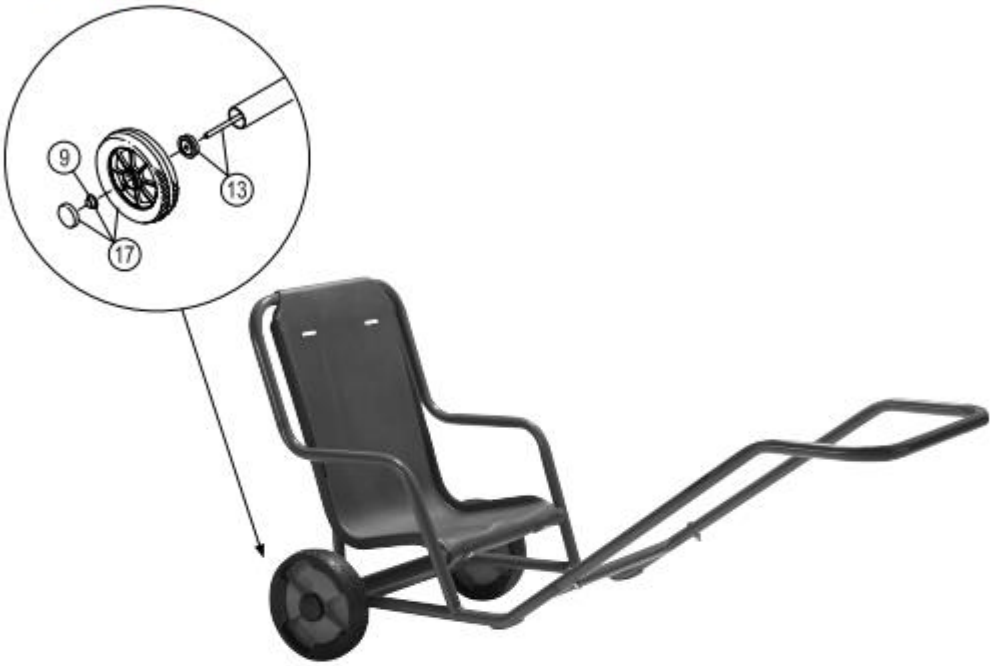

Pos.		Pos.		Pos.	
1		7		13	x1 x2 x2
2		8		14	
3		9	x4	15	
4		10		16	
5		11		17	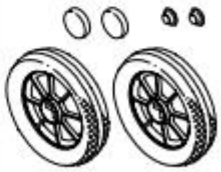
6		12		18	

Pos.	Art.Nr.	Preis €
9	287 50008	8,50
13	288 50072	16,90
17	287 50078	32,50
Sitz	287 50017	52,50
Ziehgriff komplett	287 50018	42,50

A. Winther A/S · DK 8683 Them · Tel. +45 86 84 72 88 · www.a-winther.com · win@a-winther.com

winther LEARNING BY MOVING

Zurück zur Inhaltsangabe

MINI VIKING Ersatzteile

Mini Schubkarre - 28600436 - 138,00 €

L x B x H: 80 x 38 x 30 cm - Gewicht 4,28 Kg

Altersgruppe 2-4 Jahre

Direkt zur Onlineseite

winther
LEARNING BY MOVING

436

DK. Reservedele
UK. Spare Parts
DE. Ersatzteile

Pos.		Pos.		Pos.	
1	x2	7		13	x1 x2 x2
2		8		14	
3		9	x4	15	
4		10		16	
5		11		17	
6		12		18	

A. Winther A/S · DK 8683 Them · Tel. +45 86 84 72 88 · Fax +45 86 84 85 28 · www.a-winther.com · win@a-winther.dk

Pos.	Art.Nr.	Preis €
1 V43614	287 50015	8,50
1 V43620	287 50001	8,50
9	287 50008	8,50
13 V1.0	287 50012	15,90
13 V2.0	287 50057	15,90
17 V43614-1.0	287 50032	32,50
17 V43614-2.0	287 50073	32,50
17 V43620-1.0	287 50022	32,50
17 V43620-2.0	287 50078	32,50

Zurück zur Inhaltsangabe

MINI VIKING Ersatzteile

Mini Sackkarre - 28600416 - 129,50 €

L x B x H: 30 x 36 x 73 cm - Gewicht 3,62 Kg

Altersgruppe 2-4 Jahre

Direkt zur Onlineseite

winther
LEARNING BY MOVING

416

DK. Reservedele
UK. Spare Parts
DE. Ersatzteile

	416.20				
	Version				
Pos.	1.0				
1	50001				
2	-				
3	-				
4	-				
5	-				
6	-				
7	-				
8	-				
9	50008				
10	-				
11	-				
12	-				
13	-				
14	-				
15	-				
16	-				
17	50078				
18	-				

A. Winther A/S · DK 8683 Them · Tel. +45 86 84 72 88 · Fax +45 86 84 85 28 · www.a-winther.com · win@a-winther.dk

Pos.	Art.Nr.	Preis €
1	287 50001	8,49
9	287 50008	8,50
17	287 50078	32,50
18		

Zurück zur Inhaltsangabe

Ersatzteile

Dreirad „S" - 27501550 - 208,00 €

L x B x H: 68 x 45 x 52 cm - Sitzhöhe 27 cm - Gewicht 7 Kg

Altersgruppe 2-4 Jahre

Direkt zur Onlineseite

Pos.		Pos.	
1	x 2	8	x 2 x 2 x 1
2	x 1 x 2 x 1 x 1 x 1	9	x 2
3	x 2	10	x 2
4	x 2 x 2	11	x 1 x 2 x 2
5	x 2	12	

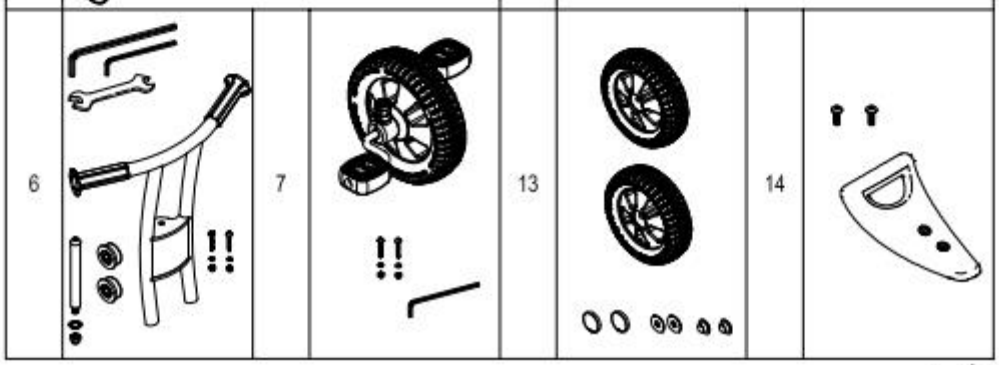

A. Winther A/S · DK 8683 Them · Tel. +45 86 84 72 88 · www.a-winther.com · win@a-winther.com

winther LEARNING BY MOVING

Pos.	Art.Nr.	Preis €
1	288 50403	8,50
2	276 50401	9,50
3	276 50404	6,90
4	276 50410	9,50
5	276 50270	6,99
6	276 50450	77,50
7	276 50277	79,00
8	276 50406	8,50
9	276 50418	9,00
10	276 50285	7,50
11	276 50291	22,50
13	276 50286	52,50
14	276 50480	29,50

Zurück zur Inhaltsangabe

Dreirad „M" - 27501551 - 236,00 €

L x B x H: 79 x 52 x 61 cm - Sitzhöhe 34 cm - Gewicht 9 Kg

Altersgruppe 3-6 Jahre

Direkt zur Onlineseite

551.50 CE EN 71 ASTM F963

Winther ORIGINAL DANISH DESIGN

DK Reservedele
GB Spare Parts
DE Ersatzteile

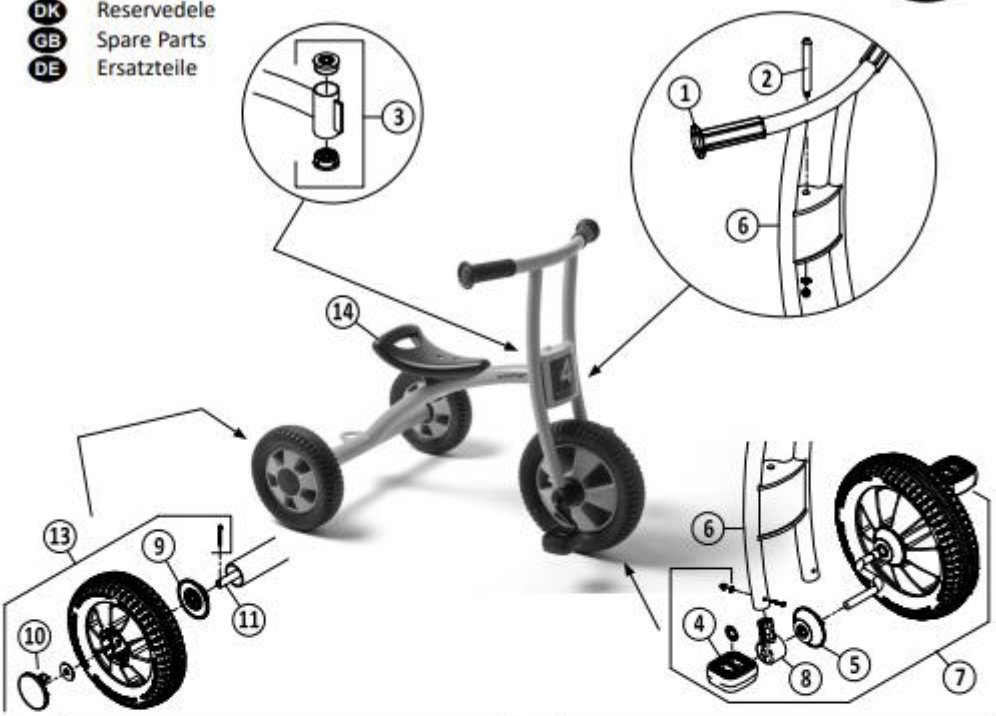

Pos.		Pos.	
1	x2	8	x2 x2 x1
2	x1 x2 x1 x1 x1	9	x2
3	x2	10	x2
4	x2 x2	11	x1 x2 x2
5	x2	12	

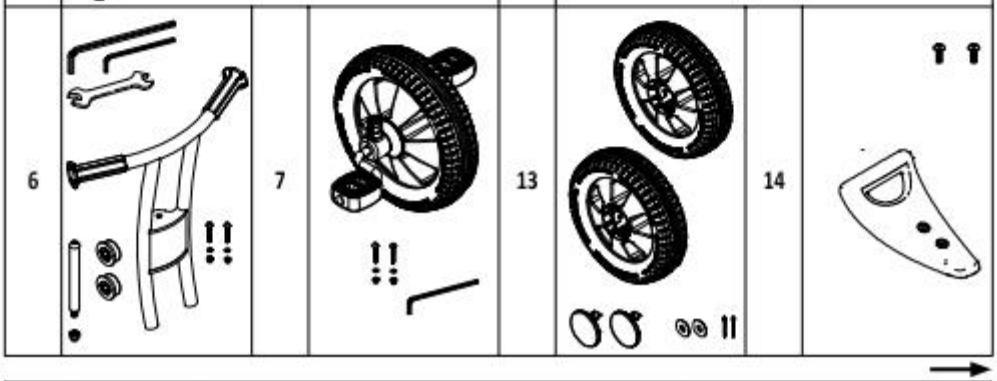

A. Winther A/S · DK 8683 Them · Tel. +45 86 84 72 88 · www.a-winther.com · win@a-winther.com

winther LEARNING BY MOVING

Pos.	Art.Nr.	Preis €
1	288 50403	8,50
2	276 50401	9,50
3	276 50404	6,90
4	276 50410	9,50
5	276 50270	6,99
6	276 50271	79,50
7	276 50278	89,50
8	276 50406	8,50
9	276 50283	9,99
10	276 50284	7,50
11	276 50292	22,50
13	276 50287	68,50
14	276 50480	29,50

Zurück zur Inhaltsangabe

Ersatzteile

Dreirad „L“ - 27501552 - 264,00 €

L x B x H: 92 x 58 x 72 cm - Sitzhöhe 41 cm - Gewicht 10,16 Kg

Altersgruppe 4-8 Jahre

Direkt zur Onlineseite

552.50 CE EN 71 ASTM F963

Winther

DK Reservedele
GB Spare Parts
DE Ersatzteile

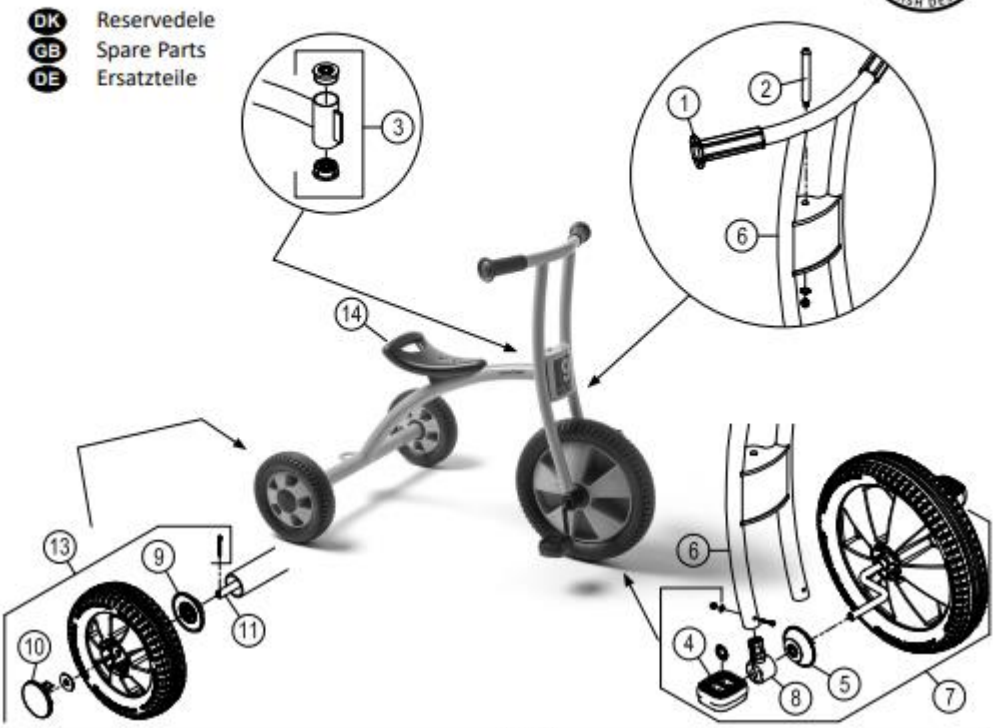

Pos.		Pos.	
1	x 2	8	x 2 x 2 x 1
2	x 1 x 2 x 1 x 1 x 1	9	x 2
3	x 2	10	x 2
4	x 2 x 2	11	x 1 x 2 x 2
5	x 2	12	

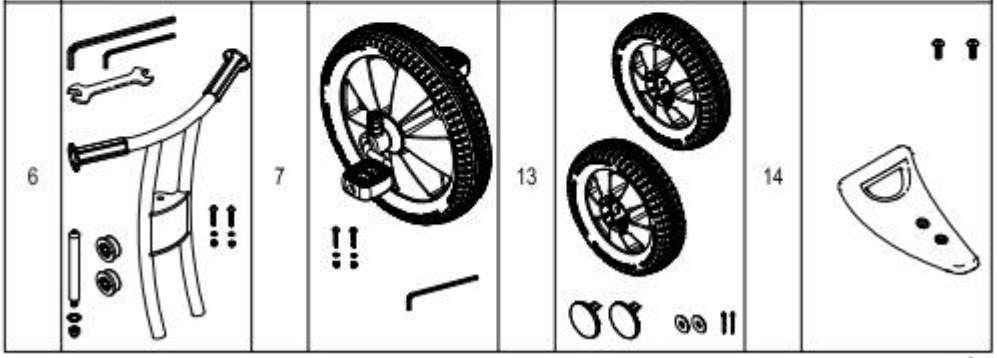

A. Winther A/S · DK 8683 Them · Tel. +45 86 84 72 88 · www.a-winther.com · win@a-winther.com

winther LEARNING BY MOVING

Pos.	Art.Nr.	Preis €
1	288 50403	8,50
2	276 50401	9,50
3	276 50404	6,90
4	276 50410	9,50
5	276 50270	6,99
6	276 50272	89,99
7	276 50279	100,50
8	276 50406	8,50
9	276 50283	9,99
10	276 50284	7,50
11	276 50293	23,50
13	276 50287	68,50
14	276 50480	29,50

Zurück zur Inhaltsangabe

Pushbike - 27501560 - 199,00 €

L x B x H: 66 x 45 x 53 cm - Sitzhöhe 27 cm - Gewicht 6,18 Kg

Altersgruppe 2-4 Jahre

Direkt zur Onlineseite

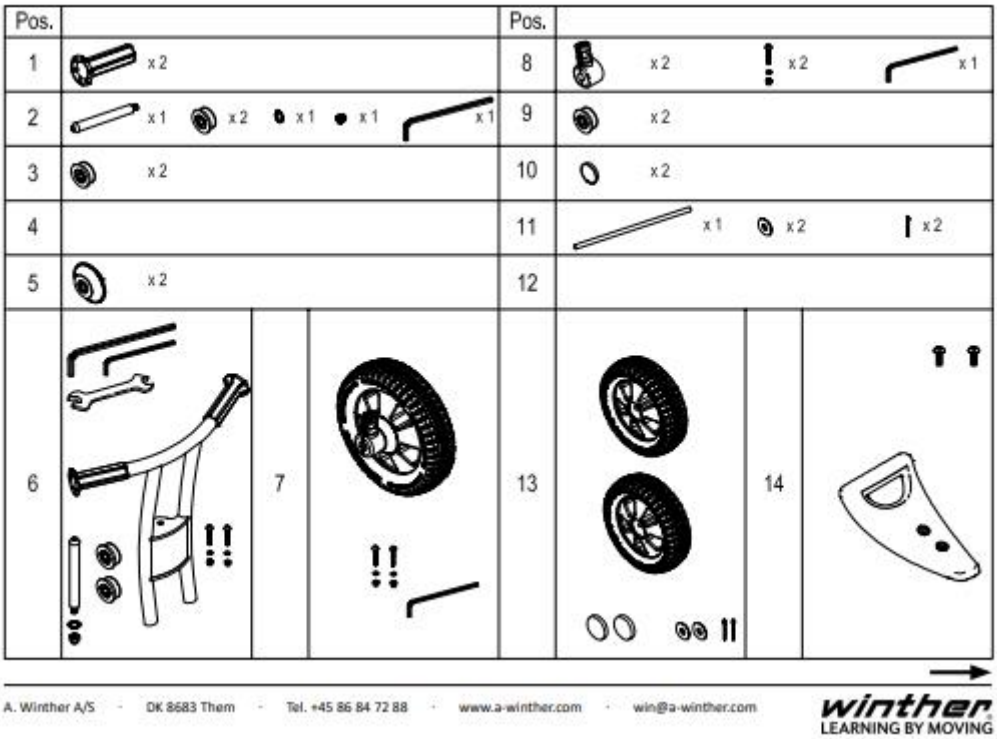

Pos.	Art.Nr.	Preis €
1	288 50403	8,50
2	276 50401	9,50
3	276 50404	6,90
5	276 50270	6,99
6	276 50450	77,50
7	276 50280	63,50
8	276 50406	8,50
9	276 50418	9,00
10	276 50285	7,50
11	276 50291	22,50
13	276 50286	52,50
14	276 50480	29,50

Zurück zur Inhaltsangabe

Ersatzteile

BikeRunner - 27501559 - 216,00 €

L x B x H: 82 x 46 x 62,5 cm - Sitzhöhe 34 cm - Gewicht 7,3 Kg

Altersgruppe 3-5 Jahre

Direkt zur Onlineseite

559.50 CE EN 71 ASTM F963

Winther ORIGINAL DANISH DESIGN

DK Reservedele
GB Spare Parts
DE Ersatzteile

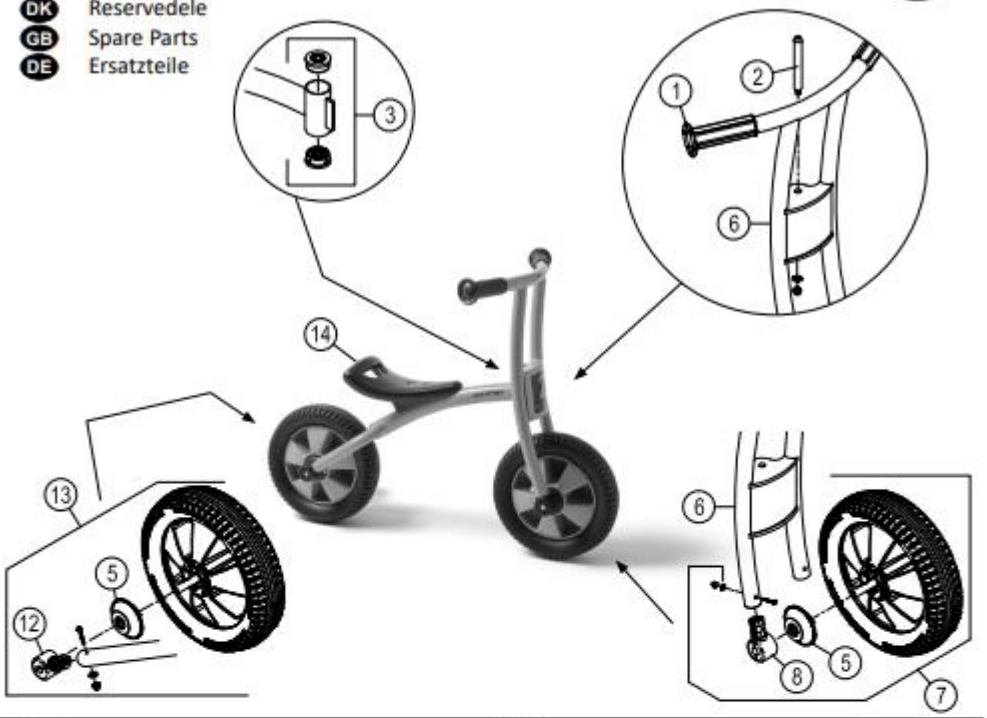

Pos.		Pos.	
1	x2 x2	8	x2 x2 x1
2	x1 x2 x1 x1 x1	9	
3	x2	10	
4		11	
5	x2	12	x2 x2 x2 x2 x1

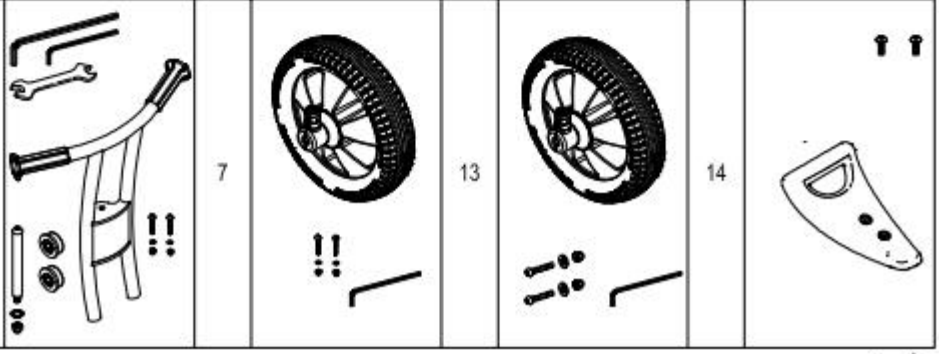

Pos.	Art.Nr.	Preis €
1	288 50403	8,50
2	276 50401	9,50
3	276 50404	6,90
5	276 50270	6,99
6	276 50271	79,50
7	276 50281	79,50
8	276 50406	8,50
12	276 50407	9,25
13	276 50289	72,50
14	276 50480	29,50

A. Winther A/S · DK 8683 Them · Tel. +45 86 84 72 88 · www.a-winther.com · win@a-winther.com

winther LEARNING BY MOVING

Zurück zur Inhaltsangabe

BikeRunner Maxi - 27501566 - 245,00 €

L x B x H: 96 x 45 x 72 cm - Sitzhöhe 42 cm - Gewicht 6,61 Kg

Altersgruppe 4-7 Jahre

Jakobs ®

566

Direkt zur Onlineseite

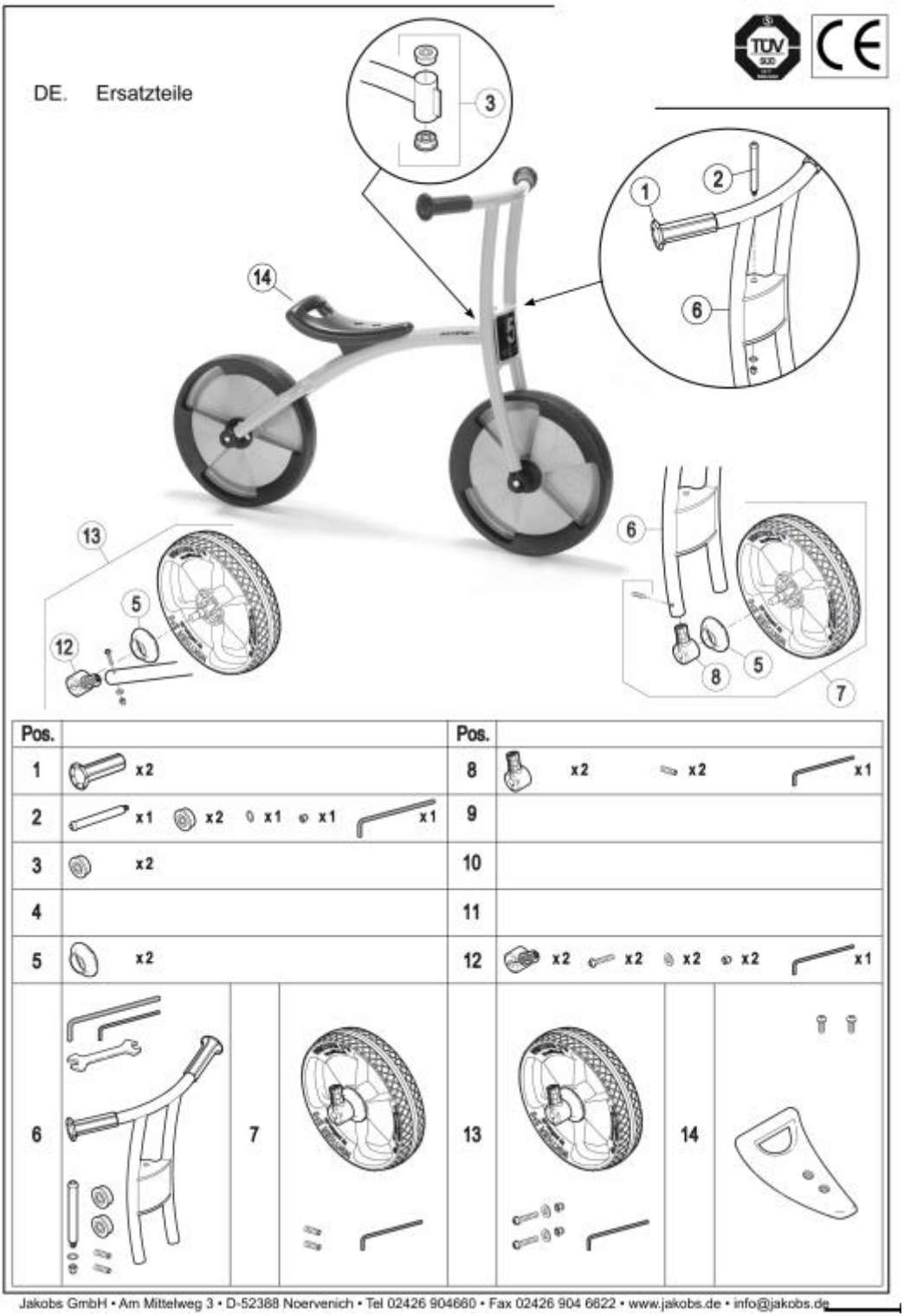

Pos.		Pos.	
1	x2	8	x2 x2 x1
2	x1 x2 x1 x1 x1	9	
3	x2	10	
4		11	
5	x2	12	x2 x2 x2 x2 x1

6	7	13	14

Pos.	Art.Nr.	Preis €
1	288 50403	8,50
2	276 50401	9,50
3	276 50404	6,90
5	276 50405	6,90
6	276 50452	78,50
7	276 50484	89,50
8	276 50406	8,50
12	276 50407	9,25
13	276 50485	89,50
14	276 50480	29,50

Jakobs GmbH • Am Mittelweg 3 • D-52388 Noervenich • Tel 02426 904660 • Fax 02426 904 6622 • www.jakobs.de • info@jakobs.de

Zurück zur Inhaltsangabe

Ersatzteile

Anhänger - 27500570 - 209,00 €

L x B x H: 76 x 58 x 23 cm - Gewicht 7,78 Kg

Belastbar bis 25 Kg

Direkt zur Onlineseite

570 CE EN 71

Winther

DK Reservedele
GB Spare Parts
DE Ersatzteile

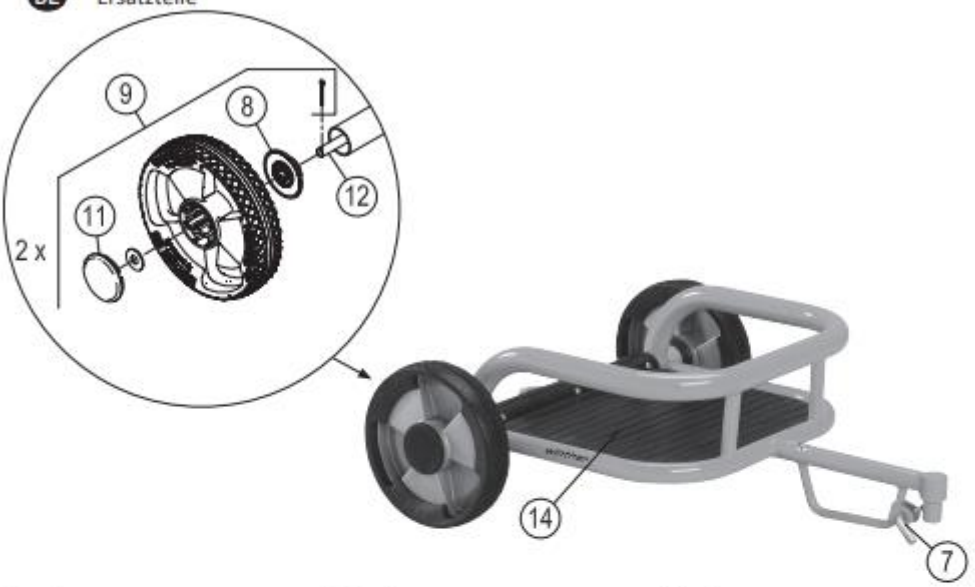

Pos.		Pos.		Pos.	
1		6		11	x 2
2		7		12	x 1, x 2, x 2
3		8	x 2	13	
4		9		14	
5		10		15	

A. Winther A/S · DK 8683 Them · Tel. +45 86 84 72 88 · www.a-winther.com · win@a-winther.com

winther LEARNING BY MOVING

Pos.	Art.Nr.	Preis €
7	276 50422	34,50
8	276 50419	9,50
9	276 50471	59,50
11	276 50420	7,00
12	276 50413	19,90
14	276 50498	44,50

Zurück zur Inhaltsangabe

Jakobs AKTIV **Ersatzteile**

Lernfahrrad - 27501558 - 222,00 €

L x B x H: 81 x 45 x 62 cm - Sitzhöhe 34 cm - Gewicht 7,76 Kg

Altersgruppe 3-6 Jahre

Direkt zur Onlineseite

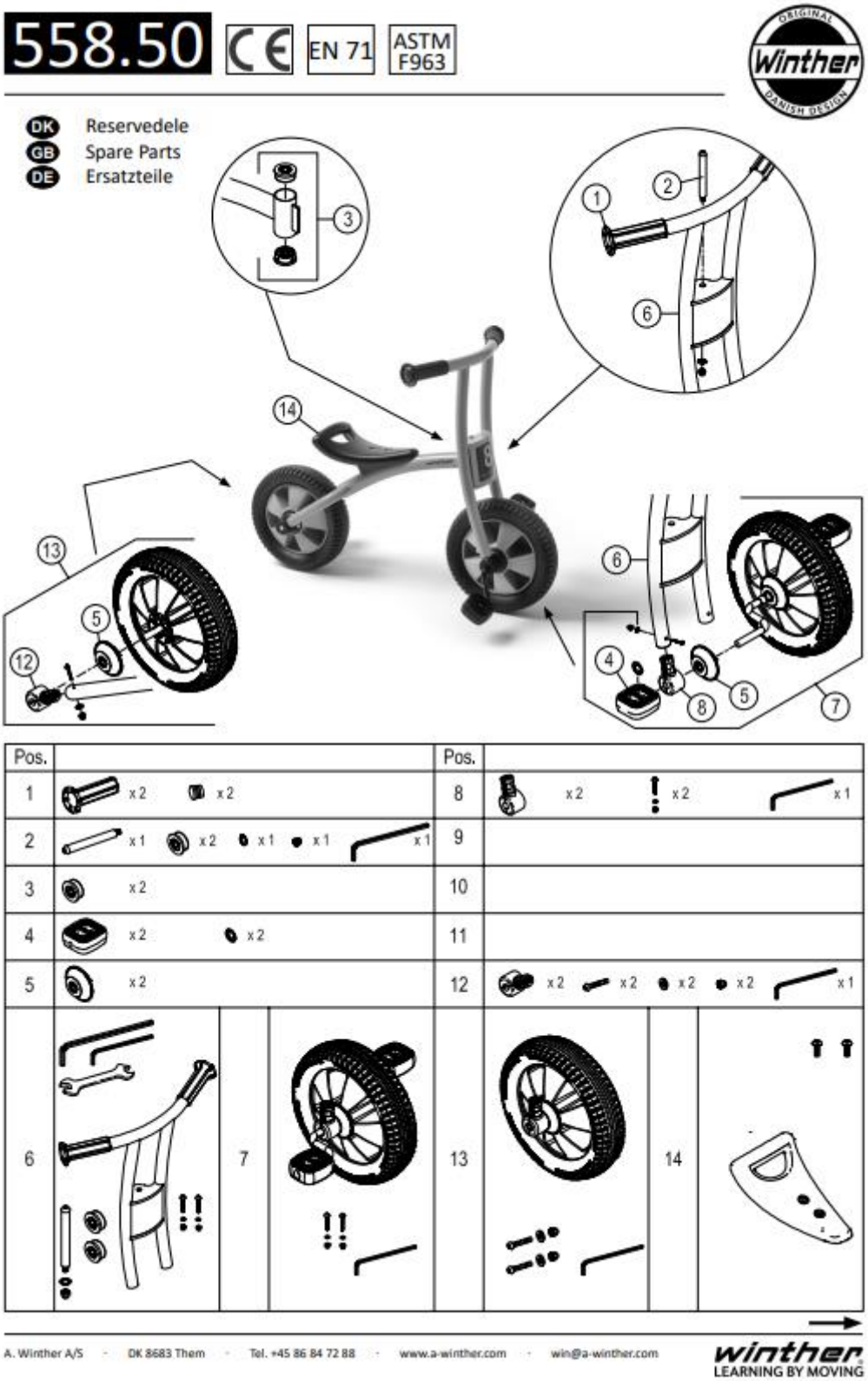

Pos.	Art.Nr.	Preis €
1	288 50403	8,50
2	276 50401	9,50
3	276 50404	6,90
4	276 50410	9,50
5	276 50270	6,99
6	276 50271	79,55
7	276 50278	89,50
8	276 50406	8,50
12	276 50407	9,25
13	276 50289	72,50
14	276 50480	29,50

Zurück zur Inhaltsangabe

Easy Rider - 27501553 - 269,00 €

L x B x H: 81 x 52 x 57 cm - Sitzhöhe 19 cm - Gewicht 10,6 Kg

Altersgruppe 4-7 Jahre

Direkt zur Onlineseite

553 CE EN 71 ASTM F963

Winther ORIGINAL DANISH DESIGN

DK Reservedele
GB Spare Parts
DE Ersatzteile

Pos.		Pos.	
1	x2	8	x2 x2 x1
2	x1 x2 x1 x1 x1	9	x2
3	x2	10	x2
4	x2 x2	11	x1 x2 x2
5	x2	12	

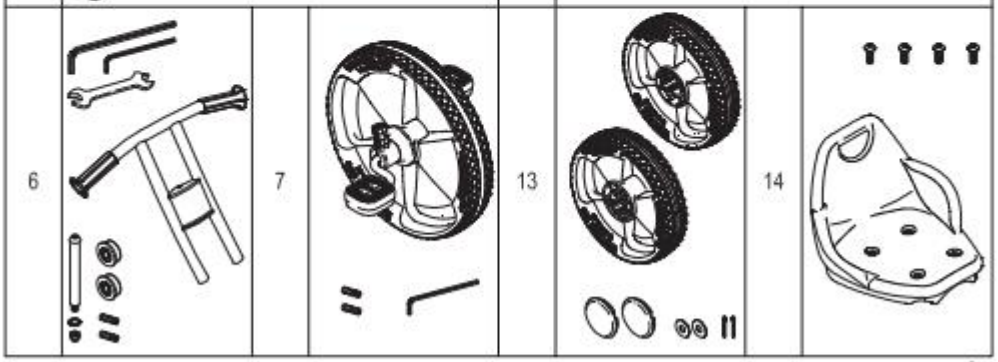

A. Winther A/S · DK 8683 Them · Tel. +45 86 84 72 88 · www.a-winther.com · win@a-winther.com

winther LEARNING BY MOVING

Pos.	Art.Nr.	Preis €
1	288 50403	8,50
2	276 50401	9,50
3	276 50404	6,90
4	276 50410	9,50
5	276 50405	6,90
6	276 50458	82,50
7	276 50462	89,50
8	276 50406	8,50
9	276 50419	9,50
10	276 50420	7,00
11	276 50415	20,00
13	276 50471	59,50
14	276 50483	69,50

Zurück zur Inhaltsangabe

Roller groß - 27501573 - 218,00 €

L x B x H: 101 x 45 x 86 cm - Gewicht 7,72 Kg

Altersgruppe 5-10 Jahre mit Fußbremse

Direkt zur Onlineseite

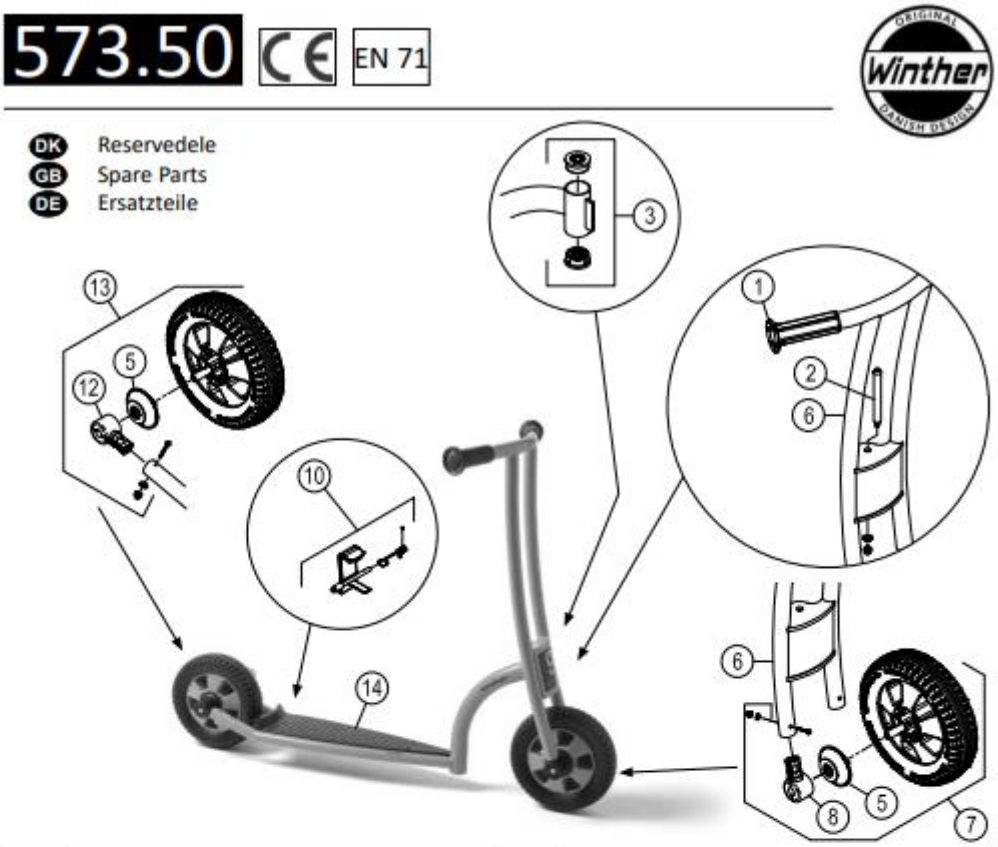

Pos.		Pos.	
1	x2 x2	8	x2 x2 x1
2	x1 x2 x1 x1 x1	9	
3	x2	10	x1 x1 x1
4		11	
5	x2	12	x2 x2 x2 x2 x1
6		7	
13		14	

Pos.	Art.Nr.	Preis €
1	288 50403	8,50
2	276 50401	9,50
3	276 50404	6,90
5	276 50270	6,99
6	276 50449	88,50
7	276 50280	63,50
8	276 50406	8,50
10	276 50448	12,50
12	276 50407	9,25
13	276 50288	59,50
14	276 50486	25,50

Zurück zur Inhaltsangabe

Ersatzteile

Roller - 27501556 - 208,00 €

L x B x H: 103 x 45 x 76 cm - Gewicht 7,4 Kg

Altersgruppe 3-5 Jahre

Direkt zur Onlineseite

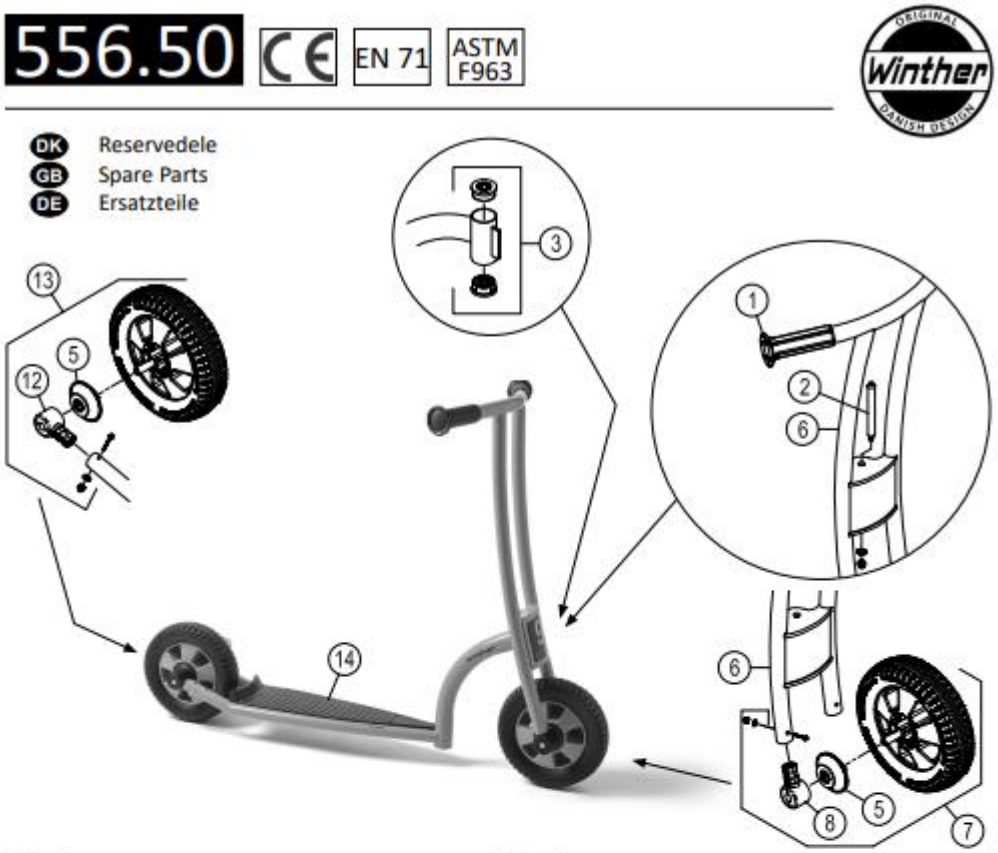

Pos.		Pos.	
1	x2 x2	8	x2 x2 x1
2	x1 x2 x1 x1 x1	9	
3	x2	10	
4		11	
5	x2	12	x2 x2 x2 x2 x1
6		7	
13		14	

A. Winther A/S · DK 8683 Them · Tel. +45 86 84 72 88 · www.a-winther.com · win@a-winther.com

winther LEARNING BY MOVING

Pos.	Art.Nr.	Preis €
1	288 50403	8,50
2	276 50401	9,50
3	276 50404	6,90
5	276 50270	6,99
6	276 50454	80,50
7	276 50280	63,50
8	276 50406	8,50
12	276 50407	9,25
13	276 50288	59,50
14	276 50486	25,50

Zurück zur Inhaltsangabe

Sulky - 27501572 - 279,00 €

L x B x H: 140 x 58 x 59 cm - Sitzhöhe 22 cm - Gewicht 10,46 Kg

Altersgruppe 4-12 Jahre

Direkt zur Onlineseite

572.50 CE EN 71

DK Reservedele
GB Spare Parts
DE Ersatzteile

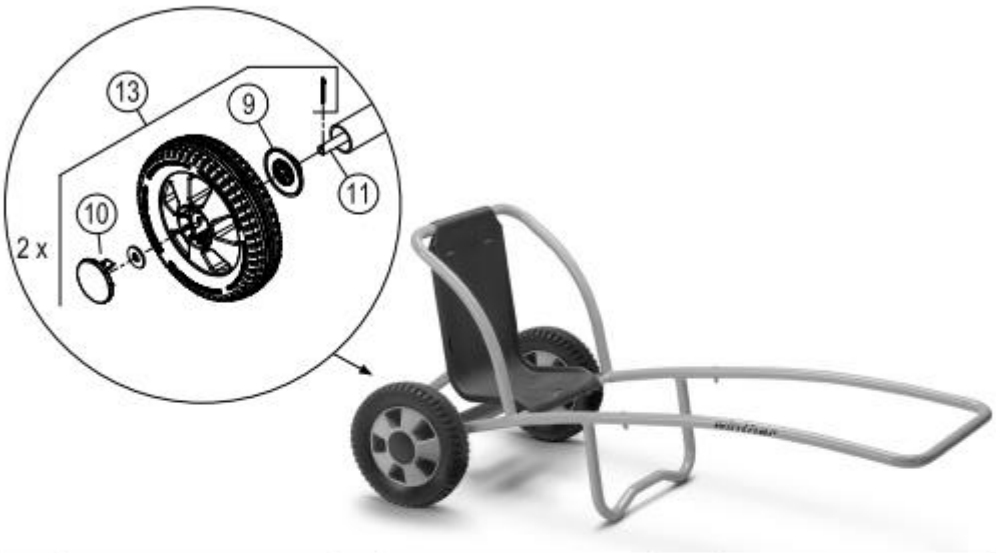

Pos.		Pos.		Pos.	
1		7		12	
2				13	x 2
3		8			
4				14	
5		9	x 2		
6		10	x 2		
		11	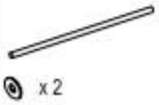 x 1 x 2 x 2	15	

A. Winther A/S · DK 8683 Them · Tel. +45 86 84 72 88 · www.a-winther.com · win@a-winther.com

winther LEARNING BY MOVING

Pos.	Art.Nr.	Preis €
9	276 50283	9,99
10	276 50284	7,50
11	276 50292	22,50
13	276 50287	68,50

Zurück zur Inhaltsangabe

Ersatzteile

Buggy - 27500568 - 179,50 €

L x B x H: 54 x 46 x 64 cm - Sitzhöhe 31 cm - Gewicht 5,72 Kg

Altersgruppe 3-6 Jahre

Direkt zur Onlineseite

568 CE EN 71

Winther ORIGINAL DANISH DESIGN

DK Reservedele
GB Spare Parts
DE Ersatzteile

Pos.		Pos.		Pos.	
1		7		13	
2		8		14	
3		9		15	
4		10		16	
5		11		17	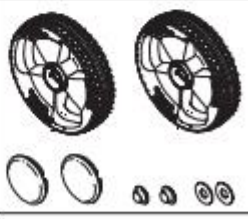
6		12		18	

Pos.	Art.Nr.	Preis €
17	267 50495	39,50

Schiebewagen - 27500571 - 307,00 €

L x B x H: 62 x 48,5 x 59 cm - Gewicht 7,4 Kg

Altersgruppe 3-6 Jahre

Direkt zur Onlineseite

571 CE EN 71

DK Reservedele
GB Spare Parts
DE Ersatzteile

Pos.		Pos.		Pos.	
1		7		13	
2		8		14	
3		9		15	
4		10		16	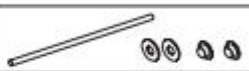
5		11		17	
6		12		18	

Pos.	Art.Nr.	Preis €
16	276 50423	19,50
17	276 50573	59,99

Ersatzteile

Doppeltaxi - 27501555 - 499,00 €

L x B x H: 103 x 71 x 63 cm - Sitzhöhe 35 cm - Gewicht 16,88 Kg

Altersgruppe 4-7 Jahre

Direkt zur Onlineseite

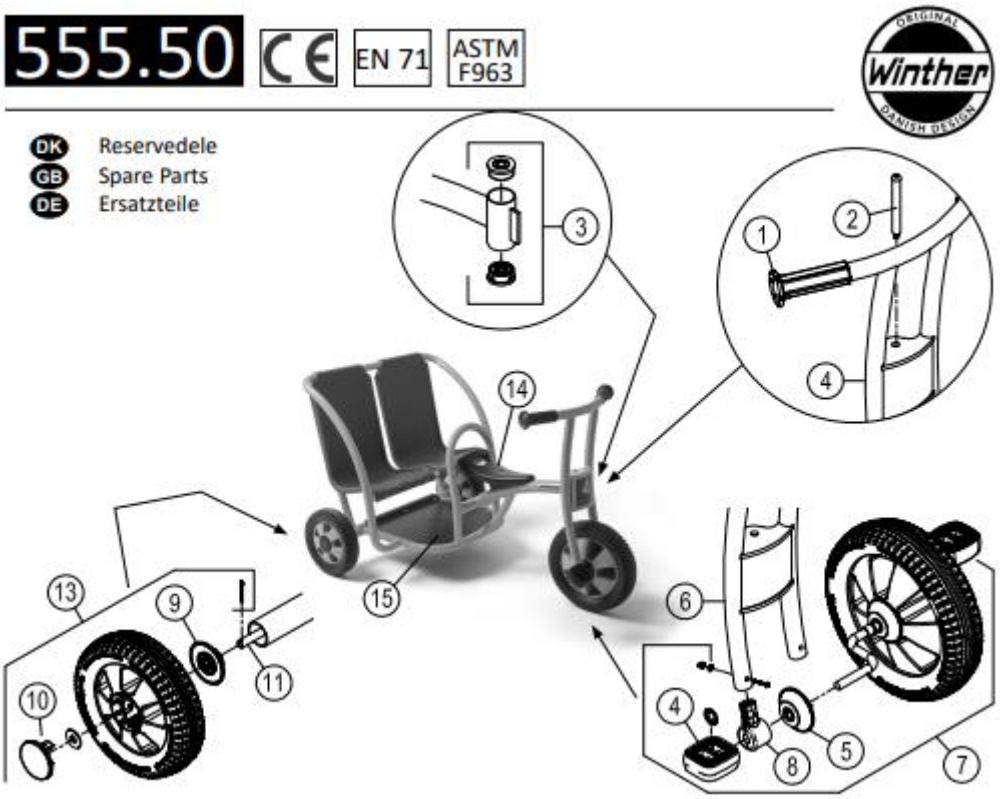

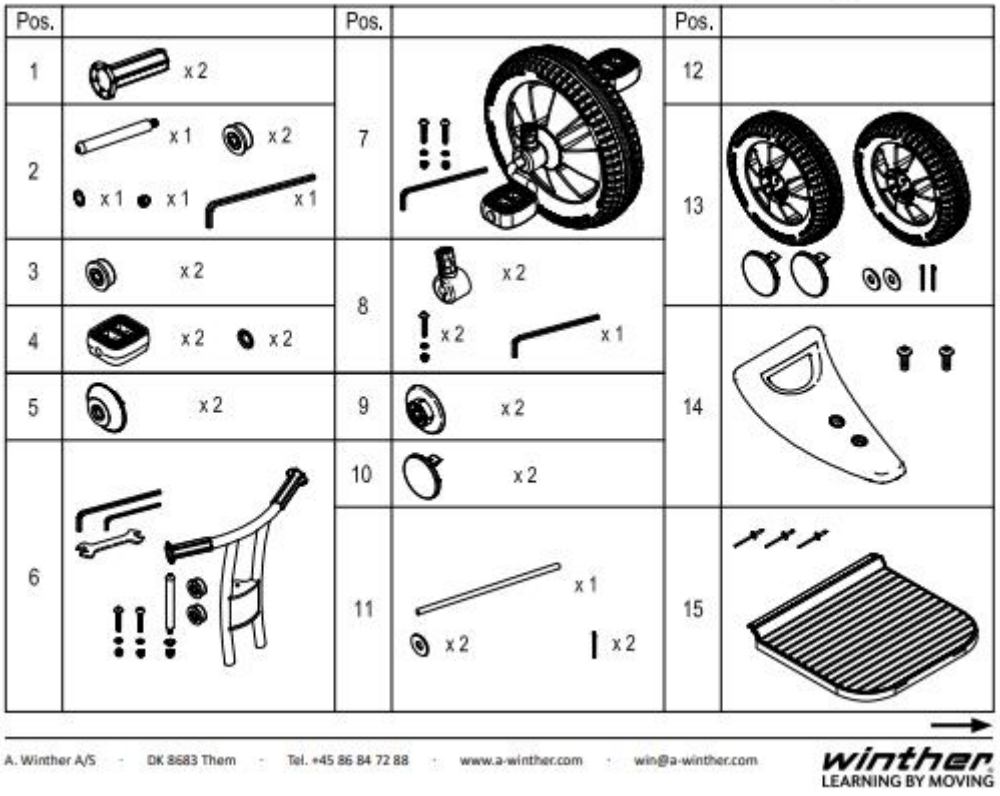

Pos.	Art.Nr.	Preis €
1	288 50403	8,50
2	276 50401	9,50
3	276 50404	6,90
4	276 50410	9,50
5	276 50270	6,99
6	276 50271	79,50
7	276 50278	89,50
8	276 50406	8,50
9	276 50283	9,99
10	276 50284	7,50
11	276 50296	22,50
13	276 50287	68,50
14	276 50480	29,50
15	276 50498	44,50

Zurück zur Inhaltsangabe

Jakobs AKTIV **Ersatzteile**

Dreirad Polizei - 27501562 - 429,00 €

L x B x H: 97 x 59 x 61 cm - Sitzhöhe 34 cm - Gewicht 14,1 Kg

Altersgruppe 4-7 Jahre

Direkt zur Onlineseite

562.50 CE EN 71 ASTM F963

Winther ORIGINAL DANISH DESIGN

DK Reservedele
GB Spare Parts
DE Ersatzteile

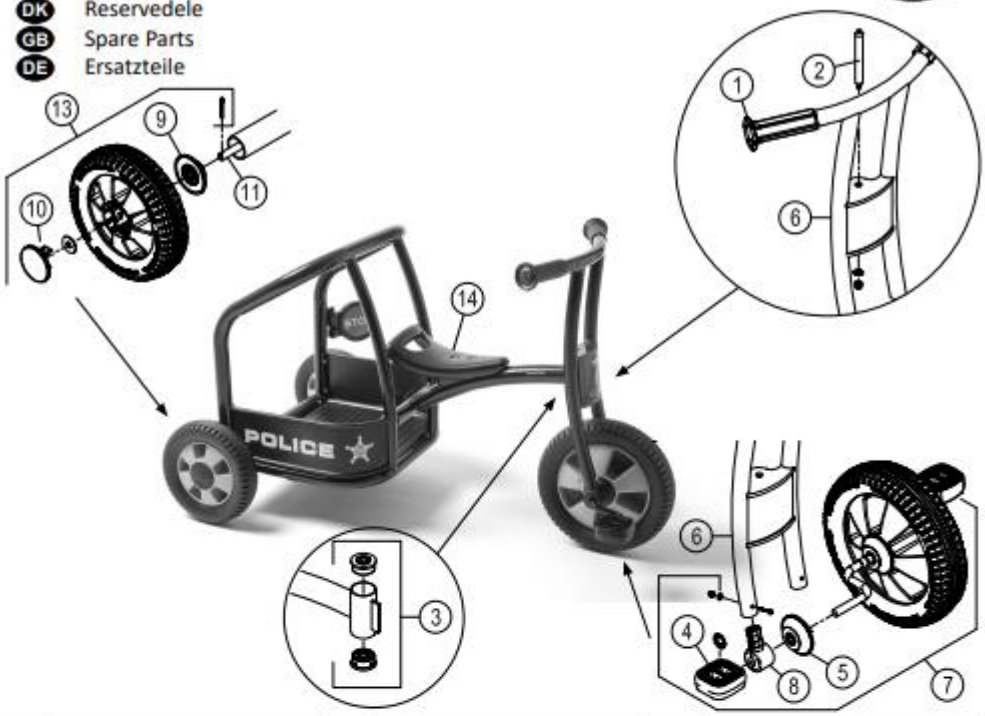

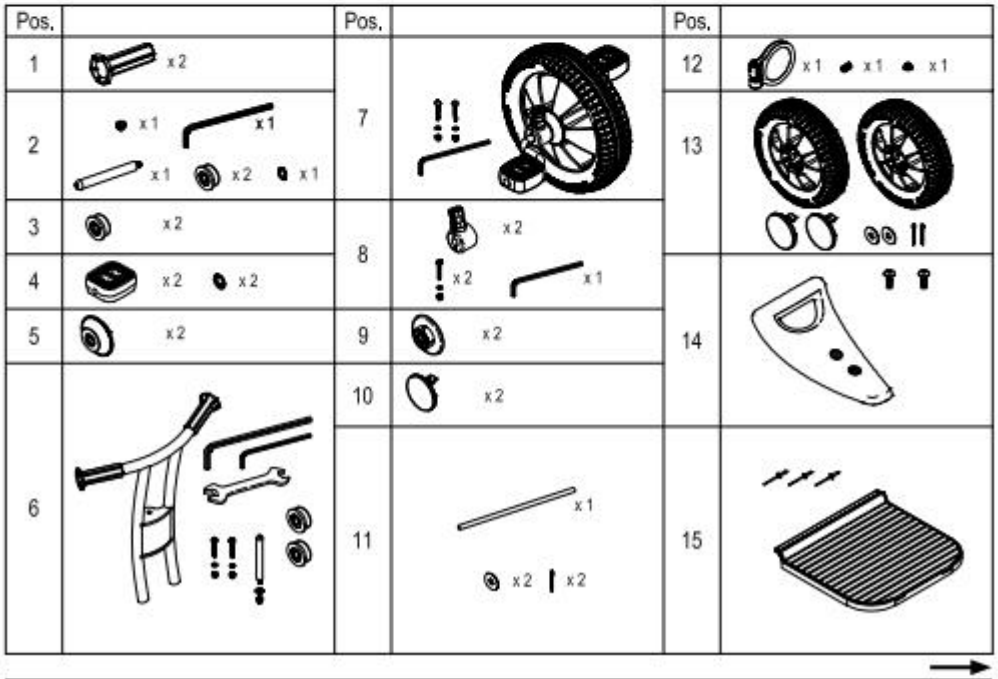

Pos.	Art.Nr.	Preis €
1	288 50403	8,50
2	276 50401	9,50
3	276 50404	6,90
4	276 50410	9,50
5	276 50270	6,99
6	276 50274	79,50
7	276 50278	89,50
8	276 50406	8,50
9	276 50283	9,99
10	276 50284	7,50
11	276 50293	23,50
12	276 50481	12,50
13	276 50287	68,50
14	276 50480	29,50
15	276 50498	44,50

A. Winther A/S · DK 8683 Them · Tel. +45 86 84 72 88 · www.a-winther.com · win@a-winther.com

winther LEARNING BY MOVING

Zurück zur Inhaltsangabe

Ersatzteile

Safety Roller - 27501557 - 299,00 €

L x B x H: 83 x 51 x 76 cm - Gewicht 6,98 Kg

Altersgruppe 3-7 Jahre

Direkt zur Onlineseite

557.50 CE EN 71 ASTM F963

Winther ORIGINAL DANISH DESIGN

DK Reservedele
GB Spare Parts
DE Ersatzteile

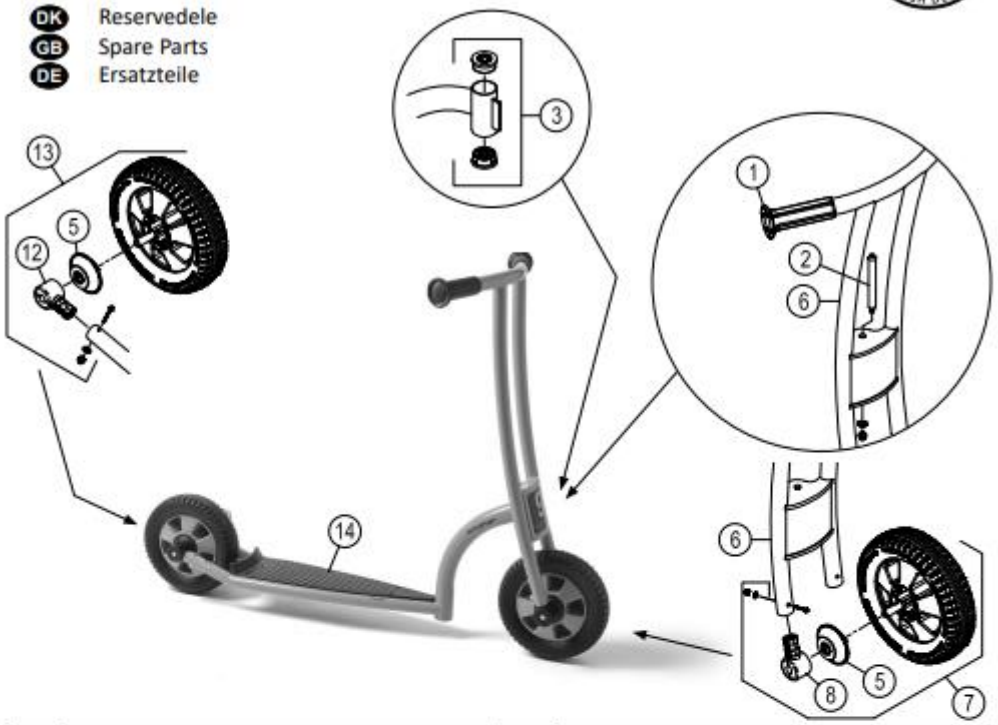

Pos.		Pos.	
1	x2 x2	8	x2 x2 x1
2	x1 x2 x1 x1 x1	9	
3	x2	10	
4		11	
5	x2	12	x2 x2 x2 x2 x1

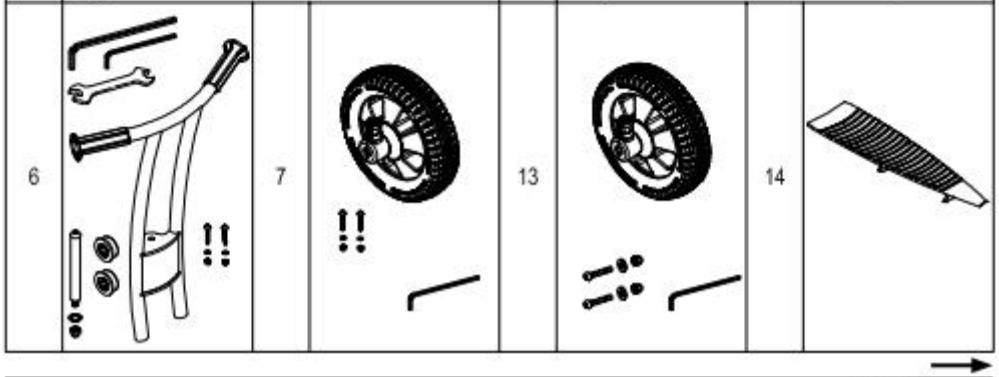

A. Winther A/S · DK 8683 Them · Tel. +45 86 84 72 88 · www.a-winther.com · win@a-winther.com

winther LEARNING BY MOVING

Pos.	Art.Nr.	Preis €
1	288 50403	8,50
2	276 50401	9,50
3	276 50404	6,90
5	276 50270	6,99
6	276 50454	80,50
7	276 50280	63,50
8	276 50406	8,50
10	276 50284	7,50
13	276 50286	52,50
14	288 50487	32,50

Zurück zur Inhaltsangabe

Jakobs AKTIV **Ersatzteile**

Taxi - 27501554 - 369,00 €

L x B x H: 107 x 63 x 62 cm - Sitzhöhe 35 cm - Gewicht 12 Kg

Altersgruppe 3-7 Jahre

Direkt zur Onlineseite

554.50 CE EN 71 ASTM F963

Winther ORIGINAL DANISH DESIGN

DK Reservedele
GB Spare Parts
DE Ersatzteile

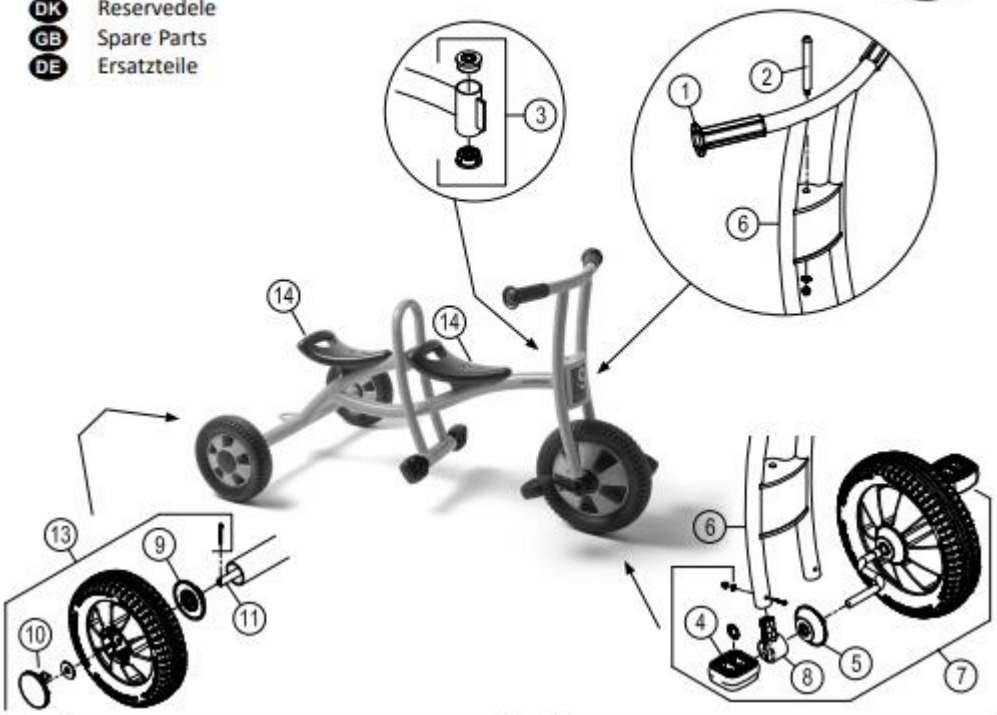

Pos.		Pos.	
1	x 2	8	x 2 x 2 x 1
2	x 1 x 2 x 1 x 1 x 1	9	x 2
3	x 2	10	x 2
4	x 2 x 2	11	x 1 x 2 x 2
5	x 2	12	x 1 x 2 x 2 x 2

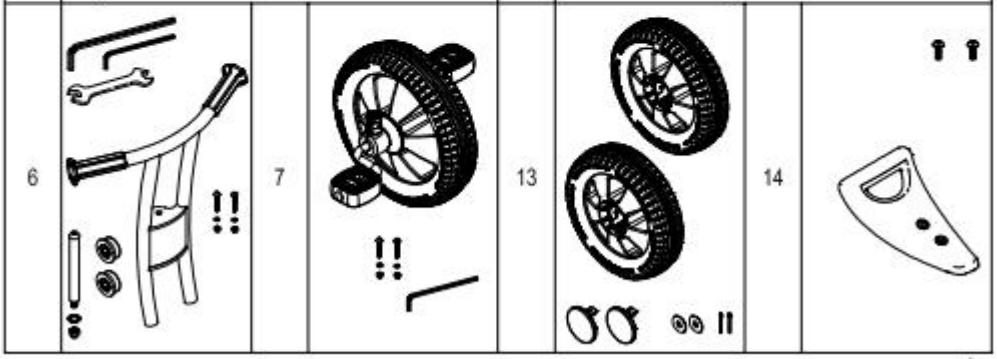

Pos.	Art.Nr.	Preis €
1	288 50403	8,50
2	276 50401	9,50
3	276 50404	6,90
4	276 50410	9,50
5	276 50270	6,99
6	276 50271	79,50
7	276 50278	89,50
8	276 50406	8,50
9	276 50283	9,99
10	276 50284	7,50
11	276 50295	22,50
12	276 50424	9,50
13	276 50287	68,50
14	276 50480	29,50

A. Winther A/S · DK 8683 Them · Tel. +45 86 84 72 88 · www.a-winther.com · win@a-winther.com

winther LEARNING BY MOVING

Zurück zur Inhaltsangabe

Ersatzteile

Dreirad small - 27400640 - 199,50 €

L x B x H: 68 x 45 x 54 cm - Sitzhöhe 28 cm - Gewicht 6,9 Kg

Altersgruppe 2-4 Jahre

Direkt zur Onlineseite

Jakobs®

640

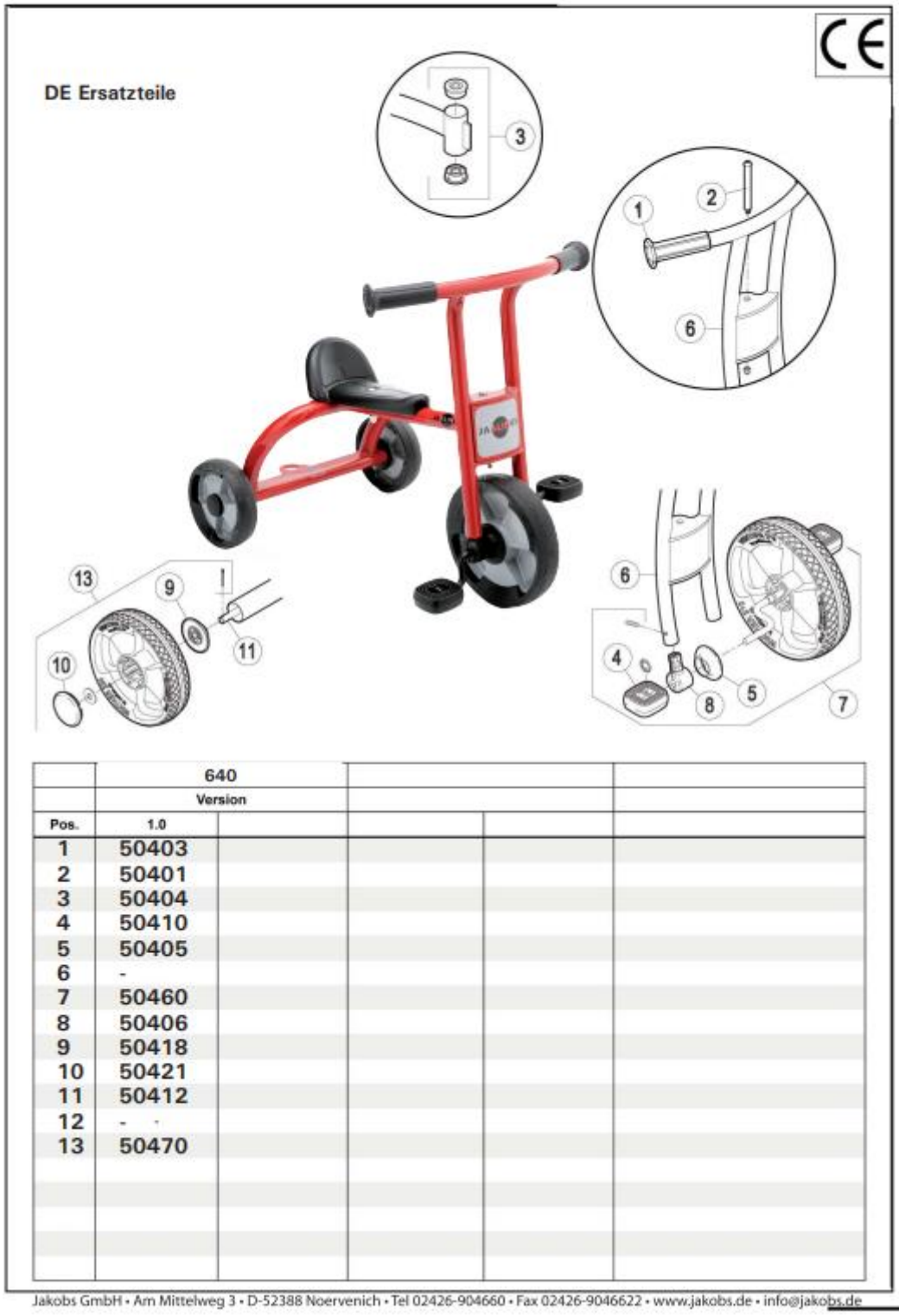

Pos.	640 Version 1.0
1	50403
2	50401
3	50404
4	50410
5	50405
6	-
7	50460
8	50406
9	50418
10	50421
11	50412
12	-
13	50470

Pos.	Art.Nr.	Preis €
1	288 50403	8,50
2	276 50401	9,50
3	276 50404	6,90
4	276 50410	9,50
5	276 50405	6,90
7	276 50460	69,50
8	276 50406	8,50
9	276 50418	9,00
10	276 50421	7,00
11	276 50412	19,50
13	276 50470	42,50

Jakobs GmbH • Am Mittelweg 3 • D-52388 Noervenich • Tel 02426-904660 • Fax 02426-9046622 • www.jakobs.de • info@jakobs.de

Zurück zur Inhaltsangabe

Ersatzteile

Dreirad medium - 27400641 - 228,00 €

L x B x H: 79 x 52 x 60 cm - Sitzhöhe 35 cm - Gewicht 8,1 Kg

Altersgruppe 3-6 Jahre

Direkt zur Onlineseite

Jakobs®

641

DE Ersatzteile

Pos.	641 Version 1.0
1	50403
2	50401
3	50404
4	50410
5	50405
6	-
7	50461
8	50406
9	50419
10	50420
11	50413
12	-
13	50471

Pos.	Art.Nr.	Preis €
1	288 50403	8,50
2	276 50401	9,50
3	276 50404	6,90
4	276 50410	9,50
5	276 50405	6,90
7	276 50461	80,50
8	276 50406	8,50
9	276 50419	9,50
10	276 50420	7,00
11	276 50413	19,90
13	276 50471	59,50

Jakobs GmbH • Am Mittelweg 3 • D-52388 Noervenich • Tel 02426-904660 • Fax 02426-9046622 • www.jakobs.de • info@jakobs.de

Zurück zur Inhaltsangabe

Ersatzteile

Pushbike - 27400650 - 211,00 €

L x B x H: 68 x 45 x 51 cm - Sitzhöhe 27 cm - Gewicht 6,5 Kg

Altersgruppe 2-4 Jahre

Direkt zur Onlineseite

Jakobs®

650

DE Ersatzteile

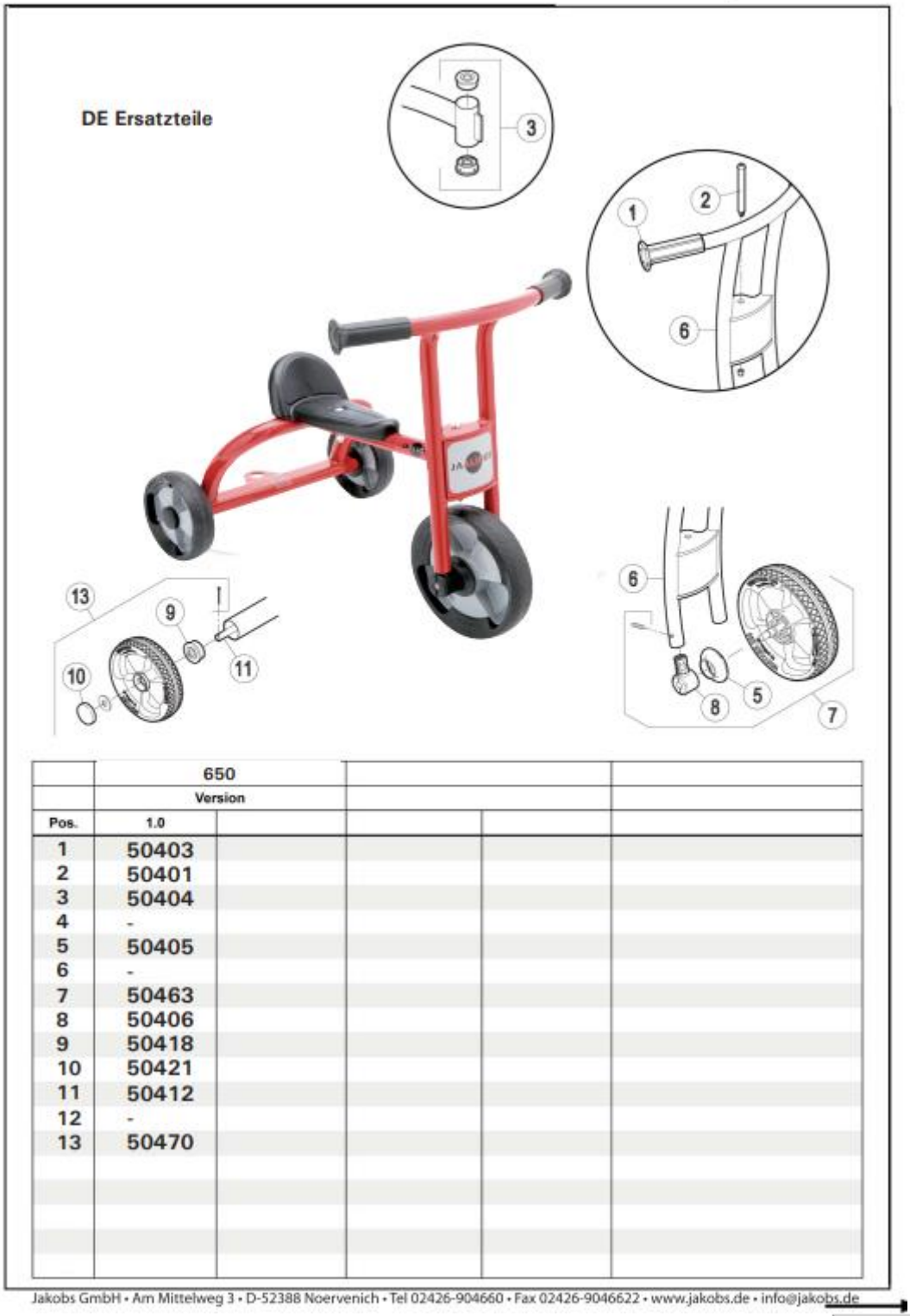

	650
	Version
Pos.	1.0
1	50403
2	50401
3	50404
4	-
5	50405
6	-
7	50463
8	50406
9	50418
10	50421
11	50412
12	-
13	50470

Pos.	Art.Nr.	Preis €
1	288 50403	8,50
2	276 50401	9,50
3	276 50404	6,90
5	276 50405	6,90
7	276 50463	55,50
8	276 50406	8,50
9	276 50418	9,00
10	276 50421	7,00
11	276 50412	19,50
13	276 50470	42,50

Jakobs GmbH • Am Mittelweg 3 • D-52388 Noervenich • Tel 02426-904660 • Fax 02426-9046622 • www.jakobs.de • info@jakobs.de

Zurück zur Inhaltsangabe

JAALINUS Ersatzteile

Taxi - 27400644 - 349,00 €

L x B x H: 110 x 63 x 60 cm - Sitzhöhe 36 cm - Gewicht 10,7 Kg

Altersgruppe 3-7 Jahre

Direkt zur Onlineseite

Jakobs®

644

CE

DE Ersatzteile

	644				
	Version				
Pos.	1.0				
1	50403				
2	50401				
3	50404				
4	50410				
5	50405				
6	-				
7	50461				
8	50406				
9	50419				
10	50420				
11	50416				
12	- -				
13	50471				

Pos.	Art.Nr.	Preis €
1	288 50403	8,50
2	276 50401	9,50
3	276 50404	6,90
4	276 50410	9,50
5	276 50405	6,90
7	276 50461	80,50
8	276 50406	8,50
9	276 50419	9,50
10	276 50420	7,00
11	276 50416	18,50
13	276 50471	59,50

Jakobs GmbH • Am Mittelweg 3 • D-52388 Noervenich • Tel 02426-904660 • Fax 02426-9046622 • www.jakobs.de • info@jakobs.de

Zurück zur Inhaltsangabe

Ersatzteile

BikeRunner - 27400649 - 199,50 €

L x B x H: 81 x 45 x 60 cm - Sitzhöhe 34 cm - Gewicht 5,7 Kg

Altersgruppe 3-6 Jahre

Direkt zur Onlineseite

Jakobs®

649

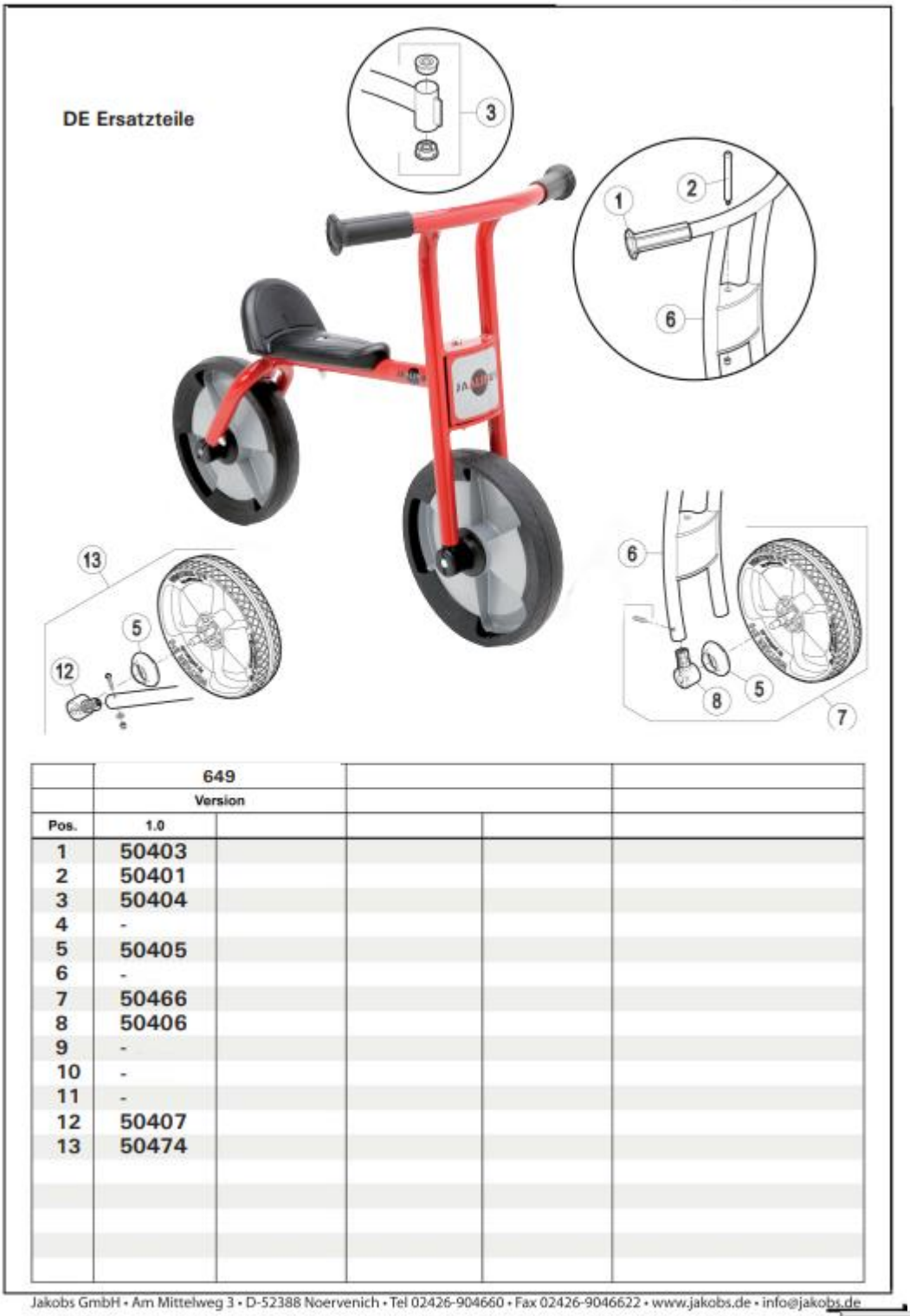

	649				
	Version				
Pos.	1.0				
1	50403				
2	50401				
3	50404				
4	-				
5	50405				
6	-				
7	50466				
8	50406				
9	-				
10	-				
11	-				
12	50407				
13	50474				

Pos.	Art.Nr.	Preis €
1	288 50403	8,50
2	276 50401	9,50
3	276 50404	6,90
5	276 50405	6,90
7	276 50466	69,50
8	276 50406	8,50
12	276 50407	9,25
13	276 50474	68,50

Jakobs GmbH • Am Mittelweg 3 • D-52388 Noervenich • Tel 02426-904660 • Fax 02426-9046622 • www.jakobs.de • info@jakobs.de

Zurück zur Inhaltsangabe

Ersatzteile

Roller - 27400646 - 199,50 €

L x B x H: 101 x 45 x 76 cm - Gewicht 6,3 Kg

Altersgruppe 3-5 Jahre

Direkt zur Onlineseite

Jakobs®

646

	646				
	Version				
Pos.	1.0				
1	50403				
2	50401				
3	50404				
4	-				
5	50405				
6	-				
7	50463				
8	50406				
9	-				
10	-				
11	-				
12	50407				
13	50473				

Pos.	Art.Nr.	Preis €
1	288 50403	8,50
2	276 50401	9,50
3	276 50404	6,90
5	276 50405	6,90
7	276 50463	55,50
8	276 50406	8,50
12	276 50407	9,25
13	276 50473	49,50

Jakobs GmbH • Am Mittelweg 3 • D-52388 Noervenich • Tel 02426-904660 • Fax 02426-9046622 • www.jakobs.de • info@jakobs.de

Zurück zur Inhaltsangabe

Ersatzteile

Firetruck - 27400645 - 399,00 €

L x B x H: 101 x 59 x 61 cm - Sitzhöhe 34 cm - Gewicht 14,8 Kg

Altersgruppe 4-8 Jahre

Direkt zur Onlineseite

563 CE EN 71 ASTM F963

Winther ORIGINAL DANISH DESIGN

DK Reservedele
GB Spare Parts
DE Ersatzteile

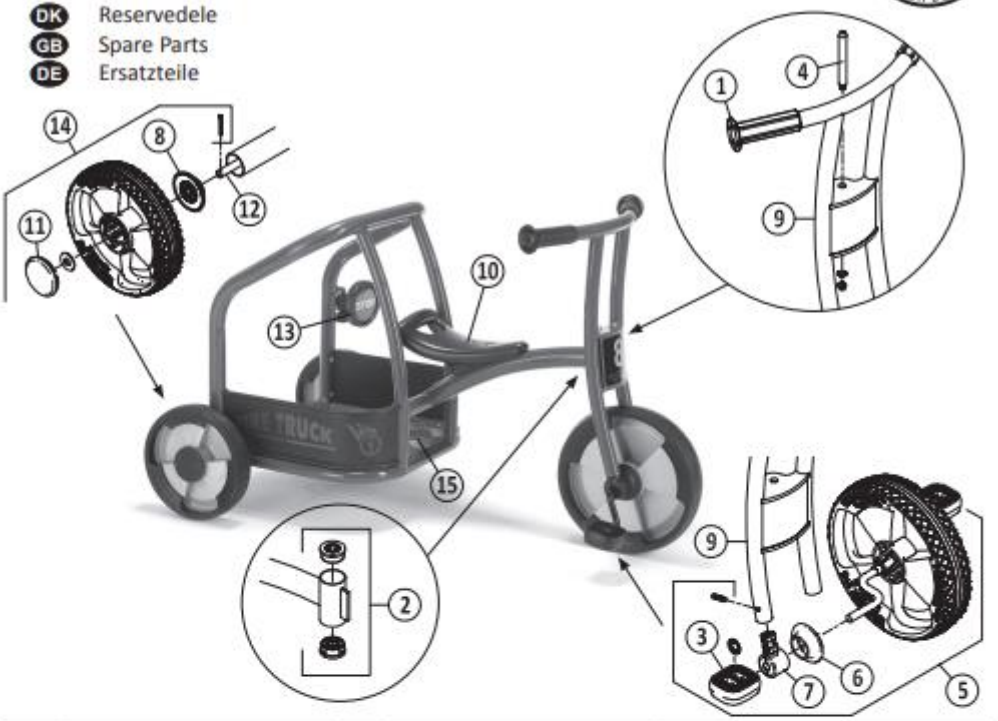

Pos.		Pos.		Pos.	
1	x2	6	x2	11	x2
2	x2	7	x2 x2 x1	12	x1 x2 x2
3	x2 x2	8	x2	13	x1 x1 x1
4	x1 x1 x1 x2 x1	9		14	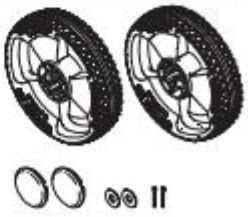
5		10		15	

A. Winther A/S · DK 8683 Them · Tel. +45 86 84 72 88 · Fax +45 86 84 85 28 · www.a-winther.com · win@a-winther.com

winther LEARNING BY MOVING

Pos.	Art.Nr.	Preis €
1	288 50403	8,50
2	276 50404	6,90
3	276 50410	9,50
4	276 50401	9,50
5	276 50461	80,50
6	276 50405	6,90
7	276 50406	8,50
8	276 50419	9,50
9	276 50457	89,50
10	276 50480	29,50
11	276 50420	7,00
12	276 50413	19,90
13	276 50481	12,50
14	276 50471	59,50
15	276 50498	44,50

Zurück zur Inhaltsangabe

Turtle Ersatzteile

Turtle Kinderbus für 6 Kinder

28900801 - 1.999,00 €

L x B x H: 175 x 75 x 105 cm - Gewicht 41 Kg

Altersgruppe 6-48 Monate - Zuladung 100 Kg

801.00 CE

DK Reservedele
GB Spare Parts
DE Ersatzteile

Direkt zur Onlineseite

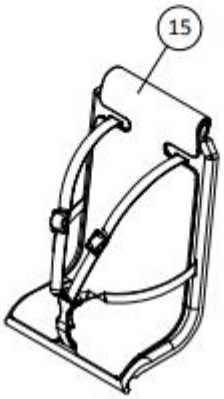

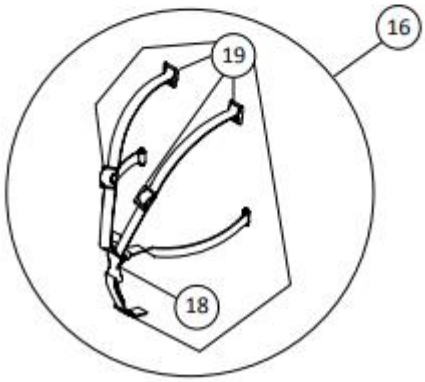

Pos.	Art.Nr.	Preis €
4 Sicherheitsband	288 50859	9,99
8 Halteschlaufe	288 50868	12,99
9 Türschloss	288 50869	19,49
10 Vorderrad	288 50873	75,99
11 Radaufhängung vorne	288 50874	65,99
12 Druckniete 12er Set	288 50875	12,99
13 Schaumstoff Handgriff	288 50877	29,99
14 Schiebebügel	288 50878	59,99
15 Sitzbezug blau 2er Set	288 50881	59,99
16 Gurte Set für 1 Sitz	288 50882	19,99
17 Gurtspanner 2 Stück	288 50883	9,99
18 Gurtschloss 3-Punkt	288 50884	10,99
19 Verstellbare Gurt-schnalle 4er Set	288 50885	9,99
21 Stoffabdeckung hinten	288 50887	83,99
22 Stoffabdeckung vorne	288 50892	59,99
23 Fußmatte (Gummi)	288 50896	59,99
24 Reifensatz komplett	288 50897	379,00
26 Hinterrad rechts	288 50847	99,99
27 Hinterrad links	288 50848	99,99
28 Bremsbügel	288 50898	19,99
29 Vorderrad inkl. Aufhängung	288 50891	99,99
30 Sitz hintere Reihe	288 50879	72,99
31 Sitz mittlere Reihe	288 50899	89,99
32 Sitz vordere Reihe	288 50846	75,99

Turtle Ersatzteile

Turtle Kinderbus für 4 Kinder

28900802 - 1.765,00 €

L x B x H: 155 x 75 x 100 cm - Gewicht 35 Kg

Altersgruppe 6-48 Monate - Zuladung 70 Kg

802.00 CE

DK Reservedele
GB Spare Parts
DE Ersatzteile

Direkt zur Onlineseite

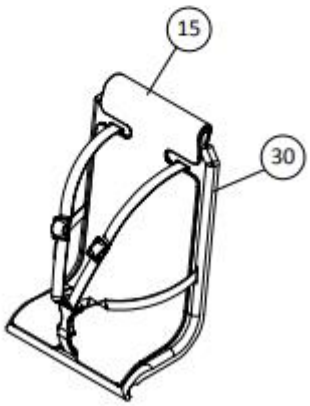

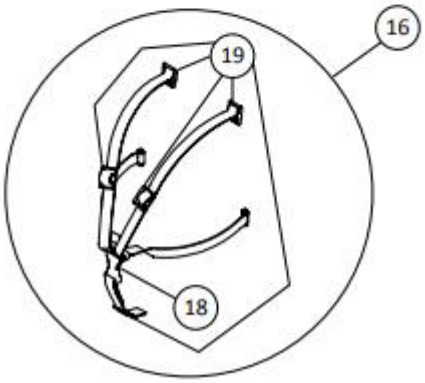

Pos.	Art.Nr.	Preis €
4 Sicherheitsband	288 50859	9,99
10 Vorderrad	288 50873	75,99
11 Radaufhängung vorne	288 50874	65,99
12 Druckniete 12er Set	288 50875	12,99
13 Schaumstoff Handgriff	288 50877	29,99
14 Schiebebügel	288 50878	59,99
15 Sitzbezug blau 2er Set	288 50881	59,99
16 Gurte Set für 1 Sitz	288 50882	19,99
17 Gurtspanner 2 Stück	288 50883	9,99
18 Gurtschloss 3-Punkt	288 50884	10,99
19 Verstellbare Gurt-schnalle 4er Set	288 50885	9,99
20 Stoffabdeckung hinten	288 50886	79,99
22 Stoffabdeckung vorne	288 50892	59,99
24 Reifensatz komplett	288 50897	379,00
26 Hinterrad rechts	288 50847	99,99
27 Hinterrad links	288 50848	99,99
28 Bremsbügel	288 50898	19,99
29 Vorderrad inkl. Aufhängung	288 50891	99,99
30 Sitz	288 50879	72,99

Turtle Ersatzteile

Turtle Kinderbus de Luxe für 4 Kinder

28900800 - 2.999,00 €

Altersgruppe 6-48 Monate

Direkt zur Onlineseite

800.51 CE

DK Reservedele
GB Spare Parts
DE Ersatzteile

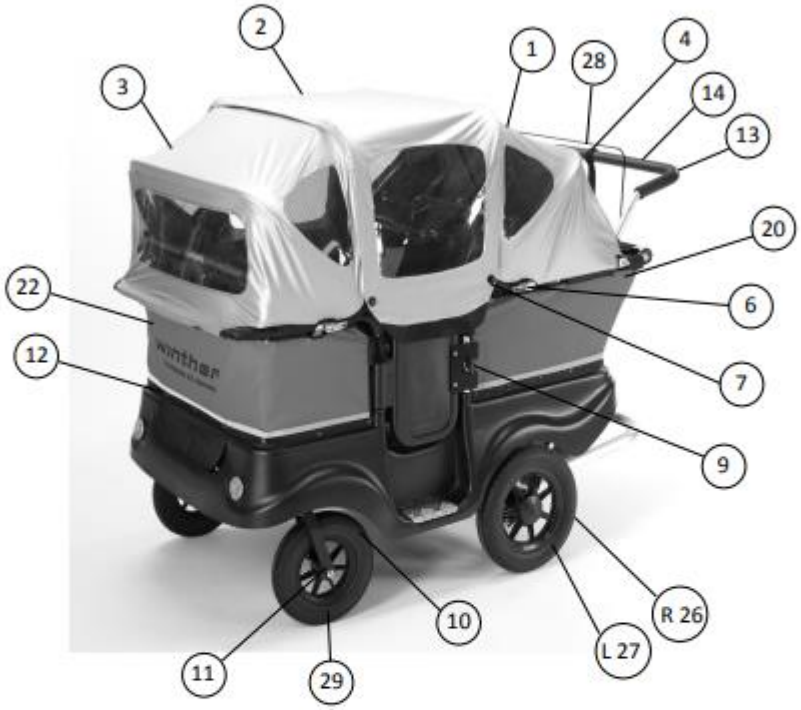

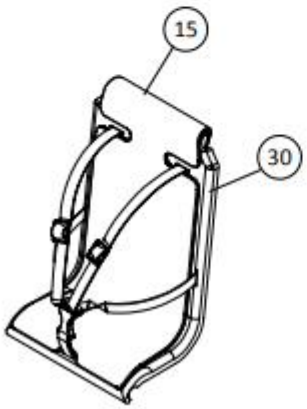

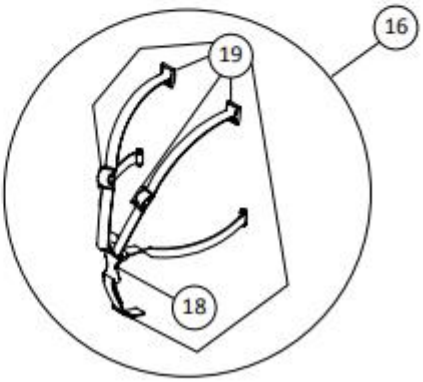

Pos.	Art.Nr.	Preis €
1 Dach Hinten	288 50851	164,99
2 Dach Mitte	288 50852	129,99
3 Dach Vorne	288 50853	139,99
4 Sicherheitsband	288 50859	9,99
5 Gummischlaufe	288 50861	44,99
6 Schnellspanner	288 50866	13,99
7 Kugelbolzen 2er Set	288 50867	12,99
8 Halteschlaufe	288 50868	12,99
9 Türschloss	288 50869	19,49
10 Vorderrad	288 50873	75,99
11 Radaufhängung vorne	288 50874	65,99
12 Druckniete 12er Set	288 50875	12,99
13 Schaumstoff Handgriff	288 50877	29,99
14 Schiebebügel	288 50878	59,99
15 Sitzbezug blau 2er Set	288 50881	59,99
16 Gurte Set für 1 Sitz	288 50882	19,99
17 Gurtspanner 2 Stück	288 50883	9,99
18 Gurtschloss 3-Punkt	288 50884	10,99
19 Verstellbare Gurt-schnalle 4er Set	288 50885	9,99
20 Stoffabdeckung hinten	288 50886	79,99
22 Stoffabdeckung vorne	288 50892	59,99
23 Fußmatte (Gummi)	288 50896	59,99
24 Reifensatz komplett	288 50897	379,00
25 Tisch	288 50894	149,99
26 Hinterrad rechts	288 50847	99,99
27 Hinterrad links	288 50848	99,99
28 Bremsbügel	288 50898	19,99
29 Vorderrad inkl. Aufhängung	288 50891	99,99
30 Sitz	288 50879	72,99

A. Winther A/S · DK 8683 Them · Tel. +45 86 84 72 88 · www.a-winther.com · win@a-winther.com

winther LEARNING BY MOVING

Zurück zur Inhaltsangabe

E - Turtle Ersatzteile

E - Turtle Kinderbus für 6 Kinder

28901801 - 4.919,00 €

L x B x H: 175 x 75 x 132,5 cm - Gewicht 77,4 Kg

Altersgruppe 6-48 Monate -

Zuladung 100 Kg / Gepäckkasten 35 L

Direkt zur Onlineseite

801.00 CE

DK Reservedele
GB Spare Parts
DE Ersatzteile

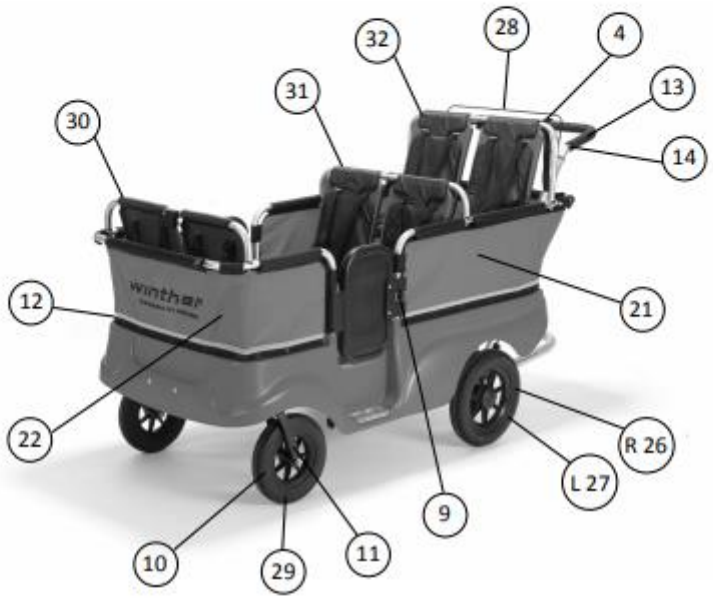

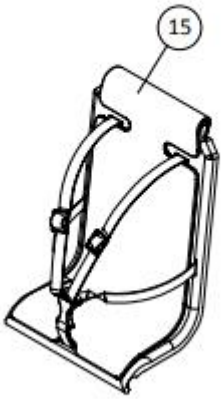

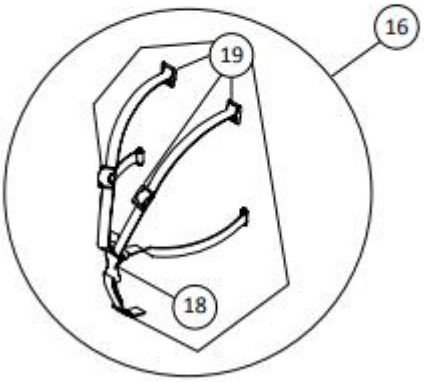

Pos.	Art.Nr.	Preis €
4 Sicherheitsband	288 50859	9,99
8 Halteschlaufe	288 50868	12,99
9 Türschloss	288 50869	19,49
10 Vorderrad	288 50873	75,99
11 Radaufhängung vorne	288 50874	65,99
12 Druckniete 12er Set	288 50875	12,99
13 Schaumstoff Handgriff	288 50877	29,99
14 Schiebebügel	288 50878	59,99
15 Sitzbezug blau 2er Set	288 50881	59,99
16 Gurte Set für 1 Sitz	288 50882	19,99
17 Gurtspanner 2 Stück	288 50883	9,99
18 Gurtschloss 3-Punkt	288 50884	10,99
19 Verstellbare Gurt-schnalle 4er Set	288 50885	9,99
21 Stoffabdeckung hinten	288 50887	83,99
22 Stoffabdeckung vorne	288 50892	59,99
23 Fußmatte (Gummi)	288 50896	59,99
24 Reifensatz komplett	288 50897	379,00
26 Hinterrad rechts	288 50847	99,99
27 Hinterrad links	288 50848	99,99
28 Bremsbügel	288 50898	19,99
29 Vorderrad inkl. Aufhängung	288 50891	99,99
30 Sitz hintere Reihe	288 50879	72,99
31 Sitz mittlere Reihe	288 50899	89,99
32 Sitz vordere Reihe	288 50846	75,99
40 Überrollbügel kompl.	288 30145	199,50
41 Ersatz-Akku, 1 Stück	288 15530	289,00
42 Ladegerät	288 15531	375,00

E - Turtle Ersatzteile

E - Turtle Kinderbus für 4 Kinder

28901802 - 4.695,00 €

L x B x H: 155 x 75 x 118 cm - Gewicht 72 Kg

Altersgruppe 6-48 Monate - Zuladung 70 Kg

Direkt zur Onlineseite

802.00 CE

DK Reservedele
GB Spare Parts
DE Ersatzteile

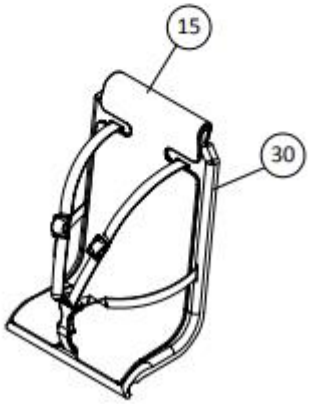

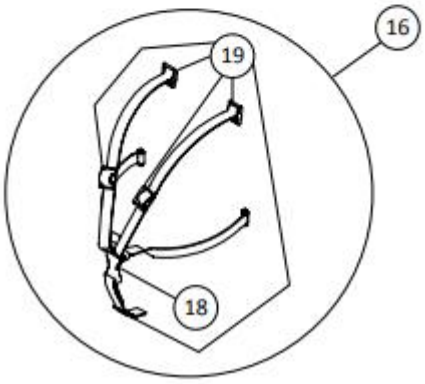

Pos.	Art.Nr.	Preis €
4 Sicherheitsband	288 50859	9,99
10 Vorderrad	288 50873	75,99
11 Radaufhängung vorne	288 50874	65,99
12 Druckniete 12er Set	288 50875	12,99
13 Schaumstoff Handgriff	288 50877	29,99
14 Schiebebügel	288 50878	59,99
15 Sitzbezug blau 2er Set	288 50881	59,99
16 Gurte Set für 1 Sitz	288 50882	19,99
17 Gurtspanner 2 Stück	288 50883	9,99
18 Gurtschloss 3-Punkt	288 50884	10,99
19 Verstellbare Gurt-schnalle 4er Set	288 50885	9,99
20 Stoffabdeckung hinten	288 50886	79,99
22 Stoffabdeckung vorne	288 50892	59,99
24 Reifensatz komplett	288 50897	379,00
26 Hinterrad rechts	288 50847	99,99
27 Hinterrad links	288 50848	99,99
28 Bremsbügel	288 50898	19,99
29 Vorderrad inkl. Aufhängung	288 50891	99,99
30 Sitz	288 50879	72,99
40 Überrollbügel kompl.	288 30156	199,50
41 Ersatz-Akku, 1 Stück	288 15530	289,00
42 Ladegerät	288 15531	375,00

Buggy 4 Kids Ersatzteile

Buggy 4 Kids ST 4 für 4 Kinder

28900975 - 1.049,00 €

L x B x H: 155 x 75 x 100 cm - Gewicht 22,4 Kg

Altersgruppe 3-36 Monate - Zuladung 72 Kg

Direkt zur Onlineseite

Ersatzteile Buggy 4 kids ST 4

975

Pos.	Art.Nr.	Preis €
1 Vorderrad 10“ , 2er Set	288 19451	84,50
2 Hinterrad 12“ , 2er Set	288 19452	89,50
3 Frontbügel	288 19453	54,50
4 Sitzbezug	288 19454	24,50
5 Fußablage	288 19455	99,50
6 Sicherheitsgurt	288 19456	19,50
7 Schulterpolster	288 19457	27,50
8 Schwarzes Faltdach	288 19458	325,00
9 Korb	288 19459	98,50
10 Bezug Frontbügel	288 19460	26,50
11 Bezug schwarz Handgriff	288 19461	26,50
12 Rad Clips Frontbügel	288 19462	7,50

Zurück zur Inhaltsangabe

Verkehrs-Set - 421084 - 99,00 €

Altersgruppe ab 3 Jahre

1 x Schranke
1 x Polizeikelle
1 x Ampel mit Funktion
1 x Verkehrsschilder Set A (5 Schilder)
1 x Verkehrsschilder Set B (5 Schilder)

Direkt zur Onlineseite

Pylonen 4er Set - 421079 - 9,99 €

Ideal für die Verkehrserziehung

Höhe 23 cm

Direkt zur Onlineseite

Zurück zur Inhaltsangabe

Online noch viele andere Fahrzeuge entdecken...

Top Trike - Doppeltaxi - 450001-64140 - 449,95 €

Altersgruppe ab 3 Jahre

RABO Cirkel - Kart 450003-757037 - 289,00 €

Altersgruppe 4-10 Jahre

2gether - Swing Roller klein 450619 - 159,00 €

Altersgruppe 4-7 Jahre

Kübelrutscher - div. Designs 79,00 €

Altersgruppe 1-6 Jahre

Zurück zur Inhaltsangabe

winther

LEARNING BY MOVING

Sommer Aktion 2024

- 5 % Rabatt - bei Bestellungen von 2 Fahrzeugen*
- 10 % Rabatt - bei Bestellungen ab 3 Fahrzeugen*

*gilt für die Produktgruppen Winther MINI VIKING, VIKING, CHALLENGE, EXPLORER sowie Jakobs aktiv und Jaalinius. Der Aktionszeitraum geht vom 13.05.2024 - 27.09.2024

Die Rabattaktion gilt nur für Institutionen (frühkindliche und schulische Kinderbetreuung in Deutschland)

Wir bieten unseren Kunden **5 % Skonto** bei Vorauskasse für alle Fahrzeuge ab einem Bestellwert von 150,- € an.

Der Versand ist kostenfrei...

Bequem und einfach bestellen...

Onlineshop	Mail	Anruf
www.woki24.de	info@woki24.de	05903 935 935

---

world of kids interest WOKI24 by Wolterwelt UG haftungsbeschränkt

Wolterwelt UG (haftungsbeschränkt)
Eichenstraße 4a
48488 Emsbüren

05903 935 935
info@woki24.de

Visitenkarte zum scannen

Sensomotorik | Motorik | Kognition | Interaktion | Kreativität | Ausstattung

Alle Preise inkl. MwSt. - Versandkostenfrei ab einem Bestellwert von 89,- € - Druckfehler & Preisänderungen vorbehalten